BLAUPUNKT

MC60BT

# USER MANUAL
# INSTRUKCJA OBSŁUGI
# NÁVOD K OBSLUZE
# NÁVOD K OBSLUHE
# HASZNÁLATI UTASÍTÁS

*Enjoy it.*

HI-FI MUSIC CENTER FM/BLUETOOTH/MP3/USB/KAROKE
Wieża Hi-Fi FM/Bluetooth/MP3/USB/Karaoke
HI-FI PŘEHRÁVAČ/FM/BLUETOOTH/MP3/USB/KARAOKE
HI-FI PREHRÁVAČ/FM/BLUETOOTH/MP3/USB/KARAOKE
HI-FI CENTER FM/BLUETOOTH/MP3/USB/KARAOKE

Thanks for your purchase of our product. Please read through this manual before making connections and operating this product. Retain this manual for future reference.

## IMPORTANT SAFETY INSTRUCTIONS

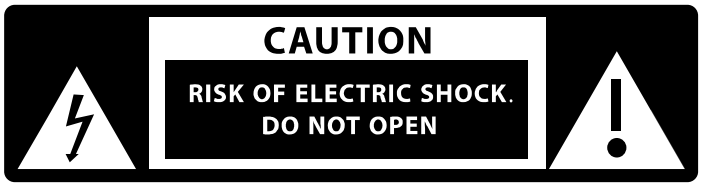


**Caution**:
To reduce the risk of electric shock, do not dismantle the product and do not expose the apparatus to rain or moisture. No user-serviceable parts inside. Refer servicing to qualified personnel only.

## Explanation of Graphical Symbols:

The lightning flash within an equilateral triangle is intended to alert you to the presence of uninsulated dangerous voltage within the product's enclosure that may be of sufficient magnitude to constitute an electric shock to a person or persons.

The exclamation point within an equilateral triangle is intended to alert you to the presence of important operating and maintenance (servicing) instructions in the literature accompanying the product.

This mark indicates this unit belongs to class 1 laser product. The laser beam may produce radiation harm to the directly touching human body.

ENGLISH

To achieve the utmost in enjoyment and performance, and in order to become familiar with its features, please read this manual carefully before attempting to operate this product. This will assure you years of trouble free performance and listening pleasure.

## Important Notes

This safety and operating instruction should be retained for future reference.

a. The apparatus should not be exposed to dripping or splashing or placed in a humid atmosphere such as a bathroom.
b. Do not install the product in the following areas:
   a). Places exposed to direct sunlight or close to radiators.
   b). On top of other stereo equipment that radiate too much heat.
   c). Blocking ventilation or in a dusty area.
   d). Areas where there is constant vibration.
   e). Humid or moist places.
c. Do not place near candles or other naked flames.
d. Operate the product only as instructed in this manual.
e. Before turning on the power for the first time, make sure the power adaptor is properly connected.

For safety reasons, do not remove any covers or attempt to gain access to the inside of the product. Refer any servicing to qualified personnel.
Do not attempt to remove any screws, or open the casing of the unit; there are no user serviceable parts inside. Refer all servicing to qualified service personnel.

## SAFETY INSTRUCTIONS

1. **Read Instructions** - All the safety and operating instructions must be read before the product is operated.
2. **Retain Instructions** - The safety and operating instructions should be kept with the product for future reference.
3. **Heed warnings** - All warnings on the product and in the operating instructions should be adhered to.
4. **Follow instructions** - All operating and users' instructions should be followed.
5. **Installation** - Install in accordance with the manufacturer's instructions.
6. **Power sources** - This product should be operated only from the type of power source indicated by the marking adjacent to the power cord entry. If you are not sure of the type of power supply to your home, consult your product dealer or local power company.
7. **Grounding or polarization** - the product is not required to be grounded. Ensure that the plug is fully inserted into the wall outlet or extension cord receptacle to prevent blade or pin exposure. Some versions of the product are equipped with a power cord fitted with a polarized alternating line plug (a plug having one blade wider than the other). This plug will fit onto the power outlet only one way. This is a safety feature. If you are unable to insert the plug fully into the outlet, try reversing the plug. If the plug should still fail to fit, contact your electrician to replace your obsolete outlet. Do not defeat the safety purpose of the polarized plug. When using an extension power-supply cord or a power-supply cord other than that supplied with the appliance, it should be fitted with the appropriate molded plugs and carry safety approval appropriate to the country of use.
8. **Power cord protection** - Power-supply cords should be routed so that they are not likely to be walked on, kinked or pinched by items placed on or against them, paying particular attention to cords from plugs, receptacles and the point where they exit from the product.
9. **Overloading** - Do not overload wall outlets, extension cords, or multiple sockets, as this can result in a risk of fire or electric shock.
10. **Ventilation** - The product must be properly ventilated. Do not place the product on a bed, sofa, or other similar surface. Do not cover the product with any items such as tablecloths, newspapers, etc.
11. **Heat** - The product should be situated away from heat sources such as radiators, heat registers, stoves, or other products, including amplifiers that produce heat. No naked flame sources, such as lighted candles, should be placed on the apparatus.
12. **Water and moisture** - To reduce the risk of fire or electric shock, do not expose the product to train, dripping, splashing or excessive moisture such as in a sauna or bathroom. Do not use this product near water, for example, near a bathtub, washbowl, kitchen sink, laundry tub, in a wet basement or near a swimming pool (or similar).
13. **Object and Liquid Entry** - Never push objects of any kind into this product through openings, as they may touch dangerous voltage points or short-circuit parts that could result in a fire or electric shock. Never spill liquid of any kind on the product. Do not place any object containing liquid on top of the product.
14. **Cleaning** - Unplug the product from the wall outlet before cleaning. Dust in the woofer may be cleaned with a dry cloth. If you wish to use an aerosol cleaning spray, do not spray directly on the cabinet; spray onto the cloth. Be careful not to damage the drive units.
15. **Attachments** - Do not use attachments not recommended by the product manufacturer, as they may cause hazards.
16. **Accessories** - Do not place this product on an unstable cart, stand, tripod, bracket or table. The product may fall, causing serious injury to a child or adult, and serious damage to the product. Use only with a cart, stand, tripod, bracket or table recommended by the manufacturer or sold with the product. Any mounting of the product should follow the manufacturer's instructions and should use a mounting accessory recommended by the manufacturer.
17. **Moving the product** - A product and cart combination should be moved with care. Quick

stops, excessive force and uneven surfaces may cause the product and cart combination to overturn.

18. **Unused periods** - The power cord of the appliance should be unplugged from the outlet during lightning storms or when the apparatus is left unused for a long period of time.
19. **Servicing** - Do not attempt to service this product yourself, as opening or removing covers may expose you to dangerous voltage or other hazards. Refer all servicing to qualified service personnel.
20. Please remove the power plug form the main power source or wall power source when not in use. When plugged in to a power source, the system is in standby mode, so the power is not entirely cut off.
21. **Replacement parts** - When replacement parts are required, ensure that the service technician has used replacement parts specified by the manufacturer or have the same characteristics as the original part. Unauthorized substitutions may result in fire, electric shock or other hazards.
22. **Mains fuses** - For continued protection against fire hazard, use fuses only of the correct type and rating.
23. Do not turn up the volume while listening to a section with very low level inputs or no audio signals. If you do, the speaker may be damaged when a peak level section is suddenly played.
24. The only means of completely disconnecting the product from the power supply is by removing the power cord from the wall outlet or the product. The wall outlet or the power cord entry to the product must remain freely accessible at all times while the product is in use.
25. Try to install the product near a wall socket or extension cord and shall be easily accessible.
26. The highest environmental temperature suitable for this product is 35°C.
27. **ESD hints** - If the product maybe reset or not reset to operation of control due to electrostatic discharge, just switch off and reconnect again, or move the product to another location.
28. **Battery**
    1. The batteries must not be exposed to excessive heat such as sunshine, fire or the like.
    2. The batteries should be drawn to the environmental aspects of battery disposal.
    3. Battery usage CAUTION-to prevent battery leakage which may result in body injuries, property damage, or damage to the apparatus:
    - Install all batteries correctly, + and – as marked on the apparatus.
    - Do not mix batteries (old and new or carbon and alkaline, etc.)
    - Remove batteries when the unit is not used for a long time.

ENGLISH

Bluetooth

The Bluetooth® word mark and logos are registered trademarks owned by Bluetooth SIG,Inc. and any use of such marks by us is under license. Other trademarks and trade names are those of their respective owners.

## WARNING

This appliance is not intended for use by persons (including children) with reduced physical sensory or mental capabilities, or lack of experience and knowledge, unless they have been given supervision or instruction concerning use of the appliance by a person responsible for their safety. Children should be supervised to ensure that they do not play with the appliance.

1. To prevent possible hearing damage, do not listen at high volume levels for long time periods respectively a sudden high volume level.

2. Never use the device unsupervised! Switch off the device whenever you are not using it, even if this only for a short while.
3. The appliance is not intended to be operated by means of an external timer or separate remote control system.
4. If the supply cord is damaged, it must be replaced by the manufacturer, its service agent or similarly qualified persons in order to avoid a hazard.
5. Before operating this system, check the voltage of this system to see if it is identical to the voltage of your local power supply.
6. The unit should not be impeded by covering the ventilation opening with items such as newspaper, table-cloths, curtains etc. Make sure that there are at least 20 cm of space above and at least 5 cm of space on each side of the unit.
7. The apparatus must not be exposed to dripping or splashing and that objects filled with liquids, such as vases, must not be placed on the apparatus.
8. To prevent fire or shock hazard, do not expose this equipment to hot places, rain, moisture or dust.
9. Do not locate this unit near any water sources e.g. taps, bathtubs, washing machines or swimming pools. Ensure that you place the unit on a dry, stable surface.
10. Do not place this unit close to a strong magnetic field.
11. Do not place the unit on a amplifier or receiver.
12. Do not place this unit in a damp area as the moisture will affect the life of electric components.
13. If the system is brought directly from a cold to a warm location, or is placed in a very damp room, moisture may condense on the lens inside the player. If this occurs, the system will not operate properly. Please leave the system turned on for about an hour until the moisture evaporates.
14. Do not attempt to clean the unit with chemical solvents as this might damage the finish. Wipe with a clean, dry or slightly damp cloth.
15. When removing the power plug from the wall outlet, always pull directly on the plug, never pull on the cord.
16. The mains plug is used as the disconnect device, the disconnect device must remain readily operable.

## COMPACT DISC MAINTENANCE

1. Always use a compact disc bearing the mark as shown.
2. Notes on handling discs
   - o Store discs in their case when not in use.
   - o Do not touch the reflective recorded surface.
   - o Do not stick paper or write anything on the surface.

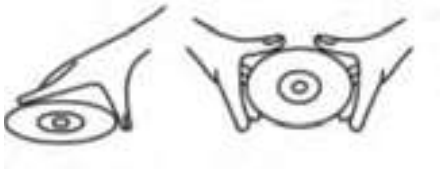

HANDLE DISC ONLY AS SHOWN

3. Storage
   - o Store the disc in its case.
   - o Do not expose discs to direct sunlight or high temperatures, high humidity or dusty

DO NOT STORE NEAR HEAT

4. Cleaning a disc
   - o Should the disc become soiled, wipe off dust, dirt and fingerprints with a soft cloth.
   - o The disc should be cleaned by wiping in a straight line from the center to the edge.

CORRECT NICORRED

FROM THE CENTRE TO THE EDGE

   - o Never use benzene, thinners, record cleaner fluid or anti-static spray.
   - o Be sure to keep the CD compartment door closed when not in use to keep it clean from dust and other contaminants.
   - o Do not touch the lens.

ENGLISH

# NOTICE

This product complies with the radio interference requirements of the European community.

Your products is designed an manufactured with high quality materials and components, which can be recycled and reused.

When this crossed-out wheeled bin symbol is attached to a product it means that the product is covered by the European Directive 2002/96/EC. Please inform yourself about the local separate collection system for electrical and electronic products. Please cat according to your local rules and do not dispose of your old products with your normal household waste. Correct disposal of your old product helps to prevent potential negative consequences for the environment and human health.

Your product contains batteries covered by the European Directive 2013/56/EU, which cannot be dispose with normal household waste. Please inform yourself about the local rules on separate collection of batteries because correct disposal helps to prevent negative consequences for the environmental and human health.

## Environmental information

All unnecessary packaging has been omitted. We have tried to make the packaging easy to separate into three materials: cardboard(box), polystyrene foam(buffer) and poly ethylene (bags, protective foam sheet). Your system consists of material which can be recycled and reused if disassembled by a specialized company. Please observe the local regulations regarding the disposal of packaging materials, exhausted batteries and old equipment.
Recording and playback of material might require consent. See Copyright Act 1956 and The Performer's Protection Acts 1958 to 1972.

## LOCATION OF CONTROLS

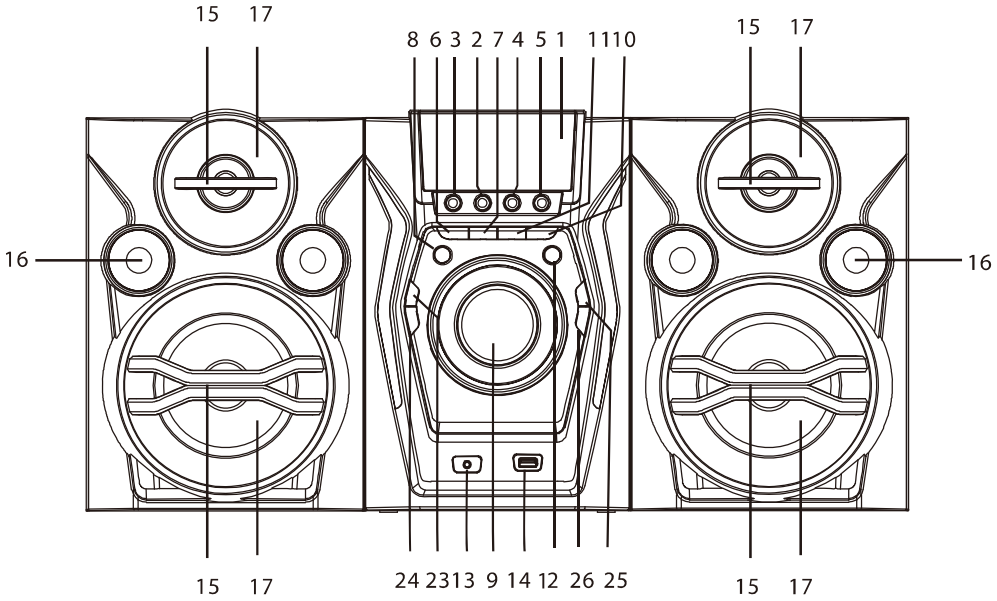


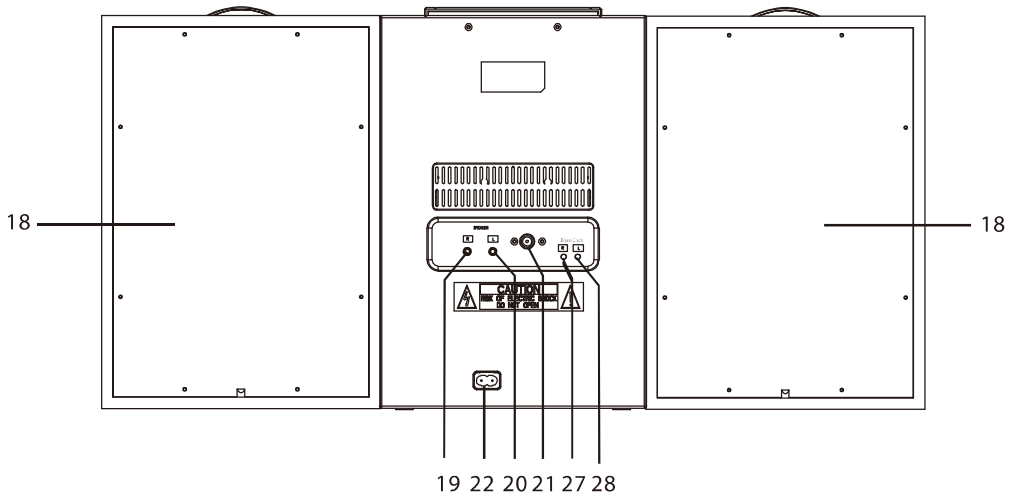


## NAMES OF CONTROLS

1. Display
2. PREVIOUS/REVERSE BUTTON
3. Pause/Play Button
4. NEXT/FORWARD Button
5. STOP Button
6. Disco Light Button
7. Program/P-Mode Button
8. Function Button
9. VOLUME Dial
10. NEXT/FORWARD+10 Button
11. PREVIOUS/REVERSE-10 Button
12. Power/Standby Button
13. MIC Jack
14. USB Port
15. Passive Speaker Guard
16. Through the sound hole
17. Speaker Guard
18. Wooden Box
19. Right Speaker
20. Left Speaker
21. FM ANT. Port
22. AC Power Input
23. Pair Button
24. EQ/ID3 Button
25. Tun+ Button
26. Tun- Button
27. Right Disco Light
28. Left Disco Light

ENGLISH

# REMOTE HANDSET

## LOADING THE BATTERIES INTO THE REMOTE HANDSET

- Open the battery compartment cover.
- Insert two "AAA" batteries (not included) as indicated inside the battery compartment.
- Close the cover.

## Key Functions

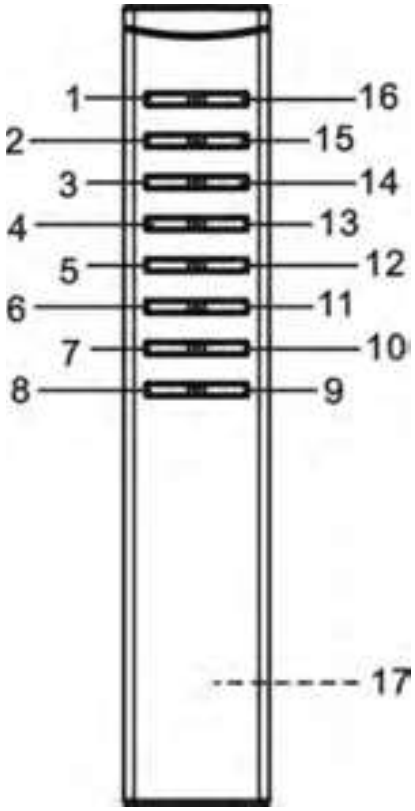


1. FUNCTION BUTTON
2. TUN.-
3. STOP BUTTON
4. SKIP BACKWARD BUTTON
5. FOLD.+/+10/MEMORY+ BUTTON
6. MUTE BUTTON
7. PROG./MEMORY/P-MODE BUTTON
8. VOL- BUTTON
9. VOL+ BUTTON
10. DISCO LIGHT BUTTON
11. EQ/ID3
12. FOLD.-/-10/MEMORY- BUTTON
13. SKIP FORWARD BUTTON
14. PLAY/PAUSE/PAIR BUTTON
15. TUN.+
16. POWER/STANDBY BUTTON
17. BATTERY COMPARTMENT

# REMOTE CONTROL OPERATION

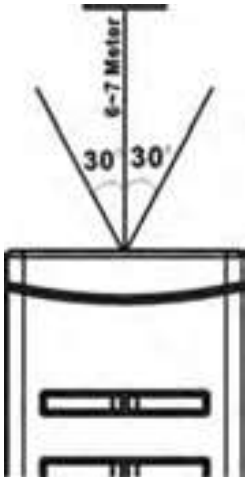


To operate the unit with the remote control, point the remote handset at the remote sensor on the front panel and press the appropriate button on the remote handset. The remote works best within a range of 6 ~ 7 meters from the front panel and on an angle of 30 degrees. Bright sunlight or room light conditions can interfere with the remote control. If the remote operation is unsatisfactory or stops working entirely, first try replacing the remote batteries, then try reducing the room lighting conditions.

# POWER SOURCE

This unit is designed to operate on AC electrical systems.

### AC OPERATION

Plug one end of the power cord into the AC power input on the unit; plug the other end into a household AC outlet.

# BASIC FUNCTION

### TURNING THE UNIT ON/OFF

Connect the Left and Right speaker cable to the L/R socket and connect the FM wire to the FM ANT. socket on the rear cabinet. Press the **STANDBY** button on unit or remote control to turn the unit on or off.

**ESD hints** – The product maybe reset or not reset to operation of control due to electrostatic discharge, just switch off and reconnect again.

### SETTING THE FUNCTION MODE

To change the function mode, press the **FUNCTION** button on the unit (RADIO / CD / USB / BT ).

### ADJUSTING THE VOLUME

Rotate the **VOLUME** dial on unit or **VOL.+/VOL.-** keys on remote control to increase or decrease volume.

### EQUALIZER (EQ) FUNCTION

This unit has a built-in equalizer system, Press the **EQ/ID3** button on unit or remote control during playback to select a setting that best matches the music style: FLAT, CLASSIC, ROCK, POP and JAZZ.

### ID3 System

This unit has a ID3 system, if the mp3 file is"ID3" format, it will automatically search the information of "TITLE NAME""ARTIST NAME" and "ALBUM NAME" to show on the display. To turn off the show tag system, press and hold the **EQ/ID3** button and the unit will back to normal display.

### DISCO LIGHT

To change the disco light effects, press the **DISCO-LIGHT** button on unit or remote control. You can choose from 8 different modes.
To disable the disco light, press the **DISCO-LIGHT** button on unit or remote control until the display reads "OFF".

# RADIO OPERATION

### TUNING TO A RADIO STATION

1. Press the **FUNCTION** button on unit or remote control to select the RADIO FUNCTION, this unit is designed for FM ONLY.
2. Tune to the desired station by pressing the **TUN.+/TUN.-** button on unit or remote control, the station frequency will show on the display. Example: FM87.80 MHz. If the radio receive Stereo signal, "STEREO" indicator will show on the display.
3. Rotate the **VOLUME** dial on unit or **VOL.+/VOL.-** key on remote control to adjust the volume to a comfortable level.
4. Extend FM ANTENNA to its full length and gently move the unit back and forth to get the best reception, or place the unit in an open location.

ENGLISH

5. To turn off the radio, press the **FUNCTION** button on unit or remote control to switch to other functions or press **POWER** button to turn off the unit.

**AUTO PRESET MEMORY / SCAN**

To search for and automatically save stations to preset memory, press the **PLAY/PAUSE** button on unit or remote control. Any station with a strong enough signal will be saved to preset memory. After the unit is finished scanning, the unit will automatically tune to preset station number 1 (P01). To tune to the next preset station, press **FOLD.+/+10/M.+** button on unit or remote control. To tune to the previous station, press **FOLD.-/-10/M.-** button on unit or remote control.
Press TUN- or TUN+ for a second or more, then release the button, the Tuner will automatically search the first station of sufficient signal strength.

**MANUAL PRESET MEMORY OPERATION**

You may choose stations to save in preset memory so that you can tune directly to these stations quickly.

1. Press the **PROG./P-MODE/M.** button on unit or remote control . "**P01** " will flash on the display. Press the TUN.+ or TUN.- button on unit or remote control to select the desired station.
2. Press the **PROG./P-MODE /M.** button on unit or remote control to choose the position you want to store, then press the **PROG./P-MODE/M.** button on unit or remote control again to enter.
3. To save another station, repeat steps (1) & (2). You may save up to 30 FM stations.

To tune to preset stations, press **FOLD.+/+10/M.+** or **FOLD.-/-10/M.-** button on unit or remote control.

## CD/MP3 OPERATION

**SUPPORTED DISC FORMATS**

This unit can play all digital audio CD/MP3, finalized digital audio CD-Recordable (CD-R) discs, finalized digital audio CD-Rewritable (CD-RW) discs, and CD-DA formatted digital audio CD/CD-R/CD-RW discs.

**LOADING A DISC**

1. Press the **FUNCTION** button on unit or remote control to select "CD" mode.
2. Press PUSH TO OPEN on the CD door to open it; the display will read "OPEN".
3. Place an audio CD or MP3 disc into the tray with the label side facing up.
4. Close the CD door; the display will flash "CD READ", and then show the total number of playable tracks on the disc. Playback will start automatically.
5. To remove the CD, press the **STANDBY** button on unit or remote control to turn off the unit, then press PUSH TO OPEN on the CD door to open it. Hold the CD by its edges, and take it out carefully.

**Note:**

1. Make sure the disc is completely stopped before opening the CD door.
2. To ensure good system performance, wait until the unit reads the disc completely before doing anything else.
3. If the disc is unreadable or if no disc is loaded in the tray, the display will show "**NO DISC**".

**PLAYING A DISC**

1. The playback starts from Track 1 automatically after a compatible disc has been loaded and read by the unit.
   - To pause playback, press the **PLAY/PAUSE** button on unit or remote control. The current track time will flash on the display.
   - To resume playback, press the **PLAY /PAUSE** button on unit or remote control again.
2. To stop playback, press the **STOP** button on unit or remote control. The display will show the

total number of tracks.

**SKIPPING TO A TRACK/TIME POINT**

**To select a desired track**

Press the **SKIP UP** or **SKIP DOWN** buttons on unit or remote control to skip to the next or previous track respectively. Track numbers are shown on the display.

**To scan quickly to a point in a track**

Press and hold the **SKIP UP** or **SKIP DOWN** buttons on unit or remote control to quickly scan forward or in reverse through a track. The track time is shown on the display.

**To select a song which track number exceeds 10（for MP3 disc only）**

To select a desired folder, press and hold the **FOLD+/+10/M+** button each time to skip forward a folder, then press the **SKIP UP** to select desired track.

To select a song/track which number exceeds 10, press the FOLD+/10+/M+ button each time to skip forward 10 tracks, then press the SKIP UP button to select desired track.

**PROGRAMING TRACKS**

You can create a custom play list from your disc when playback is stopped. You can program up to 20 tracks for a CD disc and 99 tracks for an MP3 disc

1. While play is stopped, press the **PROG./P-MODE/M.** button on unit or remote control . The display will flash **PROG** and show **"P01 001".**
2. Use the **SKIP UP** or **SKIP DOWN** buttons on unit or remote control to select the first track to be saved to the program list, then press **PROG./P-MODE/M.** on unit or remote control to save. The display will now show the next program number (e.g., **"P02 012")**.
3. Repeat step 2 to save more tracks to the program list until all tracks have been programmed.
4. Press the **PLAY/PAUSE** button on unit or remote control to start playing the program list from the beginning. The display will show which track is currently playing.
5. Press the **STOP** button on unit or remote control to stop program playback.
   **To clear the program, you may** the **STOP** button on unit or remote control when the disc stopped and open the CD compartment lid. The program is now erased.

**REPEAT PLAY**

You can play one track or all tracks on the disc repeatedly.

- To repeat a single track, press the **PROG./P-MODE/M.** button on unit or remote control during play until the REPEAT indicator flashes on the display. The current track will be played over an over again until you press the **STOP** button on unit or remote control.
- To repeat all tracks, press the **PROG./P-MODE/M.** button on unit or remote control during play until the **REPEAT** indicator shows steadily on the display. All tracks on the disc will be played over and over again till you press the **STOP** button on unit or remote control.
- To repeat a folder, press the **PROG./P-MODE/M.** button on unit or remote control during play until the **REPEAT FOLD** indicator shows on the display. All tracks in the current folder will be played over and over again till you press the **STOP** button on unit or remote control. (This option is only available when playing an MP3 disc that contains more than one folder.)
- To cancel repeat play, press the **PROG./P-MODE/M.** button on unit or remote control until the display no longer shows any repeat indicators.

**RANDOM PLAY**

Press the **PROG./P-MODE/M. button** on unit or remote control during play until the "RAN" indicator shows on the display. Tracks will play in random order. To resume normal playback, press the **PROG./P-MODE/M.** button on unit or remote control until the "RAN" indicator disappears from the display.

**INTRO PLAY**

Press the **PROG./P-MODE/M. button** on unit or remote control during play until the "INTRO" indicator is shown on the display. The first 10 seconds of each track will play, and then skip to the next track. To resume normal playback, press the **PROG./P-MODE/M. button** on unit or remote control until the "INTRO" indicator disappears from the display.

## LISTENING TO USB

**USB OPERATION**

1. Press the **FUNCTION** button on unit or remote control to select "USB" mode.
2. Connect the USB memory stick to the USB port found on the front of the unit. The display will show the total number of playable tracks on the USB device. Playback will start automatically from Track 1.
3. To pause playback, press the **PLAY/PAUSE** button on unit or remote control . The current track time will flash on the display.
4. To resume playback, press the **PLAY /PAUSE** button on unit or remote control again.
5. To stop playback, press the **STOP** button on unit or remote control . The display will show the total number of tracks.
6. To learn more about custom programs and repeat/random/intro playback, please refer to the CD/MP3 OPERATION section of this manual.

**CAUTION:**

▶ To prevent harmful interference, always connect USB devices directly to the unit. Do not use a USB extension cable to connect USB devices to the unit.

**MICROPHONE OPERATION**

This unit provides one 3.5mm Mic Jack for Karaoke function. The microphone is available in all modes.

1. Connect a 3.5mm microphone to the mic jack, if your microphone is with 6.3mm connector, then insert the 3.5mm to 6.3mm adaptor (included in the accessories), and connect your device to the adaptor.
2. Adjust the volume level by turning the **VOLUME** dial on the unit or **VOL.+/VOL.-** keys on remote control.

## BLUETOOTH OPERATION

1. Press the **FUNCTION** button on unit or remote control to switch to BLUETOOTH function, the LCD will display" BT " and the light will flash at high speed.
2. Turn on the Bluetooth function on the device, scan the unit "BLAUPUNKT MC60BT" and connect, then input the password 0000 if required, the light will light up to indicate connection done, and the display will show "BT". Press Play to start playback. If the unit can't connect the relative Bluetooth within 2 minutes, the indicator light will flash each 2'nds. Then press the PAIR button on unit or on remote control to reconnect.
3. Press the VOLUME UP/DOWN on unit/remote control or the device to your desired level.
4. Press the PAIR button on unit or on remote control to disconnect Bluetooth.

**Note:** The Bluetooth works best within 10 meters.

# SPECIFICATIONS

## GENERAL

Power Requirement..... AC100-240V -60/50Hz
Power consumption..... 60 Watts
Dimensions..... MAIN UNIT: 210(L) x 268(D) x 317 (H) mm
SPEAKER: 220(L) x 270(D) x 317 (H) mm
Operation temperature ..... + 5°C – + 35° C

## RECEIVER SECTION

Receiving Bands..... FM ONLY
Frequency Range..... FM 87.5 – 108 MHz

## COMPACT DISC SECTION

Optical Pickup ..... 3-Beam Laser
Frequency Response..... 100Hz – 16KHz

## AUDIO SECTION

Power output..... 25W x 2

## ACCESSORIES

Instruction Booklet.....1
AC Cord..... 1
6.3mm Microphone..... 1
Microphone Adaptor..... 1

**Note**: Specifications are subject to change for continuous improvement without prior notice.

ENGLISH

Dziękujemy za zakupienie naszego produktu. Prosimy o zapoznanie się z treścią instrukcji przed wykonaniem połączeń i obsługą tego produktu. Należy zachować instrukcję do użytku w przyszłości.

## WAŻNE INSTRUKCJE DOTYCZĄCE BEZPIECZEŃSTWA

**Ważne instrukcje dotyczące bezpieczeństwa**
**Przestroga:**
Aby zmniejszyć ryzyko porażenia prądem, nie wolno demontować pokrywy ani tylnej części urządzenia. Wewnątrz urządzenia nie znajdują się elementy przeznaczone do samodzielnej naprawy przez użytkownika. Konserwacją i naprawą sprzętu zajmują się wyłącznie wykwalifikowani pracownicy serwisu.

**Objaśnienie symboli graficznych:**

Symbol błyskawicy zakończonej strzałką umieszczonej w trójkącie równobocznym ostrzega użytkownika przed nieizolowanym „niebezpiecznym napięciem" w obrębie obudowy urządzenia, które może osiągnąć wielkość grożącą porażeniem prądem elektrycznym.

Znak wykrzyknika w trójkącie równobocznym ostrzega użytkownika, że w tym momencie przedstawione są ważne informacje dotyczące obsługi i konserwacji sprzętu w dokumentacji, dołączonej do urządzenia.

Ten symbol oznacza urządzenie laserowe klasy 1. Wiązka laserowa po zetknięciu się ze skórą ludzką może doprowadzić do obrażeń.

Prosimy o przeczytanie tej instrukcji przed przystąpieniem do obsługi urządzenia, aby zapoznać się z jego funkcjami i wykorzystać je zgodnie z przeznaczeniem. Zapewni to długotrwałą, bezawaryjną obsługę urządzenia i przyjemność z użytkowania.

## Ważne informacje

- Należy zachować instrukcję obsługi oraz informacje dotyczące bezpieczeństwa w celu wykorzystania ich w przyszłości.
- Nie należy dopuszczać do tego, aby na urządzenie kapała lub wylewała się ciecz. Nie wolno też używać go w wilgotnych miejscach, jak np. łazienka.
- Nie wolno instalować tego urządzenia w następujących miejscach:
- Wystawionych na bezpośrednie działanie promieni słonecznych lub w pobliżu grzejników.
- Kłaść go na wierzchu innego sprzętu stereofonicznego który wydziela ciepło.
- Blokując wentylację lub w zapylonym miejscu.
- W miejscach narażonych na ciągłe drgania.
- W miejscach o wysokiej wilgotności.
- Nie wolno stawiać urządzenia w pobliżu świec lub otwartego ognia.
- Urządzenia można używać wyłącznie w sposób opisany w niniejszej instrukcji.

- Przed pierwszym włączeniem zasilania należy upewnić się, że zasilacz został prawidłowo podłączony.

## INSTRUKCJE DOTYCZĄCE BEZPIECZEŃSTWA

1. **Przeczytać instrukcje** — przed korzystaniem z urządzenia należy przeczytać całość instrukcji obsługi oraz informacje o bezpieczeństwie.
2. **Zachować instrukcje** — należy zachować instrukcje użytkowania i obsługi w celu wykorzystania ich w przyszłości.
3. **Przestrzegać ostrzeżeń** — należy postępować zgodnie z wszystkimi ostrzeżeniami zamieszczonymi na urządzeniu oraz zgodnie z instrukcją obsługi.
4. **Przestrzegać instrukcji** — należy postępować zgodnie z instrukcją obsługi oraz wskazówkami dla użytkownika.
5. **Instalacja** — należy ustawić urządzenie zgodnie z instrukcjami producenta.
6. **Źródła zasilania** – urządzenie powinno być zasilane wyłącznie ze źródeł o parametrach podanych na oznaczeniach na kablu zasilania. Jeżeli użytkownik nie jest pewien, jakiego rodzaju zasilaniem dysponuje w domu, powinien skontaktować się ze sprzedawcą urządzenia lub lokalnym dostawcą energii elektrycznej.
7. **Uziemienie lub polaryzacja zasilania** — urządzenie nie musi być uziemione. Należy upewnić się, że wtyczka jest do końca włożona do gniazdka sieciowego lub przedłużacza, aby nie dopuścić do odsłonięcia bolców lub styków. Niektóre wersje urządzenia mogą być wyposażone w spolaryzowaną wtyczkę prądu przemiennego (z jednym bolcem szerszym). Tę wtyczkę można włożyć do gniazdka sieciowego tylko w jeden sposób. Jest to funkcja zabezpieczająca. Jeśli nie można włożyć wtyczki do gniazda, należy spróbować ją odwrócić. Jeśli wtyczka nadal nie pasuje do gniazda, należy zlecić elektrykowi jego wymianę. Nie wolno zdejmować zabezpieczeń z wtyczki spolaryzowanej. Gdy korzysta się z przedłużacza lub kabla zasilania innego niż dostarczony razem z urządzeniem, powinny mieć właściwe wtyczki oraz atest bezpieczeństwa wymagany w danym kraju.
8. **Zabezpieczenie kabla zasilania** — kable zasilania należy poprowadzić w taki sposób, aby nie można było po nich chodzić, przycisnąć lub przyciąć postawionymi przedmiotami. Zwrócić szczególną uwagę na wtyczki, gniazdka sieciowe i miejsca, w którym kable są wyprowadzone z urządzenia.
9. **Przeciążanie** — nie wolno przeciążać gniazdek ściennych, przedłużaczy i rozdzielaczy elektrycznych, ponieważ grozi to wybuchem pożaru lub porażeniem prądem elektrycznym.
10. **Wentylacja** — urządzenie musi być poprawnie wentylowane. Nie wolno ustawiać urządzenia na łóżku, sofie lub podobnych powierzchniach. Nie wolno przykrywać urządzenia obrusami, serwetkami, gazetami itd.
11. **Ciepło** — nie ustawiać urządzenia w pobliżu źródeł ciepła, takich jak grzejniki, promienniki, piece lub innych urządzeń (również wzmacniacze) wytwarzających ciepło. Nie stawiać na urządzeniu zapalonych świec i innych źródeł otwartego ognia.
12. **Woda i wilgoć** — aby zmniejszyć zagrożenie pożarem lub porażeniem elektrycznym, nie wolno narażać urządzenia na bezpośrednie działanie deszczu, wody i wilgoci, jak np. w saunie czy w łazience. Nie używać niniejszego urządzenia w pobliżu wody, na przykład obok wanny, umywalki, zlewu kuchennego lub balii, w wilgotnej piwnicy lub w pobliżu basenu (lub w podobnych miejscach).
13. **Przedmioty i ciecze w urządzeniu** — nie należy wciskać jakichkolwiek przedmiotów przez otwory urządzenia, ponieważ mogą one zetknąć się z punktami niebezpiecznego napięcia i podzespołami, co może wywołać pożar lub porażenie prądem. Pod żadnym pozorem nie należy rozlewać jakichkolwiek cieczy na powierzchni urządzenia. Nie wolno kłaść na wierzchu urządzenia przedmiotów zawierających ciecze.
14. **Czyszczenie** — należy zawsze odłączyć urządzenie od gniazdka sieciowego przed czyszczeniem. Kurz dookoła głośnika można usunąć suchą szmatką. Jeśli do czyszczenia ma być użyty aerozol, nie należy kierować rozpylanego strumienia bezpośrednio na urządzenie,

ale na szmatkę. Należy uważać, aby nie uszkodzić jednostek napędowych.

15. **Wyposażenie dodatkowe** — nie wolno używać akcesoriów, które nie są dopuszczone przez producenta, gdyż mogą stwarzać zagrożenie.
16. **Akcesoria** — nie wolno ustawiać urządzenia na niestabilnym wózku, stojaku, statywie, wsporniku czy stole. Urządzenie może ulec przewróceniu i uszkodzeniu oraz spowodować poważne obrażenia u dziecka lub osoby dorosłej. Należy używać wyłącznie wózków, stojaków, statywów, wsporników i stołów określonych przez producenta albo sprzedawanych wraz z urządzeniem. Montaż urządzenia należy przeprowadzać zgodnie z instrukcjami producenta, przy użyciu zestawu montażowego zalecanego przez producenta.
17. **Przenoszenie urządzenia** — urządzenie umieszczone na wózku należy przesuwać bardzo ostrożnie. Gwałtowne zatrzymanie, zbyt duża siła lub nierówne powierzchnie mogą spowodować przewrócenie wózka wraz z urządzeniem.
18. **Okres nieużywania urządzenia** — kabel zasilania urządzenia należy odłączyć od gniazdka sieciowego w trakcie burz z wyładowaniami atmosferycznymi lub gdy urządzenie nie będzie używane przez dłuższy czas.
19. **Serwisowanie** – nie należy próbować własnoręcznego przeglądania urządzenia. Otwieranie pokrywy może spowodować kontakt z niebezpiecznym napięciem i narazić użytkownika na inne niebezpieczeństwa. Konserwacją i naprawą sprzętu zajmują się wyłącznie wykwalifikowani pracownicy serwisu.
20. Gdy urządzenie nie jest używane, należy odłączyć jego wtyczkę zasilania od gniazdka sieciowego. Gdy urządzenie jest podłączone do źródła zasilania, znajduje się w trybie czuwania i nie jest całkowicie wyłączone.
21. **Części zamienne** — przy wymianie części należy sprawdzić, czy pracownik serwisu użył części zamiennych zalecanych przez producenta lub też czy części są identyczne jak część oryginalna. Dokonywanie wymiany na niezatwierdzone części grozi wybuchem pożaru, porażeniem prądem elektrycznym lub innymi niebezpieczeństwami.
22. **Główne bezpieczniki** — aby zabezpieczyć w sposób ciągły urządzenie przed pożarem, należy używać bezpieczników właściwego typu i parametrów. Parametry bezpieczników w danym zakresie napięcia są zaznaczone na urządzeniu.
23. Nie wolno zwiększać głośności przy słuchaniu części utworu o małej głośności lub przy braku wejściowego sygnału audio. W innym wypadku może dojść do uszkodzenia głośnika przy gwałtownym wzroście natężenia sygnału.
24. Jedynym sposobem całkowitego odłączenia urządzenia od źródła zasilania jest odłączenie kabla zasilania z gniazdka zasilania lub z urządzenia. Gniazdko sieciowe lub wejście kabla zasilania do urządzenia muszą być zawsze dostępne w trakcie używania produktu.
25. Urządzenie powinno się ustawić w pobliżu gniazdka sieciowego lub przedłużacza i w taki sposób, aby zawsze było dostępne.
26. Maksymalna temperatura otoczenia urządzenia wynosi 35°C.
27. **Wskazówki dotyczące wyładowań elektrostatycznych** — jeśli działanie urządzenia jest zakłócone wyładowaniami elektrostatycznymi, należy go wyłączyć i ponownie włączyć lub przenieść urządzenie w inne miejsce.
28. **Bateria**
    a. Baterie nie mogą być narażone na działanie nadmiernego ciepła, jak np. promieni słonecznych, ognia itp.
    b. Podczas utylizacji baterii należy zwrócić uwagę na aspekty ochrony środowiska.
    c. Przestroga dotycząca używania baterii: aby nie dopuścić do rozszczelnienia baterii, które może spowodować obrażenia ciała bądź uszkodzenie urządzenia:
    - Podczas wkładania baterii zwrócić uwagę na jej polaryzację (+ i -).
    - Nie wolno jednocześnie używać różnych baterii — starych i nowych baterii standardowych i alkalicznych itd.
    - Należy wyjąć baterie z urządzenia, gdy nie będzie ono używane przez dłuższy czas.

Bluetooth

Właścicielem znaków towarowych i logo Bluetooth® jest firma Bluetooth SIG, Inc. USA. Użycie tych znaków i logo podlega licencji. Inne znaki i nazwy handlowe należą do odpowiednich właścicieli.

## OSTRZEŻENIE

Urządzenie nie powinno być używane przez osoby (w tym dzieci) o obniżonej sprawności fizycznej, sensorycznej lub umysłowej oraz osoby z niewystarczającą wiedzą i doświadczeniem, jeśli nie znajdują się one pod nadzorem osoby odpowiedzialnej za ich bezpieczeństwo i nie zostały poinstruowane jak bezpiecznie używać urządzenia. Obecność osób dorosłych jest wymagana, jeśli urządzenie obsługują dzieci; pozwoli to zapewnić bezpieczne korzystanie z urządzenia.

1. Aby nie dopuścić do ewentualnej utraty słuchu, nie wolno słuchać głośno muzyki przez dłuższy czas.
2. Nie wolno pozostawić pracującego urządzenia bez nadzoru! Należy wyłączać urządzenie, gdy nie jest ono używane, nawet przez krótką chwilę.
3. Urządzenia nie wolno obsługiwać za pośrednictwem zewnętrznego zegara z układem czasowym ani za pomocą oddzielnego układu ze zdalnym sterowaniem.
4. Aby uniknąć zagrożenia w przypadku uszkodzenia przewodu zasilania, wymianę powinien wykonać producent, autoryzowany punkt serwisowy lub inna osoba posiadająca odpowiednie kwalifikacje.
5. Przed przystąpieniem do obsługi urządzenia należy sprawdzić, czy jego napięcie odpowiada napięciu występującemu w lokalnej sieci zasilającej.
6. Nie wolno zakrywać otworów wentylacyjnych urządzenia np. gazetami, obrusem, zasłonami itp. Należy upewnić się, że nad urządzeniem jest co najmniej 20 cm wolnego miejsca, a z każdej jego strony — co najmniej 5 cm.
7. Nie należy dopuszczać do tego, aby na urządzenie kapała lub wylewała się ciecz, ani nie należy stawiać na nim przedmiotów wypełnionych cieczami, takich jak wazony.
8. Aby uniknąć pożaru lub porażenia prądem elektrycznym, należy chronić urządzenie przed gorącymi miejscami, działaniem deszczu, wilgoci i pyłu.
9. Nie wolno ustawiać urządzenia w pobliżu jakichkolwiek źródeł wody, np. kranów, wanien, pralek lub basenów pływackich. Urządzenie należy ustawić na równym i stabilnym podłożu.
10. Nie wolno narażać urządzenia na silne pole magnetyczne.
11. Nie wolno stawiać urządzenia bezpośrednio na wzmacniaczu lub amplitunerze.
12. Nie wolno stawiać urządzenia w wilgotnym miejscu, gdyż wilgoć ma szkodliwy wpływ na podzespoły elektryczne.
13. Po wniesieniu urządzenia z zimnego do ciepłego miejsca lub do wilgotnego miejsca może dojść do kondensacji wilgoci na soczewce wewnątrz odtwarzacza. W takiej sytuacji urządzenie nie będzie działać prawidłowo. Należy pozostawić włączone urządzenie na około jedną godzinę, aby umożliwić odparowanie wilgoci.
14. Nie wolno czyścić urządzenia rozpuszczalnikami chemicznymi, gdyż mogą one zniszczyć lakier obudowy. Urządzenie wyciera się czystą, suchą lub nieznacznie zwilżoną ściereczką.
15. Podczas wyciągania wtyczki z gniazdka ściennego należy zawsze ciągnąć za wtyczkę, nigdy za kabel zasilania.
16. Wtyczka sieciowa jest używana do odłączania napięcia zasilającego i powinna być zawsze dostępna.

## DBAŁOŚĆ O PŁYTY CD

1. Można używać tylko płyt oznaczonych w pokazany sposób.
2. Obchodzenie się z płytami — informacje
   - Nieużywane płyty należy schować do pudełka.
   - Nie wolno dotykać błyszczącej powierzchni płyty.
   - Nie wolno przyklejać etykiet ani innych rzeczy do płyty.
   - Nie wolno wyginać płyt.

PRZENOSIĆ PŁYTY TYLKO W POKAZANY SPOSÓB

3. Przechowywanie
   - Przechowywać płyty w pudełkach.
   - Nie wolno wystawiać płyty na bezpośrednie działanie promieni słonecznych lub pyłu.

NIE PRZECHOWYWAĆ W POBLIŻU ŹRÓDEŁ CIEPŁA

4. Czyszczenie płyty
   - W razie zabrudzenia płyty czyść ją jedynie miękką, suchą ściereczką.
   - Wytrzyj płytę ruchem prostym od środka do jej brzegu.

PRAWIDŁOWO NIEPRAWIDŁOWO

OD ŚRODKA DO KRAWĘDZI

   - Nie wolno używać benzyny, rozpuszczalników, środków do mycia płyt winylowych lub aerozolu antystatycznego.
   - Gdy odtwarzacz płyt CD nie jest używany, jego drzwiczki powinny być zamknięte, aby nie dopuścić do zanieczyszczenia pyłem.
   - Nie wolno dotykać soczewki lasera.

## UWAGA

Niniejsze urządzenie spełnia wymagania dyrektyw europejskich dotyczących zakłóceń radiowych.

Produkt został wyprodukowany z wysokiej jakości materiałów i podzespołów, które można poddać recyklingowi i ponownie użyć.

Jeśli na urządzeniu znajduje się znak przekreślonego kosza na śmieci, oznacza to, że produkt jest objęty postanowieniami dyrektywy europejskiej 2002/96/WE. Należy zapoznać się z wymaganiami dotyczącymi lokalnego systemu zbiórki odpadów elektrycznych i elektronicznych. Należy postępować zgodnie z lokalnymi przepisami. Nie wolno wyrzucać tego produktu razem ze zwykłymi odpadami domowymi. Prawidłowe usunięcie starego produktu zapobiegnie potencjalnym negatywnym skutkom dla środowiska naturalnego i zdrowia ludzkiego.

Urządzenie jest wyposażone w baterie objęte dyrektywą europejską 2013/56/EU . Baterii nie wolno wyrzucać razem z odpadami gospodarstwa domowego. Należy zapoznać się z lokalnymi przepisami dotyczącymi oddzielnej zbiórki baterii, ponieważ prawidłowa utylizacja zapobiegnie potencjalnym negatywnym skutkom dla środowiska naturalnego i zdrowia ludzkiego.

## Informacje o ochronie środowiska naturalnego

Opakowanie zawiera tylko niezbędne elementy. Dołożono wszelkich starań, aby trzy materiały składowe opakowania były łatwe do oddzielenia: karton (pudełko), pianka polistyrenowa (zabezpieczenia wewnątrz) i polietylen (torebki, arkusz ochronny). Urządzenie wyprodukowano z materiałów, które można poddać recyklingowi i użyć ponownie po ich demontażu przez wyspecjalizowaną firmę. Należy przestrzegać lokalnych przepisów dotyczących utylizacji materiałów opakowaniowych, zużytych baterii i niepotrzebnych urządzeń.
Nagrywanie i odtwarzanie materiałów może wymagać uzyskania zgody. Patrz ustawa o prawach autorskich i prawach wykonawców/artystów.

## LOKALIZACJA ELEMENTÓW STEROWANIA

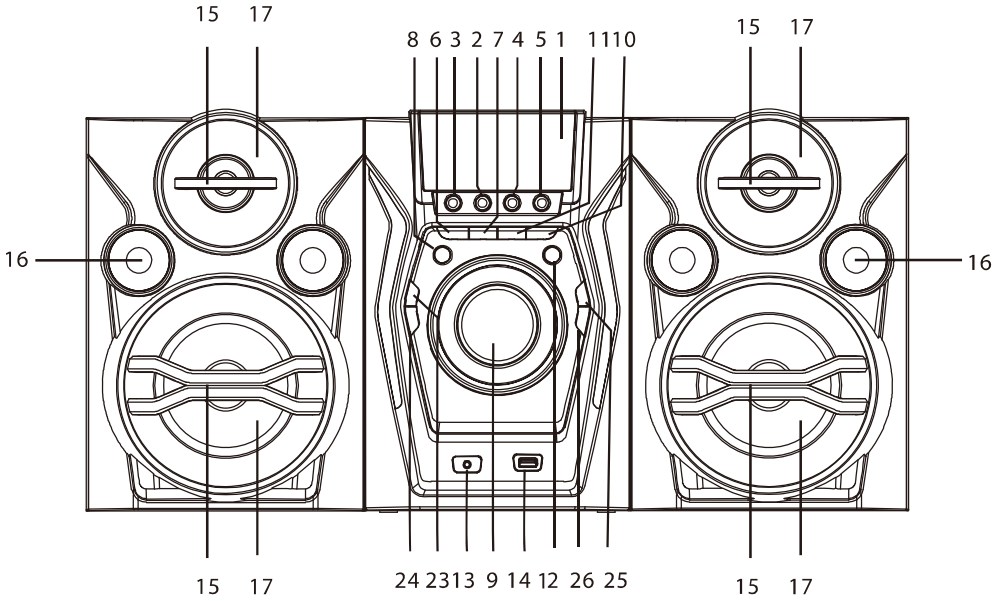


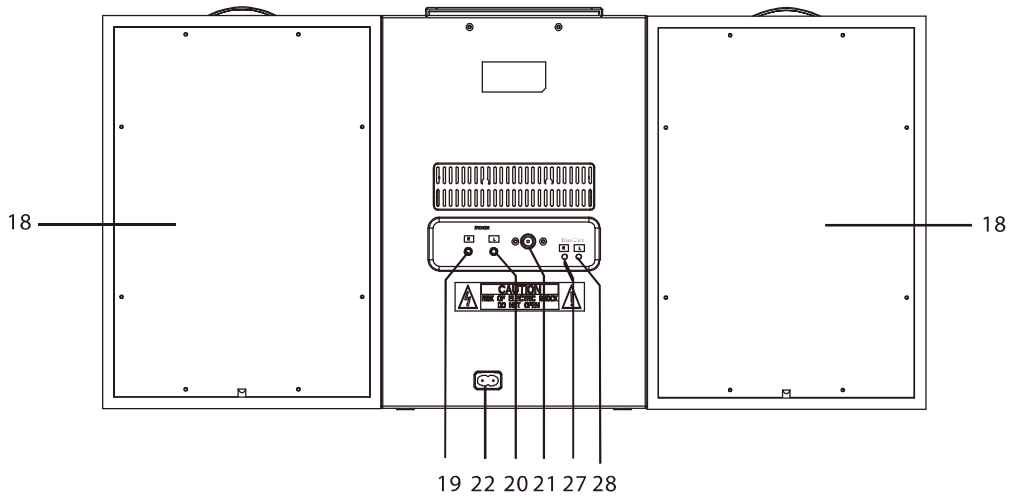


## NAZWY ELEMENTÓW STEROWANIA

1. Wyświetlacz
2. Przycisk PREVIOUS/REVERSE
3. Przycisk pauzy/odtwarzania
4. Przycisk NEXT/FORWARD
5. Przycisk STOP
6. Przycisk DISCO LIGHT
7. Przycisk PROG/P-Mode
8. Przycisk FUNCTION
9. Pokrętło głośności VOLUME
10. Przycisk NEXT/FORWARD+10
11. Przycisk PREVIOUS/REVERSE-10
12. Przycisk POWER/STANDBY
13. Wejście mikrofonu
14. Port USB
15. Osłona głośnika pasywnego
16. Otwór bass-reflex
17. Osłona głośnika
18. Drewniana obudowa
19. Prawy głośnik
20. Lewy głośnik
21. Gniazdo anteny FM
22. Wejście zasilacza sieciowego
23. Przycisk parowania
24. Przycisk EQ/ID3
25. Przycisk strojenia TUN+
26. Przycisk strojenia TUN–
27. Oświetlenie prawego głośnika
28. Oświetlenie lewego głośnika

# PILOT ZDALNEGO STEROWANIA

## ZAKŁADANIE BATERII DO PILOTA

- Otwórz pokrywę schowka na baterie.
- Włóż nowe baterie „AAA" (brak w zestawie), zachowując polaryzację wskazaną wewnątrz komory baterii.
- Zamknij pokrywę.

## Funkcje przycisków

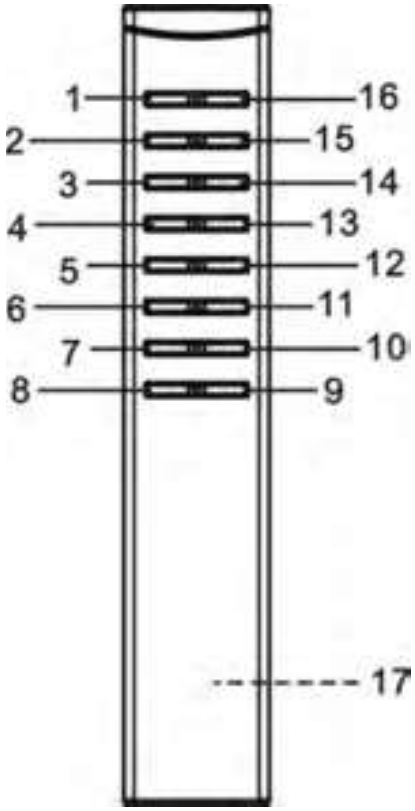


1.Przycisk funkcji
2.TUN.-
3.Przycisk STOP
4.Przycisk SKIP BACKWARD
5.Przycisk FOLD.+/+10/MEMORY+
6.Przycisk MUTE
7.Przycisk PROG./MEMORY/P-MODE
8.Przycisk VOL–
9.Przycisk VOL+
10.Przycisk DISCO LIGHT
11.EQ/ID3
12.Przycisk FOLD.–/–10/MEMORY
13.Przycisk SKIP FORWARD
14.Przycisk odtwarzania/pauzy/parowania
15.TUN.+
16.Przycisk POWER/STANDBY
17.KOMORA BATERII

POLISH

# OBSŁUGA PILOTEM ZDALNEGO STEROWANIA

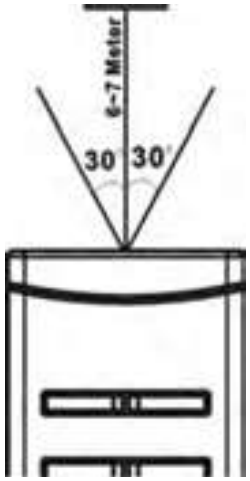


Aby obsługiwać urządzenie pilotem zdalnego sterowania, wyceluj pilota w kierunku czujnika podczerwieni na panelu przednim i naciśnij odpowiedni przycisk na pilocie.
Używaj pilota z odległości nie większej niż 6–7 metrów od urządzenia i ustaw pilot pod kątem do 30°. Jasne oświetlenie lub promienie słoneczne mogą zakłócić działanie pilota zdalnego sterowania. Jeśli pilot nie działa w sposób zadowalający lub nie działa wcale, najpierw wymień baterie, a następnie zmniejsz poziom oświetlenia w pomieszczeniu.

# ŹRÓDŁO ZASILANIA

Urządzenie jest zasilane z sieci elektrycznej prądu przemiennego.

### ZASILANIE Z SIECI ELEKTRYCZNEJ

Podłącz jedną wtyczkę kabla zasilania do gniazda w urządzeniu, a drugą wtyczkę do gniazda ściennego.

# FUNKCJE PODSTAWOWE

### WŁĄCZANIE/WYŁĄCZANIE URZĄDZENIA

Podłącz kabel lewego i prawego głośnika do gniazda L/R; podłącz też przewód anteny FM do gniazda FM ANT. z tyłu obudowy. Naciśnij przycisk **STANDBY** na urządzeniu lub na pilocie zdalnego sterowania, aby włączyć lub wyłączyć zasilanie.

### Wskazówki dotyczące wyładowań elektrostatycznych

Jeśli działanie urządzenia zostanie zakłócone wyładowaniami elektrostatycznymi, należy go wyłączyć i ponownie włączyć.

### KONFIGUROWANIE TRYBU PRACY

Aby zmienić tryb pracy urządzenia, naciśnij przycisk **FUNCTION** na urządzeniu (RADIO / CD / USB / Bluetooth ).

### REGULACJA POZIOMU GŁOŚNOŚCI

Obracaj pokrętło **VOLUME** na urządzeniu lub naciskaj przyciski **VOL.+/VOL.-** na plocie, aby zwiększyć lub zmniejszyć poziom głośności.

### FUNKCJA KOREKTORA GRAFICZNEGO (EQ)

Urządzenie ma wbudowany korektor graficzny. Naciśnij podczas odtwarzania przycisk **EQ/ID3** na urządzeniu lub na pilocie, aby wybrać ustawienie najbardziej zbliżone do własnych upodobań: FLAT, CLASSIC, ROCK, POP i JAZZ.

### System Id3

Urządzenie obsługuje system znaczników „ID3". Jeśli plik MP3 jest w formacie „ID3", urządzenie automatycznie wyszuka takich danych, jak „TYTUŁ", „NAZWA WYKONAWCY" i „TYTUŁ ALBUMU" w celu ich wyświetlenia na wyświetlaczu. Aby wyłączyć wyświetlanie znaczników, naciśnij i przytrzymaj przycisk **EQ/ID3**. Zostanie przywrócony standardowy stan wyświetlacza.

### ŚWIATŁO DYSKOTEKOWE

Aby zmienić efekt światła dyskotekowego, naciśnij przycisk **DISCO LIGHT** na urządzeniu lub na pilocie. Można wybrać 8 różnych trybów światła.
Aby wyłączyć efekt światła dyskotekowego, naciskaj przycisk **DISCO LIGHT** na urządzeniu lub na pilocie do momentu wyświetlenia komunikatu „OFF".

# OBSŁUGA RADIA

### DOSTRAJANIE STACJI RADIOWYCH

1. Naciśnij przycisk **FUNCTION** na urządzeniu lub na pilocie zdalnego sterowania, aby wybrać funkcję radia. Urządzenie umożliwia odbieranie wyłącznie stacji FM.
2. Dostrój się do żądanej stacji, naciskając przycisk **TUN.+/TUN.-** na urządzeniu lub na pilocie zdalnego sterowania. Częstotliwość stacji jest wskazywana na wyświetlaczu. Przykład: FM87.80 MHz. Jeśli urządzenie odbiera sygnał stereofoniczny, zostanie wyświetlony wskaźnik

„STEREO".
3. Obracaj pokrętło **VOLUME** na urządzeniu lub naciskaj przyciski **VOL.+/VOL.-** na plocie, aby ustawić żądany poziom głośności.
4. Wysuń całkowicie antenę FM lub przenieś urządzenie w inne miejsce/na otwartą przestrzeń, aby uzyskać najlepszy odbiór.
5. Aby wyłączyć radio, naciśnij przycisk **FUNCTION** na urządzeniu lub na pilocie zdalnego sterowania, aby zmienić tryb pracy lub naciśnij przycisk **POWER**, aby wyłączyć urządzenie.

### AUTOMATYCZNE SKANOWANIE I PROGRAMOWANIE STACJI W PAMIĘCI

Aby automatycznie skanować i programować stacje w pamięci, naciśnij przycisk **odtwarzania/pauzy** na urządzeniu lub na pilocie. Stacje o dobrej słyszalności zostaną zapisane w pamięci urządzenia. Po zakończeniu skanowania urządzenie automatycznie przejdzie do zaprogramowanej stacji 1 (P01). Aby przejść do następnej dostrojonej stacji, naciśnij przycisk **FOLD.+/+10/M.+** na urządzeniu lub na pilocie. Aby przejść do poprzedniej dostrojonej stacji, naciśnij przycisk **FOLD.–/–10/M.–** na urządzeniu lub na pilocie.
Naciśnij i przytrzymaj przycisk TUN+ lub TUN– przez sekundę lub dłużej. Tuner automatycznie wyszuka pierwszą stację o dostatecznie silnym sygnale.

## RĘCZNE PROGRAMOWANIE STACJI W PAMIĘCI

Można wybrać stacje, które zostaną zapisane w pamięci, co pozwala na łatwe dostrojenie się do nich.
1. Naciśnij przycisk PROG./P-MODE/M. na urządzeniu lub na pilocie. Symbol „P01" zacznie migać na wyświetlaczu. Naciskaj przyciski TUN+ lub TUN– na urządzeniu lub pilocie, aby dostroić się do żądanej stacji.
2. Naciśnij przycisk PROG./P-MODE /M. na urządzeniu lub na pilocie, aby wybrać miejsce w pamięci, a następnie naciśnij ponownie przycisk PROG./P-MODE/M. na urządzeniu lub na pilocie.
3. Aby zapisać kolejną stację, powtórz kroki (1) i (2). Urządzenie umożliwia zapisanie maksymalnie 30 stacji FM.

Aby przejść do dostrojonej stacji, naciśnij przycisk FOLD.+/+10/M.+ lub FOLD.–/–10/M.– na urządzeniu lub na pilocie.

## OBSŁUGA CD/MP3

### OBSŁUGIWANE FORMATY PŁYT

Urządzenie umożliwia odtwarzanie wszystkich płyt audio CD/MP3, sfinalizowanych cyfrowych płyt CD-R, sfinalizowanych, cyfrowych płyt audio CD-R i płyt CD/CD-R/CD-RW w formacie CD-DA.

### ŁADOWANIE PŁYTY

1. Naciśnij przycisk **FUNCTION** na urządzeniu lub pilocie, aby wybrać tryb „CD".
2. Naciśnij przycisk „PUSH TO OPEN" na drzwiczkach CD, aby je otworzyć. Na wyświetlaczu pojawi się wskazanie „OPEN".
3. Włóż płytę audio CD lub MP3 do kieszeni (etykietą do góry).
4. Zamknij drzwiczki CD. Na wyświetlaczu pojawi się wskazanie „CD READ", a następnie łączna liczba utworów na płycie. Odtwarzanie rozpocznie się automatycznie.
5. Aby wyjąć płytę, naciśnij przycisk **STANDBY** na urządzeniu lub na pilocie zdalnego sterowania w celu wyłączenia urządzenia. Następnie naciśnij przycisk „PUSH TO OPEN" na drzwiczkach CD, aby je otworzyć. Złap płytę za brzegi i wyjmij z urządzenia.

**Uwaga:**
1. Przed otwarciem drzwiczek CD upewnij się, że płyta przestała się obracać.
2. Aby zapewnić poprawne działanie urządzenia, należy poczekać z wykonywaniem innych czynności aż do ukończenia odczytu płyty przez odtwarzacz.

3. Jeśli płyty nie da się odczytać lub jej nie ma w odtwarzaczu, zostanie wyświetlony komunikat „**NO DISC**".

## ODTWARZANIE PŁYTY

1. Odtwarzanie rozpocznie się automatycznie od utworu 1 po włożeniu zgodnej płyty i jej odczytaniu przez odtwarzacz.

- Aby wstrzymać chwilowo odtwarzanie, naciśnij przycisk **odtwarzania/pauzy** na urządzeniu lub na pilocie zdalnego sterowania. Bieżący czas odtwarzania utworu będzie migał na wyświetlaczu.
- Aby wznowić odtwarzanie, naciśnij ponownie przycisk **odtwarzania/pauzy** na urządzeniu lub na pilocie zdalnego sterowania.

2. Aby zatrzymać odtwarzanie, naciśnij przycisk **STOP** na urządzeniu lub na pilocie zdalnego sterowania. Na wyświetlaczu pojawi się liczba wszystkich utworów.

## PRZEJŚCIE DO DANEGO UTWORU/CZASU W UTWORZE

**Aby wybrać żądany utwór**

Naciśnij przycisk **SKIP UP** lub **SKIP DOWN** na urządzeniu lub pilocie, aby przejść odpowiednio do następnego lub poprzedniego utworu. Na wyświetlaczu pojawią się numery utworów

**Aby szybko przejść do danego miejsca w utworze**

Naciśnij i przytrzymaj przycisk **SKIP UP** lub **SKIP DOWN** na urządzeniu lub pilocie, aby szybko przewijać do przodu lub do tyłu w danym utworze. Czas odtwarzania utworu jest wskazywany na wyświetlaczu.

**Aby wybrać utwór, którego numer jest większy od 10 (tylko płyty Mp3)**

Aby wybrać żądany folder, naciśnij i przytrzymaj przycisk **FOLD+/+10/M+**, aby każdorazowo przeskoczyć do przodu o jeden folder, a następnie naciśnij przycisk **SKIP UP**, aby wybrać żądany utwór.

Aby wybrać piosenkę / utwór, który numer przekracza 10, naciśnij klapkę + / 10 + / M + przycisk za każdym razem, aby przejść do przodu o 10 utworów, a następnie naciśnij przycisk SKIP UP, aby wybrać żądany utwór.

**PROGRAMOWANIE UTWORÓW**

Można utworzyć własną listę odtwarzania utworów po zatrzymaniu odtwarzania z płyty. Można zaprogramować do 20 utworów z płyty CD i do 99 utworów z płyty Mp3.

1. Po zatrzymaniu odtwarzania naciśnij przycisk **PROG./P-MODE /M.** na urządzeniu lub na pilocie. Na wyświetlaczu zacznie migać symbol **PROG** i pojawi się wskazanie **„P01 001".**
2. Naciśnij przycisk **SKIP UP** lub **SKIP DOWN** na urządzeniu lub na pilocie, aby wybrać pierwszy utwór do zapisania na liście, a następnie naciśnij ponownie przycisk **PROG./P-MODE/M.** na urządzeniu lub na pilocie w celu zapisania. Na wyświetlaczu pojawi się następny numer programu (np. **„P02 012")**.
3. Powtórz czynność 2, aby zapisać inne utwory na liście aż do zaprogramowania wszystkich utworów.
4. Naciśnij przycisk **odtwarzania/pauzy** na urządzeniu lub na pilocie zdalnego sterowania, aby rozpocząć odtwarzanie utworów z listy od początku. Na wyświetlaczu pojawi się numer aktualnie odtwarzanego utworu.
5. Aby zatrzymać odtwarzanie z programem, naciśnij przycisk **STOP** na urządzeniu lub na pilocie zdalnego sterowania. Aby skasować program, naciśnij przycisk **STOP** na urządzeniu lub na pilocie zdalnego sterowania przy zatrzymanym odtwarzaniu z płyty CD. Następnie otwórz drzwiczki CD. Program zostanie skasowany.

**PRZESTROGA:**

▶Aby uniknąć zakłóceń dźwięku, zaleca się podłączanie pamięci USB bezpośrednio do urządzenia. Nie należy używać przedłużaczy do podłączania pamięci USB do urządzenia.

**OBSŁUGA MIKROFONU**

Urządzenie jest wyposażone w jedno wejście 3,5 mm do podłączenia mikrofonu do karaoke. Mikrofon jest dostępny we wszystkich trybach pracy.

1. Podłącz mikrofon z wtyczką 3,5 mm do gniazda; jeśli mikrofon jest wyposażony we wtyczkę 6,3 mm, podłącz przejściówkę 3,5 mm do 6,3 mm (znajduje się w zestawie akcesoriów) i podłącz przejściówkę do urządzenia.
2. Obracaj pokrętło **VOLUME** na urządzeniu lub naciskaj przyciski **VOL.+/VOL.-** na plocie, aby ustawić żądany poziom głośności.

## OBSŁUGA BLUETOOTH

1. Naciśnij przycisk **FUNCTION** na urządzeniu lub na pilocie, aby zmienić tryb pracy na BLUETOOTH. Na wyświetlaczu pojawi się wskazanie „BT", a wskaźnik zacznie szybko migać.
2. Włącz funkcję Bluetooth w urządzeniu, znajdź urządzenie „BLAUPUNKT MC60BT" i połącz się z nim, a następnie w razie potrzeby podaj hasło 0000. Włączony wskaźnik oznacza nawiązanie połączenia, zaś na wyświetlaczu pojawi się symbol „BT". Naciśnij przycisk odtwarzania, aby rozpocząć odtwarzanie. Jeśli urządzenie nie może nawiązać połączenia z urządzeniem Bluetooth w ciągu 2 minut, zaś wskaźnik zacznie migać co 2 sekundy. Następnie naciśnij przycisk PAIR na urządzeniu lub na pilocie zdalnego sterowania w celu ponownego nawiązania połączenia.
3. Za pomocą elementów regulacji VOLUME +/– na urządzeniu lub pilocie zdalnego sterowania ustaw żądany poziom głośności.
4. Naciśnij przycisk PAIR na urządzeniu lub na pilocie zdalnego sterowania w celu odłączenia urządzenia Bluetooth.

**Uwaga:** zasięg roboczy interfejsu Bluetooth wynosi 10 metrów.

POLISH

## DANE TECHNICZNE

**OGÓLNE**

Zasilanie .....100–240 V, 60/50 Hz, prąd przemienny
Pobór mocy ..... 60 W
WymiaryJEDNOSTKA GŁÓWNA: 210 (dł.) x 268 (głęb.) x 317 (wys.) mm
GŁOŚNIK: 220 (dł.) x 270 (głęb.) x 317 (wys.) mm
Temperatura robocza..... +5°C – +35°C

**ODBIORNIK**

Odbierane pasmo.....Tylko FM
Zakres częstotliwości..... FM 87,5–108 MHz

**ODTWARZACZ CD**

Część optyczna..... Laser, 3 wiązki
Charakterystyka częstotliwościowa.....100 Hz – 16 kHz

**SEKCJA AUDIO**

Moc wyjściowa..... 25 W x 2

**AKCESORIA**

Instrukcja obsługi.....1
Kabel zasilający .....1

# Informacja dla użytkowników o sposobie postępowania ze zużytym sprzętem elektrycznym i elektronicznym.

Symbol przekreślonego kołowego kontenera na odpady umieszczony na produktach informuje, że zużytego sprzętu elektrycznego i elektronicznego nie można wyrzucać wraz z odpadami komunalnymi. Wyrzucając elektrośmieci do kontenera stwarzasz zagrożenie dla środowiska.
Segregując i przekazując do przetworzenia, odzysku, recyklingu oraz utylizacji zużyte urządzenia elektryczne i elektroniczne chronisz środowisko przed zanieczyszczeniem i skażeniem, przyczyniasz się do zmniejszenia stopnia wykorzystania zasobów naturalnych oraz obniżenia kosztów produkcji nowych urządzeń.
Szczegółowe informacje o najbliższym punkcie zbiórki można uzyskać bezpośrednio od sprzedawcy lub w firmie Blaupunkt Audio Competence Centre, 2N-Everpol Sp. z o.o., adres: 02-801 Warszawa, Puławska 403A, telefon: +48 22 331 99 59, e-mail: info@blaupunkt-audio.pl

Děkujeme Vám za zakoupení našeho výrobku. Přečtěte si prosím důkladně tento návod před použitím přístroje a uchovejte si jej pro pozdější použití.

## DŮLEŽITÉ BEZPEČNOSTINÍ POKYNY

**Upozornění:**
Pro snížení rizika úrazu elektrickým proudem nezasahujte do vnitřních částí přístroje a neodstraňujte jeho kryt. V případě poruchy svěřte servis produktu autorizovanému servisu.

**Vysvětlení grafických symbolů:**

Symbol blesku v trojúhelníku označuje neizolovaný materiál v jednotce, který může způsobit úraz elektrickým proudem. Pro bezpečnost všech ve vaší domácnosti, prosím, neodstraňujte kryt výrobku.

Symbol vykřičníku v trojúhelníku upozorňuje na funkce, o kterých byste si měli pozorně přečíst přiložené informace, abyste zabránili potížím s provozem a údržbou zařízení.

Toto označení znamená, že součástí tohoto přístroje je laser. Otevřením víka zásuvky na CD a prolomením bezpečnostních zámků může být uživatel vystaven působení záření laserového paprsku. Nedívejte se do laserového paprsku, pokud je v provozu

K dosažení Vaší nejvyšší spokojenosti a radosti z používání našeho produktu, přečtěte si prosím nejdříve pečlivě tento návod a seznamte se s jeho funkcemi před tím, než jej začnete používat. To Vám zajistí léta bezproblémového výkonu produktu a požitek z hudby.

## Důležitá upozornění

Tyto bezpečnostní a provozní pokyny uchovejte pro budoucí použití.

**a.** Přístroj nesmí být vystaven vodě a umístěn ve vlhkém prostředí (např. v koupelně).

**b.** Výrobek by neměl být umístěn:
- **a)** na místech vystavených přímému slunečnímu záření nebo v blízkosti topných těles.
- **b)** na jiných stereofonních zařízeních, která vyzařují příliš tepla.
- **c)** na místech, kde by bylo zamezeno ochlazování přístroje pomocí jeho ventilátoru nebo v prašném prostředí.
- **d)** na místech, která konstantně vibrují.
- **e)** na vlhkých a mokrých prostorách.

**c.** Neumisťujte přístroj blízkosti zapálených svíček nebo jiných zdrojů otevřeného ohně.

**d.** Výrobek používejte pouze podle pokynů v této příručce.

**e.** Před prvním zapnutím přístroje se ujistěte, že je napájecí kabel správně připojen.

Z bezpečnostních důvodů neodstraňujte žádné kryty ani se nepokoušejte získat přístup k vnitřku

CZECH

výrobku. Nepokoušejte se odstranit šroubky, nebo otevírat kryt jednotky. Servis produktu a veškeré opravy vždy svěřte autorizovanému servisu a jeho kvalifikovanému personálu.

## BEZPEČNOSTNÍ POKYNY

1. **Čtěte pokyny** – před uvedením přístroje do provozu si přečtěte veškeré bezpečnostní a provozní pokyny a návod k obsluze.
2. **Uchovejte návod k obsluze** – tento návod k obsluze uschovejte pro budoucí použití.
3. **Dbejte varování** – všechna varování na produktu a v návodu k obsluze je třeba dodržovat.
4. **Postupujte podle pokynů** – pokyny pro provoz a bezpečnostní pokyny je třeba dodržovat.
5. **Instalace** – instalujte výrobek v souladu s pokyny výrobce.
6. **Napájecí zdroje** – tento produkt napájejte pouze z druhu zdroje, který je uveden na napájecím kabelu. Pokud si nejste jistí, jaký typ napájení máte doma, obraťte se na svého prodejce výrobků nebo místní energetickou společnost.
7. **Uzemnění nebo polarizace** – výrobek nemusí být uzemněn. Ujistěte se, že zástrčka napájecího kabelu je zcela zasunuta do elektrické zásuvky nebo do prodlužovacího kabelu tak, aby bylo zamezeno vzniku přechodového odporu a tím možného rizika vzniku požáru. Používáte-li prodlužovací napájecí kabel nebo neoriginální napájecí kabel od jiného výrobce, než který je dodáván jako součást balení s výrobkem, musí být tento neoriginální kabel vybaven příslušnými kontakty pro propojení s výrobkem a musí mít bezpečnostní schválení pro použití v dané zemi.
8. **Ochrana napájecího kabelu** – napájecí kabely by měly být vedeny tak, aby nebyly přehnuty, stačeny předměty umístěnými na nebo proti nim, po napájecím kabelu by nemělo být chozeno. Před těmito nežádoucími vlivy chraňte zejména konektory kabelů na zapojení do zásuvky a pro napojení s produktem.
9. **Přetížení** – nepřetěžujte elektrické zásuvky, prodlužovací kabely nebo vícenásobné zásuvky, následkem takového přetěžování je zvýšené riziko požáru nebo úrazu elektrickým proudem.
10. **Větrání** – výrobek musí být umístěn na řádně větrané místo. Nepokládejte výrobek na postel, pohovku, nebo jiný podobný povrch. Nezakrývejte výrobek věcmi, jako jsou ubrusy, noviny, apod.
11. **Teplo** – tento produkt by neměl být umístěn v blízkosti zdrojů tepla, jako jsou radiátory, regulátory tepla, kamna, zesilovače a jiná zařízení, která produkují teplo. Na přístroji nesmí být umístěn žádný zdroj otevřeného ohně, například zapálené svíčky.
12. **Voda a vlhkost** – pro snížení rizika požáru nebo úrazu elektrickým proudem, nevystavujte výrobek kapající, stříkající nebo tekoucí vodě a nadměrné vlhkosti, např. v sauně či koupelně. Nepoužívejte tento výrobek v blízkosti vody, například u vany, umyvadla, dřezu, kádě, ve vlhkém sklepě, v blízkosti bazénu apod.
13. **Vniknutí předmětů a tekutin** – nikdy nevkládejte jakékoli cizí předměty do otvorů výrobku, mohly by se dotknout míst pod vysokým napětím nebo by mohly způsobit zkrat, což může vést k požáru nebo úrazu elektrickým proudem. Nikdy nelijte jakoukoli tekutinu jakéhokoliv druhu na výrobek ani do výrobku. Neumisťujte jakýkoli předmět obsahující tekutinu na povrch výrobku (např. váza, sklenička s vodou apod.).
14. **Čištění** – před čištěním odpojte výrobek z elektrické zásuvky. Prach z přístroje odstraňujte suchým hadříkem. Chcete-li používat aerosolové čisticí spreje, nestříkejte přímo na výrobek; nastříkejte čisticí prostředek na hadřík a poté aplikujte. Dávejte pozor, aby nedošlo k poškození hrací jednotky.
15. **Příslušenství** – nepoužívejte neoriginální příslušenství, které není doporučené výrobcem produktu, neoriginální příslušenství může ohrozit bezpečné používání a funkci výrobku.
16. **Umístění** – neumísťujte výrobek na nestabilní vozík, stojan, trojnožku, konzolu nebo stolek. Výrobek může spadnout a způsobit vážné zranění dětem nebo dospělým a může dojít k vážnému poškození výrobku. Používejte pouze se stabilním vozíkem, stojanem, trojnožkou, držákem nebo stolem, nebo zařízením doporučeným výrobcem nebo prodávaným spolu s výrobkem. Pokud je nutná jakákoliv montáž výrobku, řiďte se pokyny výrobce a používejte

pouze montážní příslušenství doporučené výrobcem.

17. **Manipulace s produktem** – při přemisťování produktu na vozíku je nutno dodržovat opatrnost. Prudká změna směru, prudké zastavení, vysoká rychlost nebo nerovný povrch můžou způsobit převrhnutí vozíku a tím případné poškození produktu.
18. **Období nepoužívání** – pokud je zařízení delší dobu nepoužíváno musí být napájecí kabel přístroje odpojen z elektrické zásuvky. Odpojte napájecí kabel z elektrické zásuvky během bouřky.
19. **Servis** – nepokoušejte se o servis nebo o opravu tohoto přístroje svépomocí, otevření nebo odstranění krytů přístroje vás může vystavit nebezpečí úrazu elektrickým proudem nebo jinému nebezpečí. Veškeré opravy přístroje svěřte kvalifikovanému servisnímu personálu autorizovaného servisu.
20. Prosím, pokud není v provozu, odpojte napájecí kabel z hlavního zdroje energie nebo z elektrické zásuvky ve zdi. Ve chvíli, kdy je napájecí kabel zapojen ke zdroji elektrické energie, je systém v pohotovostním režimu, to znamená, že přístroj není zcela vypnutý a proudí do něj elektrická energie.
21. **Náhradní díly** – pokud jsou potřeba náhradní díly, ujistěte se, že servisní technik použil náhradní díly, které jsou specifikované výrobcem nebo mají stejné vlastnosti jako originální díly. Neoprávněná výměna může vést k požáru, úrazu elektrickým proudem nebo způsobit jiné nebezpečí.
22. **Síťové pojistky** – pro trvalou ochranu proti požáru, používejte pouze správný typ pojistek. Správná specifikace pojistek je pro každý rozsah napětí vyznačena na výrobku.
23. Nezvyšujte příliš hlasitost při poslechu pasáží s velmi nízkou úrovní hlasitosti nebo při náhlé úplné absenci zvuku. Pokud tak učiníte, může ve chvíli opětovného zvýšení úrovně hlasitosti přehrávané pasáže dojít k poškození reproduktorů.
24. Pokud chcete přístroj úplně odpojit od napájení, musíte odpojit napájecí kabel od přístroje nebo od elektrické zásuvky. Elektrická zásuvka nebo a vstup pro napájecí kabel k výrobku musí zůstat volně přístupné po celou dobu používání přístroje v provozu.
25. Je vhodné umístit produkt do blízkosti elektrické zásuvky nebo prodlužovačky, které musí být snadno přístupné.
26. Nejvyšší teplota prostředí vhodná pro tento výrobek je 35 ° C.
27. **ESD tip** – Pokud dojte k vyresetování přístroje nebo není obnoven jeho provoz z důvodu elektrostatického výboje, je třeba výrobek vypnout, odpojit napájecí kabel a pak jej znovu připojit, případně přesunout přístroj na jiné místo.
28. **Baterie**
    1. Baterie nesmí být vystaveny nadměrnému teplu, jako například působení přímého slunečního světla, ohně a podobně.
    2. Používané baterie by měly být vhodné pro ekologickou likvidaci baterií.
    3. UPOZORNĚNÍ pro používání baterií – pro zamezení úniku elektrolytu z baterie, který může způsobit poranění, poškození majetku nebo přístroje:
       - Všechny baterie nainstalujte správně, + a - jak je vyznačeno na přístroji.
       - Nekombinujte baterie (staré a nové nebo uhlíkové a alkalické apod.)
       - Pokud nebudete přístroj delší dobu požívat, vyjměte baterie ven (může dojít k jejich vytečení a tím k poškození přístroje).

Bluetooth®

Bluetooth® název i logo jsou registrované obchodní známky společnosti Bluetooth SIG, Inc. a její použití je zatížené licencí. Ostatní obchodní známky a jména jsou vlastněny jejich vlastníky.

CZECH

## Varování

Tento spotřebič není určen pro používání osobami (včetně dětí) se sníženými fyzickými, smyslovými nebo duševními schopnostmi, nebo osobami bez patřičných zkušeností a znalostí, pokud jim nebyl poskytnut dohled nebo instrukce týkající se použití spotřebiče osobou zodpovědnou za jejich bezpečnost. Děti by měly být pod dozorem, aby se zajistilo, že si se spotřebičem nebudou hrát.

1 .Chcete-li zabránit možnému poškození sluchu, neposlouchejte delší dobu hudbu a rádio puštěné příliš nahlas.
2. Nikdy nenechávejte zapnutý přístroj bez dozoru! Vypněte přístroj vždy, kdy jej nepoužíváte, byť jen na krátkou dobu.
3. Spotřebič není určen pro provoz prostřednictvím externího časovače nebo samostatného dálkového ovládání.
4 .Je-li napájecí kabel poškozen, musí být nahrazen výrobcem, jeho servisním zástupcem (autorizovaným servisem) nebo obdobně kvalifikovanými pracovníky, aby se předešlo nebezpečí.
5. Před použitím tohoto systému zkontrolujte napětí, abyste se ujistili, že je totožné s napětím vaší místní elektrické sítě.
6. Přístroj nesmí mít zakryté větracích otvorů předměty, jako jsou noviny, ubrusy, záclony, atd. Ujistěte se, že nad přístrojem je nejméně 20 cm volného prostoru a kolem něj z každé strany nejméně 5 cm volného prostoru.
7. Přístroj nesmí být vystaven tekoucí, kapající nebo stříkající vodě. Předměty naplněné kapalinami, jako jsou např. vázy, nesmí být umístěny na přístroji.
8. Aby nedošlo k požáru nebo úrazu elektrickým proudem, neumisťujte toto zařízení na horkých místech, nevystavujte ho dešti, vlhkosti nebo prachu.
9. Neumisťujte tento přístroj v blízkosti jakýchkoliv zdrojů vody, např. kohouty, vany, pračky nebo bazény. Ujistěte se, že je přístroj umístěn na suchém, stabilním povrchu.
10. Neumisťujte tento přístroj v blízkosti silného magnetického pole.
11. Nepokládejte přístroj na zesilovače nebo přijímače.
12. Neumisťujte tento přístroj na vlhkém prostředí, vlhkost bude mít vliv na životnost elektrických komponent.
13. Pokud systém bezprostředně přemístíte z chladného do teplého prostředí, nebo pokud je umístěn ve velmi vlhké místnosti, může dojít ke kondenzaci vlhkosti uvnitř přehrávače. Pokud k tomu dojde, systém může být poškozen a nebude fungovat správně. Prosím, nechte systém zapnutý přibližně po dobu jedné hodiny, dokud se vlhkost neodpaří.
14. Nečistěte jednotku chemickými rozpouštědly, ta mohou poškodit povrch zařízení. Přístroj otřete čistým, suchým nebo lehce navlhčeným hadříkem.
15. Při odpojování napájecího kabelu ze zásuvky, tahejte přímo za zástrčku, nikdy ne za kabel.
16. Síťová zástrčka je používána jako odpojovací zařízení, odpojovací zařízení musí být vždy připraveno k použití.

## ÚDRŽBA CD

**1.**Vždy používejte pouze podporované CD disky.
**2.**Zacházení s disky:

- o Skladujte disky v jejich obalech když je nepoužíváte.
- o Nesahejte na datovou stranu disku.
- o Nenalepujte na disky nálepky, ani je nepopisujte

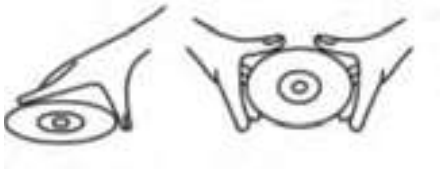

UCHOPTE DISK TAK, JAK JE NAZNAČENO NA OBRÁZKU

**3.**Skladování:

- o Skladujte disky v originálním obale.
- o Nevystavujte disky přímému slunci nebo vysokým teplotám.

NESKLADUJTE V BLÍZKOSTI ZDROJŮ TEPLA

**4.**Skladování:

- o Skladujte disky v originálním obale.
- o Nevystavujte disky přímému slunci nebo vysokým teplotám

DOBŘE ŠPATNĚ

SMĚR OD STŘEDU KE KRAJI

- o Nikdy na čištění nepoužívejte benzeny, ředidla, fluidní čističe a antistatické spreje.
- o Ujistěte se, že jsou dvířka od CD přehrávače zavřená I když je zaříení vypnuté, tak zamezíte znečištění přehrávače prachem.
- o Nedotýkejte se čoček.

CZECH

# POZNÁMKA

Tento výrobek je ve shodě s požadavky Evropského společenství na rádiové rušení.

Naše produkty jsou navrženy a vyrobeny z vysoce kvalitních materiálů a komponent, které jsou recyklovatelné a znovu použitelné.

Je-li na výrobku uveden tento symbol přeškrtnutého kontejneru, znamená to, že výrobek podléhá směrnici EU 2002/96/ES. Informujte se prosím o místní systém sběru tříděného odpadu pro elektrické a elektronické výrobky. Prosím řiďte se místními pravidly a nelikvidujte staré produkty spolu s běžným komunálním odpadem. Správnou likvidací starého výrobku pomůžete předejít možným negativním dopadům na životní prostředí a lidské zdraví.

Výrobek obsahuje baterie podléhající směrnici EU 2013/56/EU, které nelze vyhazovat do běžného domovního odpadu. Informujte se prosím o místních pravidlech o sběru baterií, neboť správnou likvidací pomůžete předcházet negativním důsledkům pro životní prostředí a lidské zdraví.

**Informace týkající se životního prostředí**

Výrobek je zabalen pouze v nezbytném obalu pro jeho ochranu. Snahou naší firmy je, aby byl obalový materiál snadno rozdělitelný na tři materiály: lepenku (krabice), polystyrén (ochranné balení) a polyethylen (sáčky, ochranné fólie z lehčeného plastu). Výrobek se skládá z materiálů, které lze recyklovat a znovu použít v případě demontáže odbornou firmou. Dodržujte prosím místní předpisy týkající se likvidace obalových materiálů, vybitých baterií a starého zařízení.

Na nahrávání a přehrávání materiálů může být vyžadován souhlas. Viz Zákon o Copyrightu Act 1956 a Zákon na ochranu umělců Sk 1958-1972.

# POPIS VÝROBKU

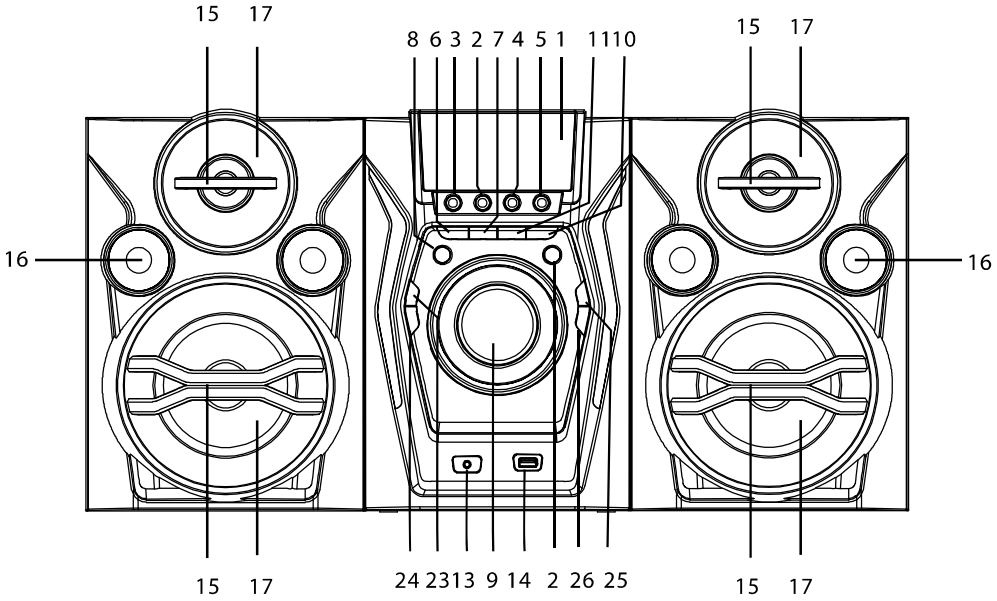


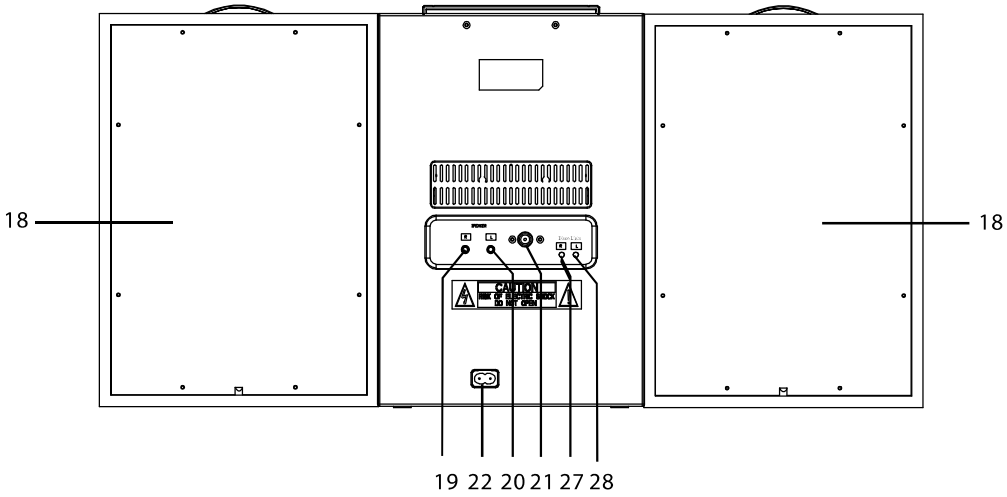


1. Displej
2. Tlačítko Vpřed/Vzad
3. Tlačítko Přehrát/Pauza
4. Tlačítko Další/Předchozí
5. Tlačítko Zapnutí/Režim Standby
6. Talčítko Disco světlo
7. Tlačítko Program/P-Mód
8. Talčítko režim
9. Ovladač hlasitosti
10. Tlačítko Další/Předchozí +10
11. Tlačítko Vpřed/Vzad -10
12. Tlačítko Zapnutí
13. MIC Port
14. USB Port
15. Pasivní reproduktor
16. Zvukovod
17. Reproduktor
18. Tělo přehrávače
19. Pravý reproduktor
20. Levý reproduktor
21. FM ANT. Port
22. Vstup pro AC napájecí kabel
23. Tlačítko Párování
24. Tlačítko EQ/ID3
25. Tlačítko TUN+
26. Tlačítko TUN-
27. Pravé Disco světlo
28. Levé Disco světlo

CZECH

# DÁLKOVÉ OVLÁDÁNÍ

## VLOŽENÍ BATERIÍ DO DÁLKOVÉHO OVLADAČE

- Otevřete proctor pro baterie.
- Vložte dvě AAA baterie (nejsou součástí balení) podle instrukcí naznačených v prostoru pro baterie.
- Zavřete prostor pro baterie.

## POPIS DÁLKOVÉHO OVLADAČE

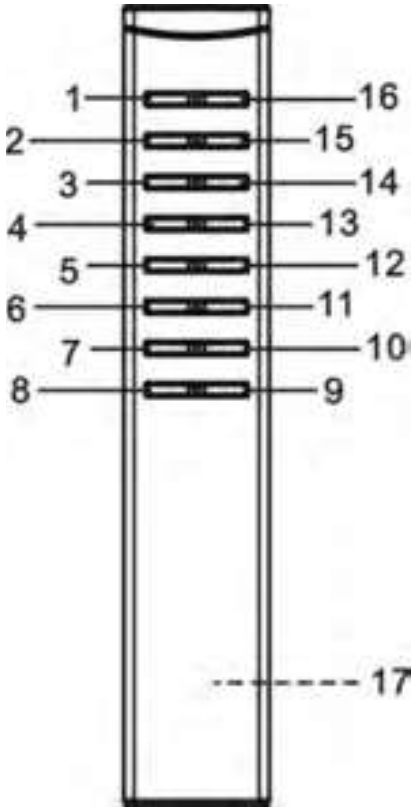


1. Tlačítko režim
2. Talčítko TUN-
3. Tlačítko Stop
4. Tlačítko Přechodu zpět
5. Tlačítko Složka+/+10/Pamět+
6. Tlačítko ztlumení zvuku
7. Tlačítko PROG./Paměť/P-Mód
8. Tlačítko hlasitosti VOL-
9. Tlačítko hlasitosti VOL+
10. Tlačítko Disco světlo
11. EQ/ID3
12. Tlačítko Složka-/-10/Pamět-
13. Tlačítko Přechodu vpřed
14. Tlačítko Přehrávání/Pauza/Párování
15. Tlačítko TUN+
16. Tlačítko zapnutí
17. Prostor pro baterie

## PROVOZ DÁLKOVÉHO OVLADAČE

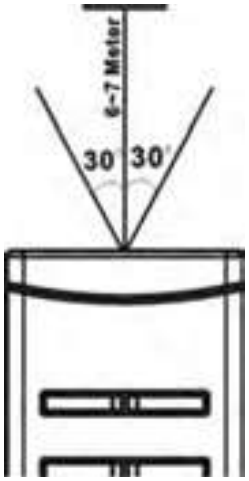


Chcete-li ovládat přístroj pomocí dálkového ovládání, nasměrujte dálkový ovladač přímo na senzor dálkového ovládání na předním panelu přístroje a stiskněte odpovídající tlačítko na dálkovém ovladači. Nejlépe funguje ve vzdálenosti v rozmezí od 6 - 7 m od předního panelu a v úhlu 30 stupňů. Jasné sluneční světlo nebo umělěené osvětlení pokoje může interferovat s dálkovým ovládáním. V případě, že dálkové ovládání pracuje neuspokojive nebo přestane fungovat úplně, zkuste nejprve vyměnit baterie, případně zkuste snížit intenzitu osvětlení pokoje.

## ZDROJ
Tento přístroj je určen pro provoz na střídavý elektrický proud (AC).

## AC PROVOZ
Připojte určený konec napájecího kabelu do AC konektroru na přístroji a druhý konec kabelu do elektrické zásuvky.

## ZÁKLADNÍ FUNKCE ZAPNUTÍ / VYPNUTÍ PŘÍSTROJE
Připojte kabel reproduktoru vlevo a vpravo do L / R zásuvky a připojte FM vodič do konektoru FM ANT. na zadní straně přístroje. Stiskněte tlačítko Zapnutí ⏻ na přístroji nebo na dálkovém ovladači pro zapnutí nebo vypnutí přístroje.

**ESD tipy** – Může dojít k resetu zařízení při výpadku elektrické energie, v takovém případě zařízení vypněte a znovu zapněte.

## NASTAVENÍ REŽIMU
Chcete-li změnit režim funkce, stiskněte tlačítko REŽIM na přístroji (RADIO / CD / USB / BT ).

## NASTAVENÍ HLASITOSTI
Otáčením ovladače hlasitosti na přístroji nebo stiskem tlačítek VOL.+/VOL.- na dálkovém ovladači zvýšíte nebo snížíte hlasitost.

## EKVALIZER (EQ)
Tento přístroj má vestavěný ekvalizér, během přehrávání stiskněte tlačítko EQ / ID3 na přístroji nebo na dálkovém ovladači a vyberte nastavení, které nejlépe odpovídá stylu hudby: flat, klasika, rock, pop a jazz.

CZECH

## SYSTEM Id3
Tento přístroj má systém ID3, pokud je soubor MP3 ve formátu ID3, přístroj automaticky vyhledává informace o názvu titulu, názvu interpreta a názvu alba a zobrazí je na displeji. Chcete-li tuto funkci vypnout, stiskněte a podržte tlačítko EQ/ID3 a přístroj přestane uvedené informace zobrazovat.

## DISCO SVĚTLO
Chcete-li změnit disco světelné efekty, stiskněte tlačítko Disco světlo na přístroji nebo na dálkovém ovladači. Můžete si vybrat z 8 různých režimů.
Chcete-li vypnout disco světla, stiskněte a podržte tlačítko Disco světlo na přístroji nebo na dálkovém ovladači, dokud se na displeji neobjeví nápis "OFF".

## OVLÁDÁNÍ RÁDIA, LADĚNÍ RÁDIOVÝCH STANIC
1. Stiskněte tlačítko REŽIM na přístroji nebo na dálkovém ovladači vyberte funkci RADIO, toto zařízení umí přehrávat rádiové stanice pouze v pásmu FM.
2. Nalaďte požadovanou stanici stiskem tlačítek TUN+ /TUN- na přístroji nebo na dálkovém ovladači, frekvence stanice se zobrazí na displeji. Příklad: FM87.80 MHz. V případě, že rádio je ve stereo signálu, na displeji se rozbrazí nápis "STEREO".
3. Otáčením ovladače hlasitosti na přístroji nebo tlačítek VOL+/VOL.- na dálkovém ovladači

nastavíte hlasitost na požadovanou úroveň.

4. Pro vylepšení příjmu signálu, můžete použít FM anténu, vysuňte ji v celé délce a jemně jí pohybujte tam a zpět, aby jste získali co nejlepší příjem.
5. Chcete-li radio vypnout, stiskněte tlačítko REŽIM na přístroji nebo na dálkovém ovladači pro přepnutí na jinou funkci, nebo stiskněte tlačítko Zapnutí a přístroj vypněte.

## AUTOMATICKÉ UKLÁDÁNÍ STANIC DO PAMĚTI / HLEDÁNÍ STANIC

Chcete-li hledat a automaticky ukládat stanice do paměti, stiskněte tlačítko Přehrát/Pauza na přístroji nebo na dálkovém ovladači. Každá stanice s dostatečně silným signálem se uloží do paměti. Po dokončení hledání stanic, se přístroj automaticky naladí na stanici uložené na předvolbě číslo 1 (P01). Pro naladění další automaticky uložené stanice, stiskněte tlačítko Složka+/+10/Paměť+ na přístroji nebo na dálkovém ovladači. Naladění na předchozí stanici, stiskněte tlačítko Složka-/-10/Paměť- na přístroji nebo na dálkovém ovladači. Stisknutím tlačítek TUN- nebo TUN+ a jejich podržení po dobu sekundy nebo déle, Tuner automaticky vyhledá první stanici s dostatečně silným signálem.

## MANUÁLNÍ UKLÁDÁNÍ STANIC DO PAMĚTI

Můžete si vybrat, jaké stanice chcete uložit do paměti, takže je pak můžete rychlo naladit pomocí nastavených předvoleb.

1. Stiskněte tlačítko PROG./Paměť/P-Mód. na přístroji nebo na dálkovém ovladači. Na displeji se objeví blikající nápis "P01". Stiskněte tlačítko TUN+ nebo TUN- na přístroji nebo na dálkovém ovladači a vyberte požadovanou stanici.
2. Stiskněte tlačítko PROG./Paměť/P-Mód. na přístroji nebo na dálkovém ovladači a vyberte pozici, na kterou chce stanici uložit, poté znovu stiskněte tlačítko PROG./Paměť/P-Mód. na přístroji nebo dálkovém ovladači pro potrvzení.
3. Chcete-li uložit další stanice, opakujte kroky (1) a (2). Můžete uložit až 30 stanic v pásmu FM. Chcete-li naladit uložené stanice, stiskněte tlačítko Složka+/+10/Paměť+ nebo tlačítko Složka-/-10/Paměť- na přístroji nebo na dálkovém ovladači.

## OVLÁDÁNÍ CD / MP3, PODPOROVANÉ FORMÁTY DISKŮ

Tento přístroj může přehrávat všechny digitální audio CD / MP3, dokončené digitální audio disky CD-Recordable (CD-R), dokončené digitální audio disky CD-Rewritable (CD-RW) a CD-DA formátované digitální audio CD / CD-R / CD-RW.

## VLOŽENÍ DISKU DO CD PŘEHRÁVAČE

1. Stiskněte tlačítko REŽIM na přístroji nebo na dálkovém ovládání a vyberte režim "CD".
2. Stisknutím tlačítka pro otevření dvířek přehrávače CD jej otevřete; na displeji se objeví nápis "OPEN".
3. Vložte audio disk CD nebo MP3 do přehrávače potištěnou stranou nahoru.
4. Zavřete dvířka od CD přehrávače; na displeji se zobrazí nápis "CD READ", poté se zobrazí celkový počet skladeb na disku. Přehrávání se spustí automaticky.
5. Chcete-li vyjmout disk CD, stiskněte tlačítko Zapnutí na přístroji nebo na dálkovém ovladači pro vypnutí přístroje, pak stiskněte tlačítko pro otevření dvířek přehrávače CD a otevřete dvířka CD přehrávače a otevřete jej. Poté opatrně vyjměte disk CD, drže jej za okraje.

## POZNÁMKA:

1. Před otevřením dvířek CD se ujistěte, že disk je zcela zastaven.
2. Chcete-li zajistit aby přístroj fungoval k vaší spokojenosti, vyčkejte, až přístroj načte disk úplně než budete pokračovat dalšími kroky.
3. V případě, že disk je nečitelný nebo pokud v přehrávači není vložený disk, na displeji se zobrazí nápis "NO DISC".

## PŘEHRÁVÁNÍ DISKU

1. Přehrávání se spustí od 1. skladby automaticky po načtení kompatibilního disku.
   - Chcete-li pozastavit přehrávání, stiskněte tlačítko Přehrát/Pauza na přístroji nebo na dálkovém ovladači. Aktuální čas skladby bude blikat na displeji.
   - Chcete-li pokračovat v přehrávání, stiskněte opět tlačítko Přehrát/Pauza na přístroji nebo na dálkovém ovladači.
2. Chcete-li zastavit přehrávání, stiskněte tlačítko Stop na přístroji nebo na dálkovém ovladači. Na displeji se zobrazí celkový počet stop (skladeb).

## VÝBĚR SKLADBY / ČASOVÝ BOD

**Chcete-li vybrat požadovanou skladbu**

Stiskněte tlačítka Další/Předchozí na přístroji nebo dálkovém ovladači a přeskočte na další nebo předchozí skladbu, čísla skladeb se zobrazují na displeji.

**Chcete-li rychle vyhledávat vybranou část skladby**

Stiskněte a podržte tlačítka Vpřed/Vzad na přístroji nebo dálkovém ovladači pro rychlé posunutí skladby dopředu nebo zpět. Čas skladby se zobrazí na displeji.

**Chcete-li vybrat skladbu, která má číslo stopy vyšší než 10 (pouze pro disky Mp3)**

Chcete-li vybrat skladbu/stopu, která má pozici 10 a větší, stiskněte tlačítko Složka+/+10/Paměť+ pokaždé, když chcete přeskočit vpřed o 10 skladeb, a pak stiskněte tlačítko Další a vyberte požadovanou skladbu.

**Chcete-li vybrat požadovanou složku (pro disk MP3 pouze)**

Chcete-li vybrat požadovanou složku, stiskněte a podržte tlačítko Složka+/+10/Paměť+ pokaždé, když chcete přeskočit dopředu o složku, pak stiskněte tlačítko Další a vyberte požadovanou skladbu.

CZECH

**NASTAVENÍ SKLADEB**

Můžete si vytvořit vlastní seznam skladeb z vašeho disku, ve chvíli, kdy je přehrávání zastaveno. Můžete naprogramovat až 20 skladeb na disku CD a 99 skladeb na disku Mp3.

1. Při zastaveném přehrávání, stiskněte tlačítko PROG./Paměť/P-Mód na přístroji nebo dálkovém ovladači. Na displeji bude blikat PROG a zobrazí se "P01 001".
2. Pomocí tlačítek Další/Předchozí na přístroji nebo dálkovém ovladači zvolte první skladbu, kterou chcete uložit do seznamu, poté stiskněte tlačítko PROG./Paměť/P-Mód na přístroji nebo dálkovém ovladači pro uložení. Na displeji se zobrazí další číslo seznamu (např. "P02 012").
3. Opakujte krok 2 pro uložení dalších skladeb do seznamu, dokud nejsou naprogramovány všechny stopy.
4. Stiskněte tlačítko Přehrát/Pauza na přístroji nebo dálkovém ovladači pro spuštění přehrávání seznamu od začátku. Na displeji se zobrazí, která stopa je v současné době přehrávána.
5. Stiskněte tlačítko Stop na přístroji nebo dálkovém ovladači pro zastavení přehrávání seznamu. Chcete-li seznam vymazat, můžete stisknout tlačítko STOP na přístroji nebo na dálkovém ovladači, když je zastaveno přehrávání a otevřete dvířka přehrávače CD. Seznam je nyní vymazán.

## OPAKOVANÉ PŘEHRÁVÁNÍ

Můžete přehrávat opakovaně jednu nebo všechny skladby z disku.

- Pro opakování jedné skladby, stiskněte během přehrávání tlačítko PROG./Paměť/P-Mód na přístroji nebo dálkovém ovladači, až začne na displeji blikat nápis REPEAT. Aktuální skladba se bude opakovaně přehrávat, dokud nestisknete tlačítko Stop na přístroji nebo dálkovém

ovladači.

- Chcete-li opakovat všechny skladby, stiskněte během přehrávání tlačítko PROG./Paměť/P-Mód na přístroji nebo dálkovém ovládání, až se na displeji zobrazí nápis REPEAT. Všechny skladby na disku se budou opakovaně přehrávat, dokud nestisknete tlačítko Stop na přístroji nebo dálkovém ovladači.
- Chcete-li opakovat složku, stiskněte tlačítko PROG./Paměť/P-Mód během přehrávání na přístroji nebo dálkovém ovladači, až se na displeji zobrazí nápis REPEAT FOLD. Všechny skladby v aktuální složce se budou opakovaně přehrávat, dokud nestisknete tlačítko Stop na přístroji nebo dálkovém ovladači. (Tato volba je k dispozici pouze při přehrávání MP3 disku, který obsahuje více než jednu složku.
- Chcete-li zrušit opakované přehrávání, stiskněte tlačítko PROG./Paměť/P-Mód na přístroji nebo dálkovém ovladači, dokud se na displeji nezmizí všechny nápisy o opakovaném přehrávání.

**NÁHODNÉ PŘEHRÁVÁNÍ**

Stiskněte tlačítko PROG./Paměť/P-Mód na přístroji nebo dálkovém ovladači během přehrávání, dokud se na displeji zobrazí nápis "RAN". Skladby budou přehrávány v náhodném pořadí. Pro návrat k normálnímu přehrávání, stiskněte tlačítko PROG./Paměť/P-Mód na přístroji nebo dálkovém ovladači, dokud nápis "RAN" nezmizí z displeje.

**INTRO PŘEHRÁVÁNÍ**

Stiskněte během přehrávání tlačítko PROG./Paměť/P-Mód na přístroji nebo dálkovém ovládání, až se na displeji zobrazí nápis "INTRO". Z každé skladby bude přehráno prvních 10 sekund. Pro návrat k normálnímu přehrávání, stiskněte tlačítko PROG./Paměť/P-Mód na přístroji nebo dálkovém ovladači, dokud nápis "INTRO" nezmizí z displeje.

## POSLECH USB

**PŘEHRÁVÁNÍ USB**

1. Stiskněte tlačítko Režim na přístroji nebo na dálkovém ovládání a vyberte režim "USB".
2. Připojte zařízení USB do portu USB na přední straně přístroje. Na displeji se zobrazí celkový počet skladeb na USB zařízení. Automaticky se spustí přehrávání 1. skladby.
3. Chcete-li pozastavit přehrávání, stiskněte tlačítko Přehrát/Pauza na přístroji nebo dálkovém ovladači. Na displeji bude blikat aktuální čas skladby.
4. Chcete-li pokračovat v přehrávání, stiskněte znovu tlačítko Přehrát/Pauza na přístroji nebo dálkovém ovladači.
5. Chcete-li zastavit přehrávání, stiskněte tlačítko Stop na přístroji nebo dálkovém ovladači. Na displeji se zobrazí celkový počet stop.
6. Můžete si vytvořit vlastní seznam přehrávaných skladeb, nastavit opakované nebo náhodné přehrávání, nastavit přehrávání intro, viz část CD / MP3 v této příručce.

**POZOR:**

Aby se zabránilo rušení přehrávání, vždy připojte USB zařízení přímo k jednotce. Nepoužívejte prodlužovací kabel USB pro připojení USB zařízení k přístroji.

**MIKROFON**

Tento přístroj má jeden 3,5 mm jack pro mikrofon pro funkci karaoke. Mikrofon je k dispozici ve všech režimech.

1. Připojte 3,5 mm jack mikrofonu do konektoru mikrofonu, pokud má mikrofon 6,3 mm jack, použijte adapter z 3,5 mm na 6,3 mm (je součástí příslušenství), a připojte mikrofon k adaptéru.
2. Nastavte hlasitost otočením ovladače hlasitosti na přístroji nebo pomocí tlačítek VOL+/VOL.- na dálkovém ovladači.

## BLUETOOTH

1. Stiskněte tlačítko Režim na přístroji nebo dálkovém ovladači pro přepnutí na funkci Bluetooth, na displeji se zobrazí blikající nápis "BT".
2. Zapněte funkci Bluetooth na zařízení a vyhledejte přístroj "BLAUPUNKT MC60BT" a připojte jej, v případě potřeby zadejte heslo 0000, rozsvítí se indikátor spojení a na displeji přístroje se zobrazí "BT". Stisknutím tlačítka Přehrát spustíte přehrávání. V případě, že přístroj nelze propojit s Bluetooth zařízením během 2 minut, začne blikat kontrolka každé 2 vteřiny. Poté stiskněte tlačítko Párování na přístroji nebo na dálkovém ovladači pro odpojení.
3. Nastavte hlasitost pomocí tlačítek VOL.+/VOL.- na přístroji nebo dálkovém ovladači na požadovanou úroveň.
4. Stiskněte tlačítko Párování na přístroji nebo dálkovém ovladači k odpojení Bluetooth.

**Poznámka:** Bluetooth má dosah do 10 metrů.

## SPECIFIKACE

### OBECNÉ

elektrická síť ..... Ac100, 240 V, 60/50 Hz
spotřeba energie ..... 60 Watt
Rozměry:
tělo jednotky ..... 210 x 268 x 317 mm
reproduktor ..... 220 x 270 x 317 mm
provozní teplota ..... + 5°C až + 35°C

### RÁDIOVÝ PŘÍJEM

pásmo příjmu ..... pouze FM
frekvenční rozsah ..... FM 87,5 - 108 MHz

### DISKY CD

optické čtení ..... 3-svazkový laser
frekvenční odezva ..... 100 Hz – 16 Khz

### AUDIO

výkon ..... 25 W x 2

### PŘÍSLUŠENSTVÍ

návod k obsluze ..... 1 ks
AC síťový kabel ..... 1 ks
6,3 mm Mikrofon ..... 1 ks
adaptér pro konektor z 3,5 mm na 6,3 mm ..... 1 ks

**Poznámka:** Specifikace se mohou v rámci zlepšování funkcí změnit bez předchozího upozornění.

CZECH

Ďakujeme Vám za zakúpenie nášho výrobku. Prečítajte si prosím dôkladne tento návod pred použitím prístroja a uschovajte si ho pre neskoršie použitie.

## DÔLEŽITÉ BEZPEČNOSTNÉ POKYNY

**Upozornenie:**
Pre zníženie rizika úrazu elektrickým prúdom nezasahujte do vnútorných častí prístroja a neodstraňujte jeho kryt. V prípade poruchy zverte servis produktu autorizovanému servisu.
**Vysvetlenie grafických symbolov:**

Symbol blesku v trojuholníku označuje nezaizolovaný materiál v jednotke, ktorý môže spôsobiť úraz elektrickým prúdom. Pre bezpečnosť všetkých vo vašej domácnosti, prosím, neodstraňujte kryt produktu.

Výkričník v trojuholníku upozorňuje na funkcie, o ktorých by ste si mali pozorne prečítať priložené informácie, aby ste zabránili ťažkostiam s prevádzkou a údržbou zariadení.

Toto označenie znamená, že súčasťou tohto prístroja je laser. Otvorením veka zásuvky na CD a prelomením bezpečnostných zámkov môže byť užívateľ vystavený pôsobeniu žiarenia laserového lúča. Nepozerajte sa do laserového lúča, pokiaľ je v prevádzke

K dosiahnutiu Vašej najvyššej spokojnosti a radosti z používania nášho produktu, prečítajte si prosím najskôr starostlivo tento návod a zoznámte sa s jeho funkciami pred tým, než ho začnete používať. To Vám zabezpečí leta bezproblémového výkonu produktu a pôžitok z hudby.

## Dôležité upozornenia

Tieto bezpečnostné a prevádzkové pokyny uschovajte pre budúce použitie.

a. Prístroj nesmie byť vystavený vode a umiestnený vo vlhkom prostredí (napr. v kúpeľni).
b. Výrobok by nemal byť umiestnený:
   a) na miestach vystavených priamemu slnečnému žiareniu alebo v blízkosti vykurovacích telies.
   b) na iných stereofónnych zariadeniach, ktoré vyžarujú príliš tepla.
   c) na miestach, kde by bolo zamedzené ochladzovanie prístroja pomocou jeho ventilátora alebo v prašnom prostredí.
   d) na miestach, ktoré konštantne vibrujú.
   e) vo vlhkých a mokrých priestoroch.
c. Neumiestňujte prístroj blízko zapálených sviečok alebo iných zdrojov otvoreného ohňa.
d. Výrobok používajte len podľa pokynov v tejto príručke.
e. Pred prvým zapnutím prístroja sa uistite, že je napájací kábel správne pripojený.

Z bezpečnostných dôvodov neodstraňujte žiadne kryty ani sa nepokúšajte získať prístup k vnútrajšku výrobku. Nepokúšajte sa odstrániť skrutky, alebo otvárať kryt jednotky. Servis produktu a všetky opravy vždy zverte autorizovanému servisu a jeho kvalifikovanému personálu.

## BEZPEČNOSTNÉ POKYNY

1. **Čítajte pokyny** – pred uvedením prístroja do prevádzky si prečítajte všetky bezpečnostné a prevádzkové pokyny a návod na obsluhu.
2. **Uschovajte návod k obsluhe** – tento návod na obsluhu uschovajte pre budúce použitie.
3. **Dbajte varovaní** – všetky varovania na produkte a v návode na obsluhu je potrebné dodržiavať.
4. **Postupujte podľa pokynov** – pokyny pre prevádzku a bezpečnostné pravidlá treba dodržiavať.
5. **Inštalácia** – inštalujte výrobok v súlade s pokynmi výrobcu.
6. **Napájacie zdroje** – tento produkt napájajte len z druhu zdroja, ktorý je uvedený na napájacom kábli. Ak si nie ste istí, aký typ napájania máte doma, obráťte sa na svojho predajcu výrobkov alebo miestnu energetickú spoločnosť.
7. **Uzemnenie alebo polarizácia**– výrobok nemusí byť uzemnený. Uistite sa, že zástrčka napájacieho kábla je úplne zasunutá do elektrickej zásuvky alebo do predlžovacieho kábla tak, aby bolo zamedzené vzniku prechodového odporu a tým možného rizika vzniku požiaru. Ak používate predlžovací napájací kábel alebo neoriginálny napájací kábel od iného výrobcu, než ktorý je dodávaný ako súčasť balenia s výrobkom, musí byť tento neoriginálny kábel vybavený príslušnými kontakty pre prepojenie s výrobkom a musia mať bezpečnostné schválenia pre použitie v danej krajine.
8. **Ochrana napájacieho kábla**– napájacie káble by mali byť vedené tak, aby neboli prehnuté, stáčanie predmety umiestnenými na alebo proti nim, po napájacom kábli by nemalo byť chodenie. Pred týmito nežiaducimi vplyvmi chráňte najmä konektory káblov na zapojenie do zásuvky a pre napojenie s produktom.
9. **Preťaženie** – nepreťažujte elektrické zásuvky, predlžovacie káble alebo viacnásobné zásuvky, následkom takéhoto preťažovania je zvýšené riziko požiaru alebo úrazu elektrickým prúdom.
10. **Vetranie** – výrobok musí byť umiestnený na riadne vetrané miesto. Neklaďte výrobok na posteľ, pohovku, alebo iný podobný povrch. Nezakrývajte výrobok vecami, ako sú obrusy, noviny, apod.
11. **Teplo** – tento produkt by nemal byť umiestnený v blízkosti zdrojov tepla, ako sú radiátory, regenerátory tepla, kachle, zosilňovače a iné zariadenia, ktoré produkujú teplo. Na prístroji nesmie byť umiestnený žiadny zdroj otvoreného ohňa, napríklad zapálené sviečky.
12. **Voda a vlhkosť** – pre zníženie rizika požiaru alebo úrazu elektrickým prúdom, nevystavujte výrobok kvapkajúcej, striekajúcej alebo tečúcej vode a nadmernej vlhkosti, napr. v saune či kúpeľni. Nepoužívajte tento výrobok v blízkosti vody, napríklad pri vani, umývadle, dreze, kade, vo vlhkej pivnici, v blízkosti bazéna a pod.
13. **Vniknutie predmetov a tekutín** – nikdy nevkladajte akékoľvek cudzie predmety do otvorov výrobku, mohli by sa dotknúť miest s vysokým napätím alebo by mohli spôsobiť skrat, čo môže viesť k požiaru alebo úrazu elektrickým prúdom. Nikdy nelejte akúkoľvek tekutinu akéhokoľvek druhu na výrobok ani do výrobku. Neumiestňujte akýkoľvek predmet obsahujúci tekutinu na povrch výrobku (napr. Váza, pohár s vodou a pod.).
14. **Čistenie** – pred čistením odpojte výrobok z elektrickej zásuvky. Prach z prístroja odstraňujte suchou handričkou. Ak chcete používať aerosólové čistiace spreje, nestriekajte priamo na výrobok; nastriekajte čistiaci prostriedok na handričku a potom aplikujte. Dávajte pozor, aby nedošlo k poškodeniu hracej jednotky.
15. **Príslušenstvo**– nepoužívajte neoriginálne príslušenstvo, ktoré nie je odporúčané výrobcom produktu, neoriginálne príslušenstvo môže ohroziť bezpečné používanie a funkciu výrobku.
16. **Umiestnenie** – neumiestňujte výrobok na nestabilný vozík, stojan, trojnožku, konzolu alebo stolík. Výrobok môže spadnúť a spôsobiť vážne zranenie deťom alebo dospelým a môže dôjsť k vážnemu poškodeniu výrobku. Používajte iba so stabilným vozíkom, stojanom, trojnožkou, držiakom alebo stolom, alebo zariadením doporučeným výrobcom alebo predávaným spolu s výrobkom. Ak je nutná akákoľvek montáž výrobku, riaďte sa pokynmi výrobcu a používajte iba montážne príslušenstvo odporúčané výrobcom.

17. **Manipulácia s produktom**– pri premiestňovaní produktu na vozíku je nutné dodržiavať opatrnosť. Prudká zmena smeru, prudké zastavenie, vysoká rýchlosť alebo nerovný povrch môžu spôsobiť prevrhnutie vozíka a tým prípadné poškodenie produktu.
18. **Obdobie nepoužívania**– ak je zariadenie dlhší čas nepoužívala musí byť napájací kábel prístroja odpojený z elektrickej zásuvky. Odpojte napájací kábel z elektrickej zásuvky počas búrky.
19. **Servis** – nepokúšajte sa o servis alebo o opravu tohto prístroja svojpomocne, otvorenie alebo odstránenie krytov prístroja vás môže vystaviť nebezpečenstvu úrazu elektrickým prúdom alebo inému nebezpečenstvu. Všetky opravy prístroja zverte kvalifikovanému servisnému personálu autorizovaného servisu.
20. prosím, ak nie je v prevádzke, odpojte napájací kábel z hlavného zdroja energie alebo z elektrickej zásuvky v stene. Vo chvíli, keď je napájací kábel zapojený k zdroju elektrickej energie, je systém v pohotovostnom režime, to znamená, že prístroj nie je úplne vypnutý a prúdi do neho elektrická energia.
21. **Náhradné diely**– ak sú potrebné náhradné diely, uistite sa, že servisný technik použil náhradné diely, ktoré sú špecifikované výrobcom alebo majú rovnaké vlastnosti ako originálne diely. Neoprávnená výmena môže viesť k požiaru, úrazu elektrickým prúdom alebo spôsobiť iné nebezpečenstvo.
22. **Sieťové poistky**– pre trvalú ochranu proti požiaru, používajte iba správny typ poistiek. Správna špecifikácia poistiek je pre každý rozsah napätia vyznačená na výrobku.
23. Nezvyšujte príliš hlasitosť pri počúvaní častí s veľmi nízkou úrovňou hlasitosti alebo pri náhlej úplnej absencii zvuku. Ak tak urobíte, môže vo chvíli opätovného zvýšenia úrovne hlasitosti prehrávanej pasáže dôjsť k poškodeniu reproduktorov.
24. Pokiaľ chcete prístroj úplne odpojiť od napájania, musíte odpojiť napájací kábel od prístroja alebo od elektrickej zásuvky. Elektrická zásuvka alebo a vstup pre napájací kábel k výrobku musí zostať voľne prístupné po celú dobu používania prístroja v prevádzke.
25. Je vhodné umiestniť produkt do blízkosti elektrickej zásuvky alebo predlžovačky, ktoré musia byť ľahko prístupné. Najvyššia teplota prostredia vhodná pre tento výrobok je 35 ° C.
26. **ESD tip** – Ak dôjde k vyresetovanie prístroja alebo nie je obnovený jeho prevádzka z dôvodu elektrostatického výboja, treba výrobok vypnúť, odpojiť napájací kábel a potom ho znova pripojiť, prípadne presunúť prístroj na iné miesto.
27. **Batérie**
    1. Batérie nesmú byť vystavené nadmernému teplu, ako napríklad pôsobeniu priameho slnečného svetla, ohňa a podobne.
    2. Použité batérie by mali byť vhodné pre ekologickú likvidáciu batérií.
    3. UPOZORNENIE pre používanie batérií - pre zamedzenie úniku elektrolytu z batérie, ktorý môže spôsobiť poranenie, poškodenie majetku alebo prístroja:
    - Všetky batérie nainštalujte správne, + a - ako je vyznačené na prístroji.
    - Nekombinujte batérie (staré a nové alebo uhlíkové a alkalické atď.)
    - Pokiaľ nebudete prístroj dlhšiu dobu požívať, vyberte batérie von (môže dôjsť k ich vytečeniu a tým k poškodeniu prístroja).

Bluetooth

Bluetooth® názov i logo sú registrované obchodné známky spoločnosti Bluetooth SIG, Inc. a jej použitie je zaťažené licenciou. Ostatné obchodné známky a mená sú vlastnené ich vlastníkmi.

## Varovanie

Tento spotrebič nie je určený pre používanie osobami (vrátane detí) so zníženými fyzickými, zmyslovými alebo duševnými schopnosťami, alebo osobami bez patričných skúseností a znalostí, pokiaľ im nebol poskytnutý dohľad alebo inštrukcie týkajúce sa použitia spotrebiča osobou zodpovednou za ich bezpečnosť. Deti by mali byť pod dozorom, aby sa zaistilo, že sa so spotrebičom nebudú hrať.

1. Ak chcete zabrániť možnému poškodeniu sluchu, nepočúvajte dlhšiu dobu hudbu a rádio pustené príliš nahlas.
2. Nikdy nenechávajte zapnutý prístroj bez dozoru! Vypnite prístroj vždy, keď ho nepoužívate, hoci len na krátku dobu.
3. Spotrebič nie je určený pre prevádzku prostredníctvom externého časovača alebo samostatného diaľkového ovládania.
4. Ak je napájací kábel poškodený, musí byť nahradený výrobcom, jeho servisným zástupcom (autorizovaným servisom), alebo obdobne kvalifikovanými pracovníkmi, aby sa predišlo nebezpečenstvu.
5. Pred použitím tohto systému skontrolujte napätie, aby ste sa uistili, že je totožné s napätím vašej miestnej elektrickej siete.
6. Prístroj nesmie mať zakryté vetracích otvorov predmetmi, ako sú noviny, obrusy, záclony, atď. Uistite sa, že nad prístrojom je najmenej 20 cm voľného priestoru a okolo neho z každej strany najmenej 5 cm voľného priestoru.
7. Prístroj nesmie byť vystavený tečúcej, kvapkajúcej alebo striekajúcej vode. Predmety naplnené kvapalinami, ako sú napr. Vázy, nesmú byť umiestnené na prístroji.
8. Aby nedošlo k požiaru alebo úrazu elektrickým prúdom, neumiestňujte toto zariadenie na horúcich miestach, nevystavujte ho dažďu, vlhkosti alebo prachu.
9. Neumiestňujte tento prístroj v blízkosti akýchkoľvek zdrojov vody, napr. Kohúty, vane, práčky alebo bazény. Uistite sa, že je prístroj umiestnený na suchom, stabilnom povrchu.
10. Neumiestňujte tento prístroj v blízkosti silného magnetického poľa.
11. Neklaďte prístroj na zosilňovače alebo prijímača.
12. Neumiestňujte tento prístroj na vlhkom prostredí, vlhkosť bude mať vplyv na životnosť elektrických komponentov.
13. Ak systém bezprostredne premiestnite z chladného do teplého prostredia, alebo ak je umiestnený vo veľmi vlhkej miestnosti, môže dôjsť ku kondenzácii vlhkosti vo vnútri prehrávača. Ak k tomu dôjde, systém môže byť poškodený a nebude fungovať správne. Prosím, nechajte systém zapnutý približne po dobu jednej hodiny, kým sa vlhkosť neodparí.
14. Nečistite jednotku chemickými rozpúšťadlami, tá môžu poškodiť povrch zariadenia. Prístroj utrite čistým, suchým alebo mierne navlhčenou handričkou.
15. Pri odpájaní napájacieho kábla zo zásuvky, ťahajte priamo za zástrčku, nikdy nie za kábel.
16. Sieťová zástrčka je používaná ako rušiace zariadenie, vypínacie zariadenie musí byť vždy pripravené na použitie.

# ÚDRŽBA CD

1. Vždy používajte iba podporované CD disky.
2. Zaobchádzanie s diskami:
   - Skladujte disky v ich obaloch keď ich nepoužívate.
   - Nesiahajte na dátovú stranu disku.
   - Nenalepujte na disky nálepky, ani ich nepopisujte

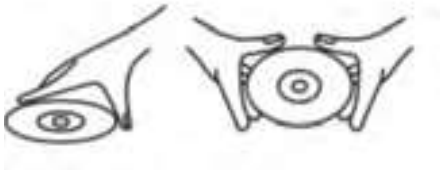

UCHOPTE DISK TAK, AKO JE NAZNAČENÉ NA OBRÁZKU

3. Skladovanie:
   - Skladujte disky v originálnom obale.
   - Nevystavujte disky priamemu slnku alebo vysokým teplotám.

NESKLADUJTE V BLÍZKOSTI ZDROJŮ TEPLA

4. Čistenie diskov:
   - Pre čistenie disku použite čistú mäkkú handričku bez vlasu, ktorá nie je zaprášená.
   - Disk čistite od stredu smerom von ku kraju v priamej lajne.

DOBRE ZLE

SMER OD STREDU KU KRAJU

   - Nikdy na čistenie nepoužívajte benzén, riedidlá, fluidné čističe a antistatické spreje.
   - Uistite sa, že sú dvierka od CD prehrávača zatvorené, aj keď je zariadenie vypnuté , zamedzíte tak znečisteniu prehrávača prachom.
   - Nedotýkajte sa šošoviek.

## POZNÁMKA

Tento výrobok je v zhode s požiadavkami Európskeho spoločenstva na rádiové rušenie.

Naše produkty sú navrhnuté a vyrobené z vysoko kvalitných materiálov a komponentov, ktoré sú recyklovateľné a znovu použiteľné.

Ak je na výrobku uvedený symbol preškrtnutého kontajneru, znamená to, že výrobok podlieha smernici EU 2002/96 / ES. Informujte sa prosím o miestnom systéme separovaného zberu pre elektrické a elektronické výrobky. Prosím riaďte sa miestnymi pravidlami a nelikvidujte staré produkty spolu s bežným komunálnym odpadom. Správnou likvidáciou pomôžete znížiť negatívne následky na životné prostredie a ľudské zdravie.



Výrobok obsahuje batérie, ktoré smernicu EÚ 2013/56/EU nemožno vyhadzovať do bežného domového odpadu. Informujte sa prosím o miestnych pravidlách separovaného zberu batérií, pretože správnou likvidáciou pomôžete predchádzať negatívnym dôsledkom pre životné prostredie a ľudské zdravie.

## Informácie týkajúce sa životného prostredia

Výrobok je zabalený len v nevyhnutnom obale pre jeho ochranu. Snahou našej firmy je, aby bol obalový materiál ľahko rozdeliteľný na tri materiály: kartón (krabica), polystyrénová pena (vypodloženie) a polyetylén (vrecká, ochranná penová pokrývka). Výrobok sa skladá z materiálov, ktoré je možné recyklovať a znovu použiť v prípade demontáže odbornou firmou. Dodržujte prosím miestne predpisy týkajúce sa likvidácie obalových materiálov, vybitých batérií a starého zariadenia.
Na nahrávanie a prehrávanie materiálov môže byť vyžadovaný súhlas. Pozri Zákon o copyrightu Act 1956 a Zákon na ochranu umelcov Sk 1958-1972.

# POPIS VÝROBKU

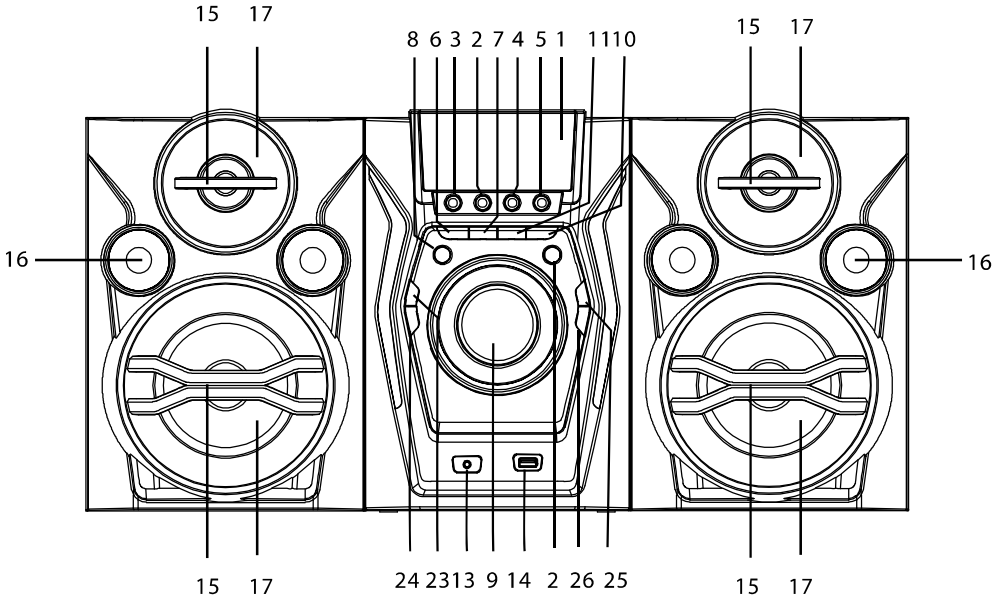


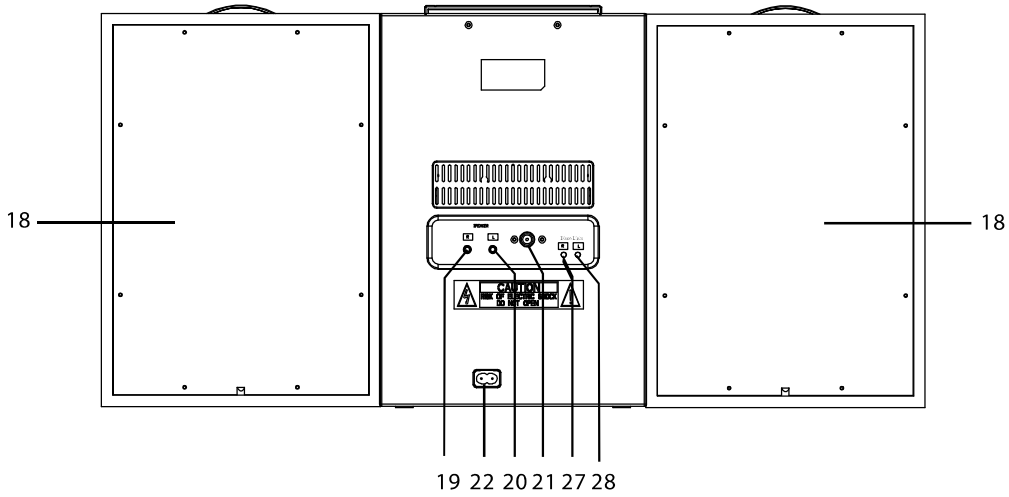


1. Displej
2. Tlačidlo Vpred/Vzad
3. Tlačidlo Prehrať/Pauza
4. Tlačidlo Ďalší/Predchádzajúci
5. Tlačidlo Zapnutie/Režim Standby
6. Tlačidlo Disco svetlo
7. Tlačidlo Program/P-Mód
8. Tlačidlo režim
9. Ovládač hlasitosti
10. Tlačidlo Ďalší/Predchádzajúci +10
11. Tlačidlo Vpred/Vzad -10
12. Tlačidlo Zapnutie
13. MIC Port
14. USB Port
15. Pasívny reproduktor
16. Zvukovod
17. Reproduktor
18. Telo prehrávača
19. Pravý reproduktor
20. Ľavý reproduktor
21. FM ANT. Port
22. Vstup pre AC napájací kábel
23. Tlačidlo Párovania
24. Tlačidlo EQ/ID3
25. Tlačidlo TUN+
26. Tlačidlo TUN-
27. Pravé Disco svetlo
28. Ľavé Disco svetlo

# DIAĽKOVÉ OVLÁDANIE

## VLOŽENIE BATÉRIÍ DO ĎIAĽKOVÉHO OVLÁDAČA

- Otvorte priestor pre batérie.
- Vložte dve AAA batérie (nie sú súčasťou balenia) podľa inštrukcií naznačených v priestore pre batérie.
- Zatvorte priestor pre batérie.

## POPIS DÁLKOVÉHO OVLADAČE

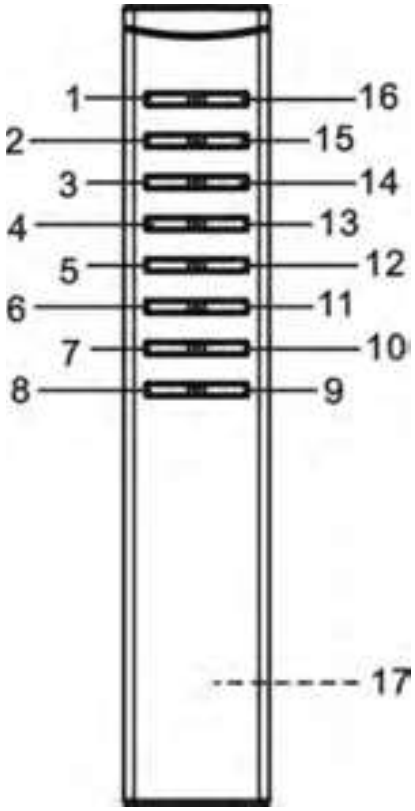


1. Tlačidlo režim
2. Tlačidlo TUN-
3. Tlačidlo Stop
4. Tlačidlo Prechodu späť
5. Tlačidlo Zložka+/+10/Pamäť+
6. Tlačidlo stlmenie zvuku
7. Tlačidlo PROG./Pamäť/P-Mód
8. Tlačidlo hlasitosti VOL-
9. Tlačidlo hlasitosti VOL+
10. Tlačidlo Disco svetlo
11. EQ/ID3
12. Tlačidlo Zložka-/-10/Pamäť-
13. Tlačidlo Prechodu vpred
14. Tlačidlo Prehrávania/Pauza/Párovanie
15. Tlačidlo TUN+
16. Tlačidlo zapnutie
17. Priestor pre batérie

SLOVAK

# PREVÁDZKA DIAĽKOVÉHO OVLÁDAČA

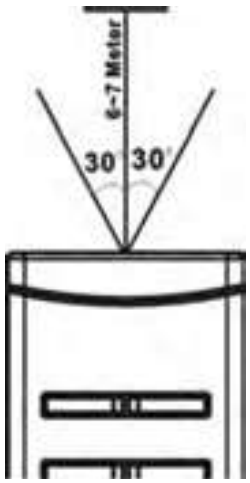


Ak chcete ovládať prístroj pomocou diaľkového ovládania, nasmerujte diaľkový ovládač priamo na senzor diaľkového ovládania na prednom paneli prístroja a stlačte príslušné tlačidlo na diaľkovom ovládači. Najlepšie funguje vo vzdialenosti v rozmedzí od 6 - 7 m od predného panelu a v uhle 30 stupňov. Jasné slnečné svetlo alebo umelé osvetlenie izby môže interferovať s diaľkovým ovládaním. V prípade, že diaľkové ovládanie pracuje neuspokojivé alebo prestane fungovať úplne, skúste najskôr vymeniť batérie, prípadne skúste znížiť intenzitu osvetlenia izby.

**ZDROJ**
Tento prístroj je určený pre prevádzku na striedavý elektrický prúd (AC).

**AC PREVÁDZKA**
Pripojte určený koniec napájacieho kábla do AC konektoru na prístroji a druhý koniec kábla do elektrickej zásuvky.

**ZÁKLADNÉ FUNKCIE ZAPNUTIE / VYPNUTI PRÍSTROJA**
Pripojte kábel reproduktora vľavo a vpravo do L / R zásuvky a pripojte FM vodič do konektora FM ANT. na zadnej strane prístroja. Stlačte tlačidlo Zapnutie ⏻ na prístroji alebo na diaľkovom ovládači pre zapnutie alebo vypnutie prístroja.

**ESD tipy** – Môže dôjsť k resetu zariadenia pri výpadku elektrickej energie, v takom prípade zariadenie vypnite a znovu zapnite.

**NASTAVENIE REŽIMU**
Ak chcete zmeniť režim funkcie, stlačte tlačidlo REŽIM na prístroji (RADIO / CD / USB / BT ).

**NASTAVENIE HLASITOSTI**
Otáčaním ovládača hlasitosti na prístroji alebo stlačením tlačidiel VOL. + / VOL.- na diaľkovom ovládači zvýšite alebo znížite hlasitosť.

**EKVALIZÉR (EQ)**
Tento prístroj má vstavaný ekvalizér, počas prehrávania stlačte tlačidlo EQ / ID3 na prístroji alebo na diaľkovom ovládači a vyberte nastavenie, ktoré najlepšie zodpovedá štýlu hudby: flat, klasika, rock, pop a jazz.

**SYSTÉM ID3**
Tento prístroj má systém ID3, ak je súbor MP3 vo formáte ID3, prístroj automaticky vyhľadáva informácie o názve titule, názvu interpreta a názvu albumu a zobrazí ich na displeji. Ak chcete túto funkciu vypnúť, stlačte a podržte tlačidlo EQ / ID3 a prístroj prestane uvedené informácie zobrazovať.

**DISCO SVETLO**
Ak chcete zmeniť disco svetelné efekty, stlačte tlačidlo Disco svetlo na prístroji alebo na diaľkovom ovládači. Môžete si vybrať z 8 rôznych režimov.
Ak chcete vypnúť disco svetla, stlačte a podržte tlačidlo Disco svetlo na prístroji alebo na diaľkovom ovládači, kým sa na displeji neobjaví nápis "OFF".

**OVLÁDANIE RÁDIA, LADENIE RÁDIOVÝCH STANÍC**
1. Stlačte tlačidlo REŽIM na prístroji alebo na diaľkovom ovládači vyberte funkciu RADIO, toto zariadenie dokáže prehrávať rádiovej stanice iba v pásme FM.
2. Nalaďte požadovanú stanicu stlačením tlačidiel TUN + / TUN- na prístroji alebo na diaľkovom ovládači, frekvencia stanice sa zobrazí na displeji. Príklad: FM87.80 MHz. V prípade, že rádio je v stereo signálu, na displeji sa zobrazí nápis "STEREO".
3. Otáčaním ovládača hlasitosti na prístroji alebo tlačidiel VOL + / VOL.- na diaľkovom ovládači nastavíte hlasitosť na požadovanú úroveň.
4. Pre vylepšenie príjmu signálu, môžete použiť FM anténu, vysuňte ju v celej dĺžke a jemne jej pohybujte tam a späť, aby ste získali čo najlepší príjem.
5. Ak chcete rádio vypnúť, stlačte tlačidlo REŽIM na prístroji alebo na diaľkovom ovládači pre

prepnutie na inú funkciu, alebo stlačte tlačidlo Zapnutie a prístroj vypnite.

**AUTOMATICKÉ UKLADANIE STANÍC DO PAMÄŤE / HĽADANIE STANÍC**

Ak chcete hľadať a automaticky ukladať stanice do pamäte, stlačte tlačidlo Prehrať / Pauza na prístroji alebo na diaľkovom ovládači. Každá stanica s dostatočne silným signálom sa uloží do pamäte. Po dokončení vyhľadávania staníc, sa prístroj automaticky naladí na stanicu uložené na predvoľbe číslo 1 (P01). Pre naladenie ďalšej automaticky uložené stanice, stlačte tlačidlo Zložka + / + 10 / Pamäť + na prístroji alebo na diaľkovom ovládači. Naladenie na predchádzajúcu stanicu, stlačte tlačidlo Zložka - / - 10 / Pamäť- na prístroji alebo na diaľkovom ovládači. Stlačením tlačidiel TUN- alebo TUN + a ich podržanie po dobu sekundy alebo dlhšie, Tuner automaticky vyhľadá prvú stanicu s dostatočne silným signálom.

**MANUÁLNE UKLADANIE STANÍC DO PAMÄŤE**

Môžete si vybrať, aké stanica chcete uložiť do pamäte, takže je potom môžete rychlo naladiť pomocou nastavených predvolieb.

1. Stlačte tlačidlo PROG. / Pamäť / P-Mód. na prístroji alebo na diaľkovom ovládači. Na displeji sa objaví blikajúci nápis "P01". Stlačte tlačidlo TUN + alebo TUN- na prístroji alebo na diaľkovom ovládači a vyberte požadovanú stanicu.
2. Stlačte tlačidlo PROG. / Pamäť / P-Mód. na prístroji alebo na diaľkovom ovládači a vyberte pozíciu, na ktorú chce stanicu uložiť, potom znova stlačte tlačidlo PROG. / Pamäť / P-Mód. na prístroji alebo diaľkovom ovládači pre potvrdenie.
3. Ak chcete uložiť ďalšie stanice, zopakujte kroky (1) a (2). Môžete uložiť až 30 staníc v pásme FM. Ak chcete naladiť uložené stanice, stlačte tlačidlo Zložka + / + 10 / Pamäť + alebo tlačidlo Zložka - / - 10 / Pamäť- na prístroji alebo na diaľkovom ovládači.

**OVLÁDANIE CD / MP3, PODPOROVANÉ FORMÁTY DISKOV**

Tento prístroj môže prehrávať všetky digitálne audio CD / MP3, dokončenej digitálne audio disky CD-Recordable (CD-R) finalizovanej digitálne audio disky CD-Rewritable (CD-RW) a CD-DA formátované digitálny audio CD / CD-R / CD -RW.

**VLOŽENIE DISKU DO CD PREHRÁVAČA**

1. Stlačte tlačidlo REŽIM na prístroji alebo na diaľkovom ovládaní a vyberte režim "CD".
2. Stlačením tlačidla pre otvorenie dvierok prehrávača CD ho otvorte; na displeji sa objaví nápis "OPEN".
3. Vložte audio CD alebo MP3 do prehrávača potlačenou stranou nahor.
4. Zatvorte dvierka od CD prehrávača; na displeji sa zobrazí nápis "CD READ", potom sa zobrazí celkový počet skladieb na disku. Prehrávanie sa spustí automaticky.
5. Ak chcete vybrať disk CD, stlačte tlačidlo Zapnutie na prístroji alebo na diaľkovom ovládači pre vypnutie prístroja, potom stlačte tlačidlo pre otvorenie dvierok prehrávače CD a otvorte dvierka CD prehrávača a otvorte ho. Potom opatrne vyberte disk CD, držiac ho za okraje.

**POZNÁMKA:**

1. Pred otvorením dvierok CD sa uistite, že disk je úplne zastavený.
2. Ak chcete zabezpečiť aby prístroj fungoval k vašej spokojnosti, počkajte, až prístroj načíta disk úplne ako budete pokračovať ďalšími krokmi.
3. V prípade, že disk je nečitateľný alebo ak v prehrávači nie je vložený disk, na displeji sa zobrazí nápis "NO DISC".

**PREHRÁVANIE DISKU**

1. Prehrávanie sa spustí od 1. skladby automaticky po načítaní kompatibilného disku.

- Ak chcete pozastaviť prehrávanie, stlačte tlačidlo Prehrať / Pauza na prístroji alebo na diaľkovom ovládači. Aktuálny čas skladby bude blikať na displeji.
- Ak chcete pokračovať v prehrávaní, stlačte opäť tlačidlo Prehrať / Pauza na prístroji alebo na

SLOVAK

diaľkovom ovládači.

2. Ak chcete zastaviť prehrávanie, stlačte tlačidlo Stop na prístroji alebo na diaľkovom ovládači. Na displeji sa zobrazí celkový počet stôp (skladieb).

**VÝBER SKLADBY / ČASOVÝ BOD**

**Ak chcete vybrať požadovanú skladbu**

Stlačte tlačidlá Ďalšia / Predchádzajúca na prístroji alebo diaľkovom ovládači a preskočte na ďalšiu alebo predchádzajúcu skladbu, čísla skladieb sa zobrazujú na displeji.

**Ak chcete rýchlo vyhľadávať vybranú časť skladby**

Stlačte a podržte tlačidlá vpred / vzad na prístroji alebo diaľkovom ovládači pre rýchle posunutie skladby dopredu alebo späť. Čas skladby sa zobrazí na displeji.

**Ak chcete vybrať skladbu, ktorá má číslo stopy vyšší ako 10 (iba pre disky MP3)**

Ak chcete vybrať skladbu / stopu, ktorá má pozíciu 10 a väčšie, stlačte tlačidlo Zložka + / + 10 / Pamäť + zakaždým, keď chcete preskočiť vpred o 10 skladieb, a potom stlačte tlačidlo Ďalšie a vyberte požadovanú skladbu.

**Ak chcete vybrať požadovanú zložku (pre disk MP3 iba)**

Ak chcete vybrať požadovaný priečinok, stlačte a podržte tlačidlo Zložka + / + 10 / Pamäť + zakaždým, keď chcete preskočiť dopredu o zložku, potom stlačte tlačidlo Ďalšie a vyberte požadovanú skladbu.

**NASTAVENIE SKLADIEB**

Môžete si vytvoriť vlastný zoznam skladieb z vášho disku, vo chvíli, keď je prehrávanie zastavené. Môžete naprogramovať až 20 skladieb na disku CD a 99 skladieb na disku MP3.

1. Pri zastavenom prehrávaní, stlačte tlačidlo PROG. / Pamäť / P-Mód na prístroji alebo diaľkovom ovládači. Na displeji bude blikať PROG a zobrazí sa "P01 001".
2. Pomocou tlačidiel Ďalší / Predchádzajúci na prístroji alebo diaľkovom ovládači zvoľte prvú skladbu, ktorú chcete uložiť do zoznamu, potom stlačte tlačidlo PROG. / Pamäť / P-Mód na prístroji alebo diaľkovom ovládači pre uloženie. Na displeji sa zobrazí ďalšie číslo zoznamu (napr. "P02 012").
3. Opakujte krok 2 pre uloženie ďalších skladieb do zoznamu, kým nie sú naprogramované všetky stopy.
4. Stlačte tlačidlo Prehrať / Pauza na prístroji alebo diaľkovom ovládači pre spustenie prehrávania zoznamu od začiatku. Na displeji sa zobrazí, ktorá stopa je v súčasnej dobe prehrávaná.
5. Stlačte tlačidlo Stop na prístroji alebo diaľkovom ovládači pre zastavenie prehrávania zoznamu. Ak chcete zoznam vymazať, môžete stlačiť tlačidlo STOP na prístroji alebo na diaľkovom ovládači, keď je zastavené prehrávanie a otvorte dvierka prehrávače CD. Zoznam je teraz vymazaný.

**OPAKOVANÉ PREHRÁVANIE**

Môžete prehrávať opakovane jednu alebo všetky skladby z disku.

- Pre opakovanie jednej skladby, stlačte počas prehrávania tlačidlo PROG. / Pamäť / P-Mód na prístroji alebo diaľkovom ovládači, až začne na displeji blikať nápis REPEAT. Aktuálna skladba sa bude opakovane prehrávať, kým nestlačíte tlačidlo Stop na prístroji alebo diaľkovom ovládači.
- Ak chcete opakovať všetky skladby, stlačte počas prehrávania tlačidlo PROG. / Pamäť / P-Mód na prístroji alebo diaľkovom ovládaní, až sa na displeji zobrazí nápis REPEAT. Všetky skladby na disku sa budú opakovane prehrávať, kým nestlačíte tlačidlo Stop na prístroji alebo diaľkovom ovládači.

- Ak chcete opakovať zložku, stlačte tlačidlo PROG. / Pamäť / P-Mód počas prehrávania na prístroji alebo diaľkovom ovládači, až sa na displeji zobrazí nápis REPEAT FOLD. Všetky skladby v aktuálnej zložke sa budú opakovane prehrávať, kým nestlačíte tlačidlo Stop na prístroji alebo diaľkovom ovládači. (Táto voľba je k dispozícii len pri prehrávaní MP3 disku, ktorý obsahuje viac ako jednu zložku.)
- Ak chcete zrušiť opakované prehrávanie, stlačte tlačidlo PROG. / Pamäť / P-Mód na prístroji alebo diaľkovom ovládači, kým sa na displeji nezmizne všetky nápisy o opakovanom prehrávaní.

**NÁHODNÉ PREHRÁVANIE**

Stlačte tlačidlo PROG. / Pamäť / P-Mód na prístroji alebo diaľkovom ovládači počas prehrávania, kým sa na displeji zobrazí nápis "RAN". Skladby budú prehrávané v náhodnom poradí. Pre návrat k normálnemu prehrávaniu, stlačte tlačidlo PROG. / Pamäť / P-Mód na prístroji alebo diaľkovom ovládači, kým nápis "RAN" nezmizne z displeja.

**INTRO PREHRÁVANIE**

Stlačte počas prehrávania tlačidlo PROG. / Pamäť / P-Mód na prístroji alebo diaľkovom ovládaní, až sa na displeji zobrazí nápis "INTRO". Z každej skladby bude prehraných prvých 10 sekúnd. Pre návrat k normálnemu prehrávaniu, stlačte tlačidlo PROG. / Pamäť / P-Mód na prístroji alebo diaľkovom ovládači, kým nápis "INTRO" nezmizne z displeja.

**PREHRÁVANIE Z USB**

1. Stlačte tlačidlo Režim na prístroji alebo na diaľkovom ovládaní a vyberte režim "USB".
2. Pripojte zariadenie USB do portu USB na prednej strane prístroja. Na displeji sa zobrazí celkový počet skladieb na USB zariadení. Automaticky sa spustí prehrávanie 1. skladby.
3. Ak chcete pozastaviť prehrávanie, stlačte tlačidlo Prehrať / Pauza na prístroji alebo diaľkovom ovládači. Na displeji bude blikať aktuálny čas skladby.
4. Ak chcete pokračovať v prehrávaní, stlačte znovu tlačidlo Prehrať / Pauza na prístroji alebo diaľkovom ovládači.
5. Ak chcete zastaviť prehrávanie, stlačte tlačidlo Stop na prístroji alebo diaľkovom ovládači. Na displeji sa zobrazí celkový počet stôp.
6. Môžete si vytvoriť vlastný zoznam prehrávaných skladieb, nastaviť opakované alebo náhodné prehrávanie, nastaviť prehrávanie intro, pozri časť CD / MP3 v tejto príručke.

**POZOR:**

Aby sa zabránilo rušeniu prehrávanie, vždy pripojte USB zariadenie priamo k jednotke. Nepoužívajte predlžovací kábel USB pre pripojenie USB zariadení k prístroju.

**MIKROFÓN**

Tento prístroj má jeden 3,5 mm jack pre mikrofón pre funkciu karaoke. Mikrofón je k dispozícii vo všetkých režimoch.

1. Pripojte 3,5 mm jack mikrofónu do konektora mikrofónu, ak má mikrofón 6,3 mm jack, použite adaptér z 3,5 mm na 6,3 mm (je súčasťou príslušenstva), a pripojte mikrofón k adaptéru.
2. Nastavte hlasitosť otočením ovládača hlasitosti na prístroji alebo pomocou tlačidiel VOL + / VOL.- na diaľkovom ovládači.

## BLUETOOTH

1. Stlačte tlačidlo Režim na prístroji alebo diaľkovom ovládači pre prepnutie na funkciu Bluetooth, na displeji sa zobrazí blikajúci nápis "BT".
2. Zapnite funkciu Bluetooth na zariadení a vyhľadajte prístroj "BLAUPUNKT MC60BT" a pripojte ho, v prípade potreby zadajte heslo 0000, rozsvieti sa indikátor spojenia a na displeji prístroja sa zobrazí "BT". Stlačením tlačidla Prehrať spustíte prehrávanie. V prípade, že prístroj nie je možné prepojiť s Bluetooth zariadením počas 2 minút, začne blikať kontrolka každé 2 sekundy.

Potom stlačte tlačidlo Párovanie na prístroji alebo na diaľkovom ovládači pre odpojenie.

3. Nastavte hlasitosť pomocou tlačidiel VOL. + / VOL.- na prístroji alebo diaľkovom ovládači na požadovanú úroveň.
4. Stlačte tlačidlo Párovanie na prístroji alebo diaľkovom ovládači k odpojeniu Bluetooth.

**Poznámka:** Bluetooth má dosah do 10 metrov.

# ŠPECIFIKÁCIE

## OBECNÉ

elektrická sieť ..... AC100, 240 V, 60/50 Hz
spotreba energie ..... 60 Watt
Rozmery:
telo jednotky ..... 210 x 268 x 317 mm
reproduktor ..... 220 x 270 x 317 mm
prevádzková teplota ..... + 5°C až + 35°C

## RÁDIOVÝ PRÍJEM

pásmo príjmu ..... iba FM
frekvenčný rozsah ..... FM 87,5 - 108 MHz

## DISKY CD

optické čítanie ..... 3- zväzkový laser
frekvenčná odozva ..... 100 Hz – 16 KHz

## AUDIO

výkon ..... 25 W x 2

## PŘÍSLUŠENSTVO

návod k obsluhe ..... 1 ks
AC sieťový kábel ..... 1 ks
6,3 mm Mikrofón ..... 1 ks
adaptér pre konektor z 3,5 mm na 6,3 mm ..... 1 ks

**Poznámka:** Špecifikácie sa môžu v rámci zlepšovania funkcií zmeniť bez predchádzajúceho upozornenia.

Köszönjük, hogy megvásárolta termékünket. Kérjük, a csatlakoztatás, illetve a termék használata előtt alaposan olvassa el a jelen kézikönyvet. Őrizze meg ezt a kézikönyvet későbbi felhasználás céljából.

## FONTOS BIZTONSÁGI UTASÍTÁSOK

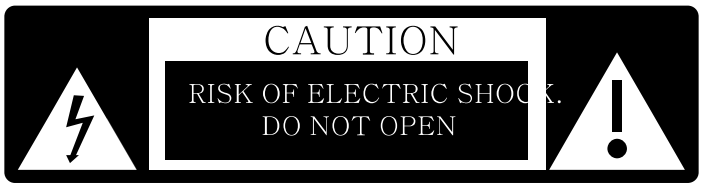


**Vigyázat:**
Az áramütés kockázatának csökkentése érdekében ne szerelje szét a terméket, és ne tegye ki a készüléket esőnek vagy nedvességnek. A termék nem tartalmaz szervizelhető alkatrészeket. A szervizelést csak szakképzett szerelő végezze.

**A grafikus szimbólumok magyarázata:**

Az egyenlő szárú háromszögben lévő villám szimbólum a termék belsejében lévő, olyan nem szigetelt, veszélyes feszültségre hívja fel a figyelmet, amely elég nagy ahhoz, hogy áramütést okozzon egy személynek vagy személyeknek.

Az egyenlő szárú háromszögben lévő felkiáltójel a termékhez mellékelt irodalomban található fontos kezelési és karbantartási (szervizelési) utasításokra hívja fel a figyelmet.

Ez a jelzés azt jelzi, hogy a készülék az 1. osztályú lézertermékek közé tartozik. A lézersugárzásnak káros hatása lehet, ha közvetlenül érintkezik az emberi testtel.

A legjobb élmény és teljesítmény eléréséhez, valamint a termék funkcióinak megismeréséhez figyelmesen olvassa el a jelen kézikönyvet a termék üzembe helyezése előtt. Így készüléke évekig a legjobb teljesítményt és zenei élményt nyújtja.

## Fontos megjegyzések

Őrizze meg a jelen biztonsági és használati utasításokat későbbi felhasználás céljából.

a. Ne tegye ki a készüléket párának vagy fröccsenésnek és nedves környezetnek (pl. fürdőszoba).
b. Ne helyezze a készüléket a következő helyekre:
   a) Közvetlen napfénynek kitett vagy fűtőtestekhez közeli helyek.
   b) Túl sok hőt sugárzó sztereóberendezések teteje.
   c) Szellőzést akadályozó hely vagy poros terület.
   d) Folyamatosan rezgő helyek.
   e) Magas páratartalmú vagy nedves helyek.
c. Ne helyezze gyertyákhoz vagy más nyílt lánghoz közel.
d. Csak a használati útmutató szerint üzemeltesse a készüléket.
e. A készülék első bekapcsolása előtt győződjön meg arról, hogy megfelelően csatlakoztatta a tápadaptert.

Biztonsági okokból ne távolítsa el a burkolatot, és ne kíséreljen meg hozzáférni a készülék

belsejéhez. A szervizelést bízza szakképzett szerelőre.Ne próbálja meg eltávolítani a csavarokat vagy kinyitni a készülék házát; nem találhatók benne szervizelhető alkatrészek. Az összes szervizelést bízza szakképzett szerelőre.

## BIZTONSÁGI UTASÍTÁSOK

1. **Olvassa el az utasításokat** – A készülék üzembe helyezése előtt olvassa el az összes biztonsági és használati utasítást.
2. **Őrizze meg az utasításokat** – A biztonsági és használati utasításokat tartsa a készülékkel együtt későbbi felhasználás céljából.
3. **Figyelmeztetések** – A készüléken, valamint a használati utasításokban lévő összes figyelmeztetést be kell tartani.
4. **Tartsa be az utasításokat** – Tartsa be az összes használati utasítást.
5. **Üzembe helyezés** – A gyártó utasításai szerint helyezze üzembe a készüléket.
6. **Áramforrások** – A terméket csak olyan típusú áramforrásról szabad üzemeltetni, amely fel van tüntetve a tápkábel bemeneténél. Ha háztartásában nem található ilyen típusú áramforrás, forduljon a termékkereskedőhöz vagy a helyi energiaszolgáltatóhoz.
7. **Földelés és polarizáció** – A terméket nem szükséges földelni. A csatlakozó teljesen bele legyen dugva a hosszabbító kábel aljzatába, hogy a dugasz érintkezői ne látszódjanak ki. A termék egyes változatai polarizált, váltakozó vezetékcsatlakozójú tápkábellel szereltek (olyan csatlakozó, amelynek egyik pengéje szélesebb, mint a másik). Az ilyen típusú csatlakozók csak egyféleképpen illeszthetők az aljzatba. Ez egy biztonsági funkció. Ha nem tudja teljesen beilleszteni a csatlakozót az aljzatba, próbálja meg megfordítani csatlakozót. Ha a csatlakozót így sem sikerül beilleszteni, forduljon villanyszerelőhöz az elavult aljzat cseréjét illetően. Ne iktassa ki a polarizált csatlakozó biztonsági funkcióját. Ha tápkábel-hosszabbítót vagy egy nem a készülékhez mellékelt tápkábelt használ, ügyeljen arra, hogy a kábel megfelelő formájú csatlakozóval legyen felszerelve, és megfeleljen az adott országnak biztonsági előírásainak.
8. **Tápkábel-védelem** – A tápkábeleket úgy kell elvezetni, hogy azokra ne lépjenek rá, ne hurkolódjanak, ne csípjék be őket a rájuk helyezett tárgyak, illetve ne feszüljenek nekik. Fordítson különös figyelmet a kábelvégekre, dugaljakra és a termék csatlakozási pontjaira.
9. **Túlterhelés** – Ne terhelje túl a fali aljzatokat, a hosszabbító kábeleket és az elosztókat, mivel ezek tüzet vagy áramütést okozhatnak.
10. **Szellőzés** – A termék szellőzése legyen megfelelő. Ne helyezze a terméket ágyra, kanapéra vagy hasonló felületre. Ne takarja le a terméket olyan tárgyakkal, mint asztalterítő, újságpapír stb.
11. **Hő** – Ne helyezze a terméket hőforrások (pl. radiátorok, konvektorok, kályhák vagy egyéb berendezések, többek között erősítők) mellé. Ne helyezzen nyílt lángot (pl. meggyújtott gyertya) a készülékre.
12. **Víz és nedvesség** – A tűzveszély és az áramütés elkerülése érdekében ne tegye ki a készüléket esőnek, fröccsenésnek vagy túlzott nedvességnek (pl. szauna vagy fürdőszoba). Ne használja a készüléket víz közelében, mint például fürdőkád, mosdókagyló, mosogató, mosókonyha, úszómedence közelében és nyirkos pincében.
13. **Tárgyak és folyadékok** – Ne nyomjon be tárgyakat a készülék nyílásaiba, mivel azok hozzáérhetnek veszélyes feszültségpontokhoz vagy rövidzárlatot okozhatnak, és ez tűzhöz vagy áramütéshez vezethet. Ne öntsön semmiféle folyadékot a készülékre. Ne helyezze olyan tárgy tetejére, amely folyadékot tartalmaz.
14. **Tisztítás** – Tisztítás előtt húzza ki a készüléket a fali aljzatból. A mélyhangsugárzóban lévő port száraz ruhával törölje ki. Ha aeroszolos tisztítóspray-t használ, ne permetezzen közvetlenül a bútorra, hanem a ruhára permetezzen. Ügyeljen arra, hogy ne sértse meg a meghajtóegységeket.
15. **Tartozékok** – Ne használjon olyan tartozékokat, amelyeket a gyártó nem javasol, mivel ezek veszélyt okozhatnak.
16. **Kiegészítők** – Ne helyezze a terméket instabil kocsira, állványra, háromlábú állványra, tartóra

vagy asztalra, mivel a termék leeshet, és ez személyi (gyermek vagy felnőtt) sérülést vagy a termék súlyos károsodását okozhatja. Csak a gyártó által javasolt vagy a termékhez mellékelt kocsit, állványt, háromlábú állványt, tartót vagy asztalt használja. Csak a gyártó utasításai szerint szerelje fel a terméket, és csak a gyártó által javasolt konzolt használja.

17. **A termék mozgatása** – A kocsira állított termék mozgatásakor nagyon óvatosan járjon el. A gyors megállás, túlzott erőkifejtés vagy egyenetlen felület a kocsira állított termék felborulásához vezethet.
18. **Használaton kívüli időszakok** – Húzza ki a készülék tápkábelét viharos időben, illetve ha a készüléket hosszabb ideig nem használja.
19. **Szervizelés** – Ne próbálja meg szervizelni a készüléket, mivel a burkolatok kinyitása és eltávolítása során veszélyes feszültségnek vagy más veszélynek lehet kitéve. Az összes szervizelést bízza szakképzett szerelőre.
20. Ha nem használja a készüléket, húzza ki a tápcsatlakozót a fő áramforrásból vagy fali áramforrásból. A készülék akkor is áram alatt van, ha a készülék áramforráshoz csatlakozik, és a rendszer készenléti üzemmódban van.
21. **Cserealkatrészek** – Ha cserealkatrészekre van szükség, a szerelőnek a gyártó által előírt cserealkatrészeket vagy az eredeti alkatrésszel azonos műszaki tulajdonságokkal rendelkező cserealkatrészeket kell használnia. A nem engedélyezett cserealkatrészek tüzet, áramütést vagy más veszélyt okozhatnak.
22. **Hálózati biztosítékok** – A tűzveszély folyamatos védelme érdekében csak a megfelelő típusú és teljesítményű biztosítékokat használja. Az egyes feszültségtartományoknak megfelelő biztosítékjellemzők fel vannak tüntetve a terméken.
23. Ne növelje a hangerőt, ha nagyon alacsony szintű a bemeneti jel, vagy egyáltalán nincs audiojel. Ellenkező esetben a hangszóró károsodhat, ha hirtelen nagy hangerővel szólal meg a lejátszás.
24. A termék tápellátása csak úgy szüntethető meg teljesen, ha kihúzza a tápkábelt a fali aljzatból vagy a termékből. A termék használata közben mindig legyen könnyen hozzáférhető a fali aljzat vagy a termék tápkábele.
25. Próbálja a terméket a fali aljzathoz vagy a hosszabbító kábelhez közel, egy könnyen hozzáférhető helyen elhelyezni.
26. A készülék legfeljebb 35 °C környezeti hőmérséklet esetén üzemeltethető.
27. **Az ESD-vel (elektrosztatikus kisülés) kapcsolatos tippek** – A termék normális működését megzavarhatja az erős elektromágneses interferencia. Ha ilyen történik, a használati útmutató utasításait követve állítsa alaphelyzetbe a terméket a normális működés folytatásához. Abban az esetben, ha a termék továbbra sem működik, helyezze át a terméket egy másik helyre.
28. **Akkumulátor**
    1.) Ne tegye ki az akkumulátorokat túlzott hőnek, mint például napsütés, tűz vagy hasonló.
    2.) Az akkumulátorokat az akkumulátorok ártalmatlanítására vonatkozó környezetvédelmi előírások figyelembe vételével kell ártalmatlanítani.
    3.) Akkumulátorhasználattal kapcsolatos FIGYELMEZTETÉS – a testi sérülést, anyagi kárt vagy a készülék károsodását okozó akkumulátorszivárgás megakadályozásához:
    - A készüléken lévő + és - jelöléseknek megfelelően, helyesen tegye be az összes akkumulátort.
    - Ne használjon egyszerre különböző elemeket (régi és új, illetve karbon és alkáli stb.).
    - Vegye ki az akkumulátorokat, ha a készüléket hosszabb ideig nem használja.

A Bluetooth® szó márkajelzés és logók a Bluetooth SIG, Inc. bejegyzett védjegyei, és ezen márkajelzéseket engedéllyel használjuk. Más védjegyek és márkanevek a vonatkozó tulajdonoshoz tartoznak.

HUNGARIAN

## Figyelmeztetés

A berendezést a csökkent fizikai vagy mentális képességekkel rendelkező személyek (beleértve a gyerekeket is), vagy az olyan személyek, akik nem ismerik a berendezést, csak felügyelet mellett vagy a biztonságukért felelő személy által előírt utasítások szerint használhatják. Gyermekek csak felügyelet mellett használhatják a készüléket. A készülék nem játékszer.

1. A halláskárosodás elkerülése érdekében ne hallgassa a készüléket magas hangerővel huzamosabb ideig, illetve ne növelje hirtelen a hangerőt.
2. Soha ne használja a készüléket felügyelet nélkül. Mindig kapcsolja ki a készüléket, ha nem használja, még akkor is, ha ez csak egy rövidebb időtartam.
3. A készülék nem működtethető külső időzítőről vagy külön távvezérlő-rendszerről.
4. Ha a tápkábel sérült, a veszély elkerülése érdekében cseréltesse ki a gyártóval, a szervizszolgálattal vagy hasonló szakképzett személlyel.
5. A készülék üzembe helyezése előtt ellenőrizze, hogy a rendszer feszültsége megegyezik-e a helyi hálózati áram feszültségével.
6. A terméket ne takarja le (pl. újságpapírral, asztalterítővel, függönnyel stb.) úgy, hogy blokkolja a szellőzőnyílásait. Győződjön meg arról, hogy a készülék felett legalább 20 cm, a készülék oldalinál pedig legalább 5 cm szabad hely van.
7. Ne tegye ki a készüléket párának vagy fröccsenésnek, és ne helyezze olyan tárgyakra, amelyek folyadékkal vannak töltve (pl. váza).
8. A tűz vagy áramütés megakadályozása érdekében ne tegye a készüléket forró helyre, és ne érje eső, nedvesség vagy por.
9. Ne tegye a készüléket vízforrás közelébe (pl. csapok, fürdőkádak, mosógépek vagy úszómedencék). A készülék száraz, stabil felületen legyen.
10. Ne tegye a készüléket erős mágneses mező közelébe.
11. Ne tegye a készüléket erősítőre vagy vevőkészülékre.
12. Ne tegye a készüléket nyirkos helyre, mivel a nedvesség kedvezőtlen hatással van az elektromos alkatrészek élettartamára.
13. Ha a készüléket közvetlenül hidegről melegre viszi át, vagy nagyon nyirkos helyre teszi, a lencse belsején nedvesség képződhet. Ebben az esetben a rendszer nem működik megfelelően. Hagyja a rendszert bekapcsolva körülbelül egy óráig, amíg a nedvesség el nem párolog.
14. Ne próbálja meg vegyi oldószerekkel tisztítani a készüléket, mivel ezek károsíthatják a felületét. Tiszta, száraz vagy enyhén nedves ruhával törölje meg.
15. A tápcsatlakozó kihúzásakor mindig közvetlenül a csatlakozót húzza, soha ne a kábelt.
16. A hálózati csatlakozó megszakítóeszközként szolgál, így a megszakítóeszköznek mindig elérhetőnek kell lennie.

## CD LEMEZ KARBANTARTÁSA

1. Mindig az ábrán látható módon tartsa a CD lemezt.
2. A lemezek kezelésével kapcsolatos megjegyzések
   - o A lemezeket tárolja a tartójukban, ha nem használja őket.
   - o Ne érintse meg az írott oldalt.
   - o Ne ragasszon papírt és ne írjon a felületre.
   - o Ne hajlítsa meg a lemezt.

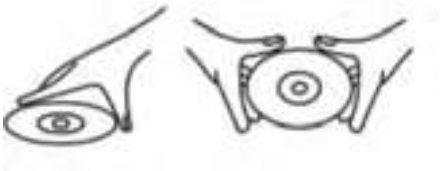

CSAK AZ ÁBRÁN LÁTHATÓ MÓDON KEZELJE A LEMEZEKET

3. Tárolás
   - o A tartójukban tárolja a lemezeket.
   - o Ne tegye ki a lemezeket közvetlen napfénynek, magas hőmérsékletnek, magas páratartalomnak vagy pornak.

NE TÁROLJA A LEMEZEKET HŐ KÖZELÉBEN

4. A lemez tisztítása
   - o A piszkos lemezről puha ruhával törölje le a port, piszkot és ujjlenyomatokat.
   - o A lemezt egyenesen, a közepétől a széle felé törölje le.

HELYES HELYTELEN

A KÖZEPÉTŐL A SZÉLE FELÉ

   - o Ne használjon benzint, hígítót, tisztítófolyadékot vagy antisztatikus sprayt.
   - o Ügyeljen arra, hogy a CD-tartó fedele zárva legyen, ha nem használja, így megelőzhető annak porosodása és szennyeződése.
   - o Ne érintse meg a lencsét.

HUNGARIAN

# MEGJEGYZÉS

A készülék megfelel az Európai Közösség rádióinterferenciára vonatkozó követelményeinek.

A készülék kiváló minőségű, újrahasznosítható és újrafelhasználható anyagokból, illetve alkatrészekből készült.

Ha az áthúzott, kerekes szemetesláda szimbólum fel van tüntetve a készüléken, az azt jelenti, hogy a készülék megfelel a 2002/96/EK európai irányelvnek. Kérjük, tájékozódjon az elektromos és elektronikus készülékek helyi szelektív gyűjtésére vonatkozó előírásokról. Cselekedjen a helyi törvényeknek megfelelően, és a kiselejtezett készülékeket gyűjtse elkülönítve a lakossági hulladéktól. A feleslegessé vált készülék helyes kiselejtezésével segít megelőzni a környezetszennyezést és a különféle egészségkárosodásokat.

A termék akkumulátorai megfelelnek a 2013/56/EU európai irányelv követelményeinek, ezért ne kezelje őket háztartási hulladékként. Tájékozódjon a hulladékok szelektív gyűjtésének helyi rendszeréről, mivel a megfelelő hulladékkezelés hozzájárul a környezetszennyezéssel és a különféle egészségkárosodásokkal kapcsolatos következmények megelőzéséhez.

## Környezetvédelemmel kapcsolatos tudnivalók

A termék csomagolása nem tartalmaz felesleges csomagolóanyagot. Igyekeztünk úgy kialakítani a csomagolást, hogy könnyen szétválasztható legyen a következő három anyagra: karton (doboz), papírmassza (védőelem) és polietilén (zacskó, védő habfólia). A rendszerben található anyagokat erre specializálódott vállalat képes újrafeldolgozni és újrahasznosítani. Tartsa be a csomagolóanyagok, elhasznált akkumulátorok és régi berendezések ártalmatlanítására vonatkozó helyi szabályozásokat. Bizonyos anyagok felvételéhez és lejátszásához hozzájárulás szükséges. Lásd az 1956-os szerzői jogi, illetve az 1958–1972-es, a szellemi tulajdon védelmével foglalkozó törvényt.

## KEZELŐSZERVEK ELHELYEZKEDÉSE

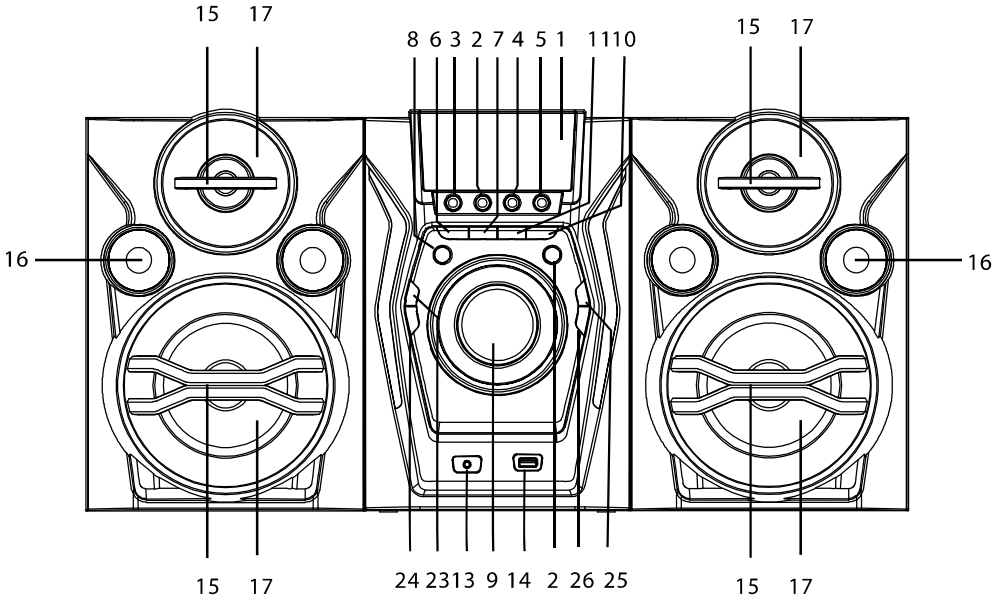


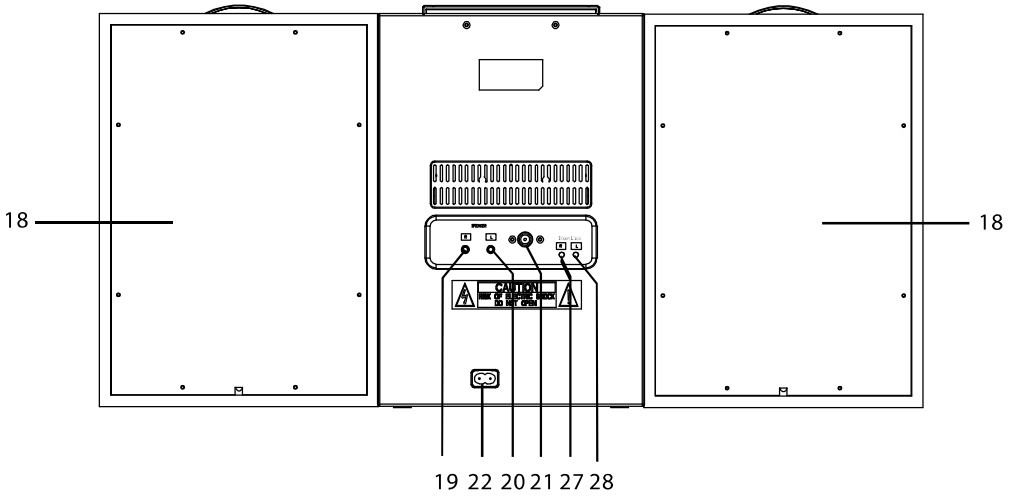


## KEZELŐSZERVEK ELNEVEZÉSEI

1. Kijelző
2. ELŐZŐ/VISSZA gomb
3. Lejátszás/szünet gomb
4. KÖVETKEZŐ/ELŐRE gomb
5. BEKAPCSOLÁS/KÉSZENLÉT gomb
6. Disco Light gomb
7. Program/P-üzemmód gomb
8. Source gomb
9. HANGERŐ tekerőgomb
10. KÖVETKEZŐ/ELŐRE+10 gomb
11. ELŐZŐ/VISSZA-10 gomb
12. Bekapcsoló gomb
13. Mikrofon-csatlakozás
14. USB-csatlakozás
15. Passzív hangszóró-védőelem
16. A hangnyíláson keresztül
17. Hangszóró-védőelem
18. Fa doboz
19. Jobb oldali hangszóró
20. Bal oldali hangszóró
21. FM ANT. aljzat
22. Tápbemenet
23. Pair gomb
24. EQ/ID3 gomb
25. Tun+ gomb
26. Tun- gomb
27. Jobb oldali diszkólámpa
28. Bal oldali diszkólámpa

HUNGARIAN

# TÁVVEZÉRLŐ

## ELEMEK BEHELYEZÉSE A TÁVVEZÉRLŐBE

Nyissa ki az elemtartó fedelét.

- Helyezzen be két AAA típusú elemet (nincs mellékelve) az elemtartó belsején feltüntetett módon.
- Helyezze vissza a fedelet.

# FŐ FUNKCIÓK

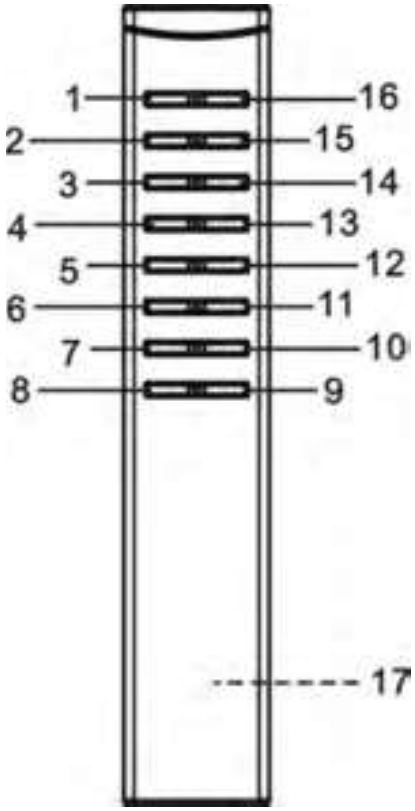


1. SOURCE GOMB
2. TUN.-
3. STOP GOMB
4. UGRÁS VISSZA GOMB
5. FOLD.+/+10/MEMORY+ GOMB
6. MUTE GOMB
7. PROG./MEMORY/P-MODE GOMB
8. VOL- GOMB
9. VOL+ GOMB
10. DISCO LIGHT GOMB
11. EQ/ID3
12. FOLD.-/-10/MEMORY- GOMB
13. UGRÁS ELŐRE GOMB
14. LEJÁTSZÁS/SZÜNET/PÁROSÍTÁS GOMB
15. TUN.+
16. BEKAPCSOLÓ GOMB
17. ELEMTARTÓ

# A TÁVVEZÉRLŐ HASZNÁLATA

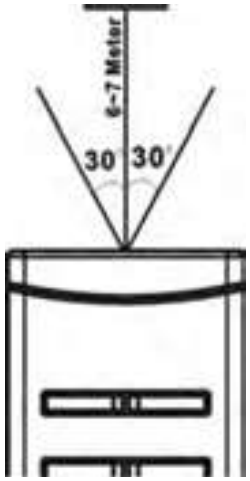


Ha a távvezérlővel kívánja működtetni a készüléket, irányítsa a távvezérlőt az első panelen található érzékelő felé, és nyomja meg a távvezérlő megfelelő gombját. A távvezérlő az első paneltől számított 6–7 méteren belül, illetve 30 fokos szögben működik a legjobban. Az erős napfény vagy a szoba fényviszonyai megzavarhatják a távvezérlőt. Ha a távvezérlő működése nem kielégítő vagy egyáltalán nem működik, először próbálja meg kicserélni az elemeket, majd csökkentse a szobában a fényt.

## ÁRAMFORRÁS
A készülék hálózati áramforrásról működik.

## CSATLAKOZÁS A HÁLÓZATHOZ
Csatlakoztassa a tápkábel egyik végét a készülék tápbemenetéhez, a másik végét pedig a hálózati fali aljzathoz.

## ALAPFUNKCIÓK – A KÉSZÜLÉK BE- ÉS KIKAPCSOLÁSA
Csatlakoztassa a bal és jobb oldali hangszóró kábelét az L/R aljzathoz, illetve az FM vezetékét a hátsó panelen található FM ANT. aljzathoz. Nyomja meg a készülék vagy a távvezérlő ⏻ POWER gombját a készülék be- és kikapcsolásához.
**ESD-vel kapcsolatos tippek** – Ha a készülék elektrosztatikus kisülés miatt alaphelyzetbe áll vagy nem reagál, kapcsolja ki majd vissza.

## FORRÁS KIVÁLASZTÁSA
Üzemmódváltáshoz nyomja meg a készüléken lévő SOURCE gombot (RÁDIÓ/CD/USB/BT ).

## A HANGERŐ BEÁLLÍTÁSA
A hangerő növeléséhez vagy csökkentéséhez forgassa el a készüléken lévő **HANGERŐ** forgógombot vagy használja a távvezérlő **VOL.+/VOL.-** gombját.

## EQUALIZER (EQ) FUNKCIÓ
A készülék beépített equalizer rendszerrel rendelkezik. Lejátszás közben a készülék vagy a távvezérlő EQ/ID3 gombjával válassza ki a zenei stílushoz leginkább illő beállítást: FLAT, CLASSIC, ROCK, POP és JAZZ.

## ID3 rendszer
A készülék ID3 rendszere automatikusan megkeresi és megjeleníti a „ZENESZÁM CÍMÉT", az „ELŐADÓT" és az „ALBUM CÍMÉT", ha az mp3 fájl „ID3" formátumú. A címkék kijelzésének kikapcsolásához tartsa lenyomva az EQ/ID3 gombot, és a készülék visszatér a normál kijelzésre.

## DISZKÓLÁMPA
A diszkólámpa-effektusok módosításához nyomja meg a készülék vagy a távvezérlő DISCO-LIGHT gombját. 8 különböző üzemmódot választhat ki.
A diszkólámpa kikapcsolásához nyomja meg a készülék vagy a távvezérlő DISCO-LIGHT gombját, amíg a kijelzőn meg nem jelenik az „OFF" felirat.

## A RÁDIÓ HASZNÁLATA – RÁDIÓÁLLOMÁS HANGOLÁSA
1. Nyomja meg a készülék vagy a távvezérlő SOURCE gombját a RÁDIÓ FUNKCIÓ kiválasztásához. A készülék CSAK FM-sávon használható.
2. A készülék vagy a távvezérlő TUN.+/TUN.- gombjával hangoljon a kívánt állomásra, a kijelzőn megjelenik az állomás frekvenciája. Példa: FM87.80MHz. Ha a rádió sztereó jelet fog, a kijelzőn megjelenik a **„STEREO"** felirat.
3. A megfelelő hangerőszint beállításához forgassa el a készülék HANGERŐ forgógombját vagy használja a távvezérlő VOL+/VOL- gombját.

HUNGARIAN

4. A legjobb vétel érdekében húzza ki teljesen az FM ANTENNÁT, valamint mozgassa finoman előre és hátra vagy helyezze nyílt helyre a készüléket.
5. A rádió kikapcsolásához a készülék vagy a távvezérlő SOURCE gombjával váltson másik funkcióra, vagy a készülék kikapcsolásához nyomja meg a POWER gombot.

### AUTOMATIKUS TÁROLÁS / KERESÉS

Állomások kereséséhez és memóriahelyre való automatikus mentéséhez nyomja meg a készülék vagy a távvezérlő **LEJÁTSZÁS/SZÜNET** gombját. Az elég erős jellel rendelkező állomásokat elmenti a rendszer a memóriahelyekre. A keresés befejezése után a készülék automatikusan az 1. memóriahelyen (P01) tárolt állomásra hangol. A következő mentett állomásra ugráshoz nyomja meg a készülék vagy a távvezérlő **FOLD.+/+10/M.+** gombját. Az előző állomásra ugráshoz nyomja meg a készülék vagy a távvezérlő **FOLD.-/-10/M.-** gombját. Tartsa lenyomva a **TUN-** vagy **TUN+** gombot legalább egy másodpercig, majd engedje fel, ekkor a tuner automatikusan megkeresi az első, megfelelő jelerősségű állomást.

## ÁLLOMÁSOK MANUÁLIS MENTÉSE

Kedvenc állomásait a készülék memóriahelyeire mentheti, így azokat közvetlenül, gyorsan elérheti.

1. Nyomja meg a készülék vagy a távvezérlő **PROG./P-MODE/M.** gombját. A kijelzőn villogni kezd a **P01** felirat. A készülék vagy a távvezérlő **TUN.+** vagy **TUN.-** gombjával válassza ki a kívánt állomást.
2. A készülék vagy a távvezérlő **PROG./P-MODE/M.** gombjával válassza ki a memóriahelyet, ahova az állomást menteni kívánja, majd nyomja meg újra a készülék vagy a távvezérlő **PROG./P-MODE/M.** gombját a bevitelhez.
3. Másik állomás mentéséhez ismételje meg az 1. és 2. lépést. A készülék 30 állomást tud tárolni. Tárolt állomásra ugráshoz nyomja meg a készülék vagy a távvezérlő **FOLD.+/+10/M.+** vagy **FOLD.-/-10/M.-** gombját.

## CD-/MP3-LEJÁTSZÁS, TÁMOGATOTT LEMEZFORMÁTUMOK

A készülék minden digitális audio CD/MP3, lezárt digitális audio CD-R (egyszeresen írható), lezárt digitális audio CD-RW (újraírható) és CD-DA formátumú digitális audio CD/CD-R/CD-RW lemezzel kompatibilis.

## LEMEZ BETÖLTÉSE

1. A készülék vagy a távvezérlő SOURCE gombjával válassza ki a CD üzemmódot.
2. A CD-tartó fedelének kinyitásához nyomja meg a PUSH TO OPEN feliratot, a kijelzőn megjelenik az „OPEN" felirat.
3. Helyezzen be címkével felfelé egy CD vagy MP3 lemezt a tartóba.
4. Zárja be a CD-tartó fedelét, a kijelzőn először a „CD READ" felirat, majd a lemezen lévő, lejátszható zeneszámok száma jelenik meg. A lejátszás automatikusan elindul.
5. A CD kivételéhez nyomja meg a készülék vagy a távvezérlő ⏻ POWER gombját a készülék kikapcsolásához, majd a CD-tartó fedelének kinyitásához nyomja meg a PUSH TO OPEN feliratot. A CD-ket óvatosan, a peremüknél fogva vegye ki.

## MEGJEGYZÉS:

1. A CD-tartó fedelének kinyitása előtt győződjön meg arról, hogy a lemez teljesen megállt.
2. A legjobb teljesítmény érdekében várja meg, amíg a készülék teljesen beolvassa a lemez, mielőtt bármilyen más műveletet végezne.
3. Ha a lemez nem olvasható vagy nincs lemez betöltve, a kijelzőn a **„NO DISC"** felirat látható.

## LEMEZ LEJÁTSZÁSA

1. A lejátszás automatikusan, az 1. zeneszámtól indul, miután behelyezték, majd a készülék beolvasta a kompatibilis lemezt.
   A lejátszás szüneteltetéséhez nyomja meg a készülék vagy a távvezérlő LEJÁTSZÁS/SZÜNET gombját. A kijelzőn ekkor villogni kezd az aktuális zeneszámból eltelt idő.
   A lejátszás folytatásához nyomja meg ismét a készülék vagy a távvezérlő LEJÁTSZÁS/SZÜNET gombját.
2. A lejátszás leállításához nyomja meg a készülék vagy a távvezérlő STOP gombját. A kijelzőn megjelenik, hogy hány zeneszám található a lemezen.

## UGRÁS EGY ZENESZÁMRA/IDŐPONTRA

**Kívánt zeneszám kiválasztása**

A készülék vagy a távvezérlő SKIP UP vagy SKIP DOWN gombjával ugorhat a következő vagy az előző zeneszámra. A zeneszámok sorszáma megjelenik a kijelzőn.

**Adott pont keresése egy zeneszámban**

Tartsa lenyomva a készülék vagy a távvezérlő SKIP UP vagy SKIP DOWN gombját a zeneszám előre- vagy visszatekeréséhez. A zeneszám időpontja megjelenik a kijelzőn.

**10-nél nagyobb sorszámú dal kiválasztása (csak MP3-lemezek esetén)**

10-nél nagyobb sorszámú dal/zeneszám kiválasztásához nyomja meg a FOLD+/+10/M+ gombot, így a készülék 10 zeneszámot lép előre, majd a SKIP UP gombbal válassza ki a kívánt zeneszámot.

**A kívánt mappa kiválasztása (csak MP3-lemezek esetén)**

A kívánt mappa kiválasztásához tartsa lenyomva a FOLD+/+10/M+ gombot a mappák léptetéséhez, majd a SKIP UP gombbal válassza ki a kívánt zeneszámot.

## ZENESZÁMOK PROGRAMOZÁSA

Leállított lejátszásnál a lemezről egyéni lejátszási listákat készíthet. CD lemez esetében 20, MP3-lemez esetében 99 zeneszámot programozhat be.

1. Leállított lejátszásnál nyomja meg a készülék vagy a távvezérlő PROG./P-MODE/M. gombját. A kijelzőn elkezd villogni a PROG ikon, és megjelenik a „P01 001” felirat.
2. A készülék vagy a távvezérlő SKIP UP vagy SKIP DOWN gombjával válassza ki az első, programlistára mentendő zeneszámot, majd nyomja meg a készülék vagy a távvezérlő PROG./P-MODE/M. gombját a mentéshez. A kijelzőn ekkor megjelenik a következő programszám (pl. „P02 012”).
3. A 2. lépést ismételve mentse a többi zeneszámot a programlistára, amíg minden zeneszámot be nem programozott.
4. Nyomja meg a készülék vagy a távvezérlő LEJÁTSZÁS/SZÜNET gombját a programlistán lévő első zeneszám lejátszásának elindításához. A kijelzőn az éppen hallható zeneszám jelenik meg.
5. A készülék vagy a távvezérlő STOP gombjával állíthatja le a programlista lejátszását. Program törléséhez nyomja meg a készülék vagy a távvezérlő STOP gombját, amikor a lemez leállt és a CD-tartó fedele nyitva van. A program ekkor törlésre került.

## ISMÉTLÉSES LEJÁTSZÁS

A lemez egyik vagy összes zeneszáma is ismételhető.

- Egy zeneszám ismétléséhez nyomja meg a készülék vagy a távvezérlő PROG./P-MODE/M. gombját lejátszás közben, amíg a kijelzőn villogni nem kezd a REPEAT felirat. A rendszer folyamatosan ismételni fogja az aktuális zeneszámot addig, amíg meg nem nyomja a készülék vagy a távvezérlő STOP gombját.

- Az összes zeneszám ismétléséhez nyomja meg a készülék vagy a távvezérlő PROG./P-MODE/M. gombját lejátszás közben, amíg a kijelzőn folyamatosan nem világít a REPEAT felirat. A rendszer folyamatosan ismételni fogja a lemezen lévő összes zeneszámot addig, amíg meg nem nyomja a készülék vagy a távvezérlő STOP gombját.
- Egy mappa ismétléséhez nyomja meg a készülék vagy a távvezérlő PROG./P-MODE/M. gombját lejátszás közben, amíg a kijelzőn meg nem jelenik a REPEAT FOLD felirat. A rendszer folyamatosan ismételni fogja a mappában lévő összes zeneszámot addig, amíg meg nem nyomja a készülék vagy a távvezérlő STOP gombját. (Ez az opció csak akkor elérhető, ha olyan MP3-lemezt játszik le, amely több mappát tartalmaz.)
- Az ismétlés leállításához nyomja meg a készülék vagy a távvezérlő PROG./P-MODE/M. gombját lejátszás közben addig, amíg a kijelzőről el nem tűnik az ismétlést jelző felirat.

## VÉLETLENSZERŰ LEJÁTSZÁS

Nyomja meg a készülék vagy a távvezérlő PROG./P-MODE/M. gombját lejátszás közben, amíg a kijelzőn meg nem jelenik a RAN felirat. A zeneszámokat véletlenszerű sorrendben játssza le a rendszer. A normál lejátszás folytatásához nyomja meg a készülék vagy a távvezérlő PROG./P-MODE/M. gombját, amíg a kijelzőről el nem tűnik a RAN felirat.

## BEMUTATÓ LEJÁTSZÁSA

Nyomja meg a készülék vagy a távvezérlő PROG./P-MODE/M. gombját lejátszás közben, amíg a kijelzőn meg nem jelenik az INTRO felirat. A rendszer a zeneszámokból csak az első 10 másodpercet játssza le, majd a következő zeneszámra ugrik. A normál lejátszás folytatásához nyomja meg a készülék vagy a távvezérlő PROG./P-MODE/M. gombját, amíg a kijelzőről el nem tűnik az INTRO felirat.

## LEJÁTSZÁS USB-RŐL

### USB HASZNÁLATA

1. A készülék vagy a távvezérlő SOURCE gombjával válassza ki az USB üzemmódot.
2. Csatlakoztassa az USB-kulcsot a készülék elején található USB-aljzathoz. A kijelzőn megjelenik, hogy hány lejátszható zeneszámot tartalmaz az USB-eszköz. A lejátszás az 1. zeneszámtól automatikusan elindul.
3. A lejátszás szüneteltetéséhez nyomja meg a készülék vagy a távvezérlő LEJÁTSZÁS/SZÜNET gombját, ekkor a zeneszámból eltelt idő villogni kezd a kijelzőn.
4. A lejátszás folytatásához nyomja meg ismét a készülék vagy a távvezérlő LEJÁTSZÁS/SZÜNET gombját.
5. A lejátszás leállításához nyomja meg a készülék vagy a távvezérlő STOP gombját. A kijelzőn megjelenik, hogy hány zeneszám található a lemezen.
6. Az egyéni programokkal, illetve a bemutató/ismétléses/véletlenszerű lejátszással kapcsolatos bővebb információért olvassa el a jelen kézikönyv CD-/MP3-lejátszás című részét.

**VIGYÁZAT:**

- A káros interferencia elkerülése érdekében közvetlenül csatlakoztassa az USB-eszközt a készülékhez. Ne használjon USB-hosszabbítókábelt USB-eszköz csatlakoztatásához.

### A MIKROFON HASZNÁLATA

A készülék karaoke funkciójának használatához a készülék rendelkezik egy 3,5 mm-es jack mikrofonbemenettel. A mikrofon minden üzemmódban elérhető.

1. Csatlakoztassa a mikrofon 3,5 mm-es csatlakozóját a mikrofoncsatlakozóhoz. Ha mikrofonja 6,3 mm-es csatlakozóval rendelkezik, használja a 3,5–6,3 mm-es adaptert (a tartozékokhoz mellékelve), majd csatlakoztassa az eszközt az adapterhez.
2. A készülék HANGERŐ forgógombjának elforgatásával vagy a távvezérlő VOL+/VOL- gombjával állítsa be a hangerőt.

## A BLUETOOTH HASZNÁLATA

1. A készülék vagy a távvezérlő SOURCE gombjával váltson a BLUETOOTH funkcióra, az LCD kijelzőn megjelenik a „BT" felirat, és a lámpa gyorsan kezd villogni.
2. Kapcsolja be az eszköz Bluetooth funkcióját, keresse meg a „BLAUPUNKTMC60BT" elemet, és csatlakoztassa eszközét, majd ha szükséges, adja meg jelszónak a 0000 számsort. Egy világító lámpa, illetve a kijelzőn megjelenő „BT" felirat jelzi, ha a csatlakozás sikeresen megtörtént. A lejátszás elindításához nyomja meg a Lejátszás gombot. Ha a készülék 2 percen belül nem csatlakozik, a visszajelző lámpa 2 másodpercenként villan egyet. Az újracsatlakozáshoz nyomja meg a készülék vagy a távvezérlő PAIR gombját.
3. A készülék, a távvezérlő vagy az eszköz HANGERŐ FEL/LE gombjával állítsa be a kívánt hangerőt.
4. A Bluetooth lecsatlakoztatásához nyomja meg a készülék vagy a távvezérlő PAIR gombját.

**Megjegyzés:** A Bluetooth hatótávolsága 10 méter.

## MŰSZAKI JELLEMZŐK

### ÁLTALÁNOS

Tápellátási követelmények..... .....váltakozó áram, 100–240 V, 60/50 Hz
Áramfogyasztás.....60 W
Méret:
FŐ EGYSÉG.....210 (ho) x 268 (mé) x 317 (ma) mm
HANGSZÓRÓ: .....220 (ho) x 270 (mé) x 317 (ma) mm
Működési hőmérséklet.....+5 °C – +35 °C

### VÉTEL

Vételi sáv.....CSAK FM
Frekvenciatartomány.....FM 87,5–108 Mhz

### CD LEMEZ

Optikai hangszedő .....3 sugaras lézer
Frekvenciaválasz.....100 Hz – 16 Khz

### AUDIO

Teljesítmény .....2 x 25 W

### TARTOZÉKOK

Kezelői kézikönyv .....1 db
Tápkábel .....1 db
6,3 mm-es mikrofon .....1 db
Mikrofonadapter .....1 db

**Megjegyzés:** A folyamatos fejlesztések miatt a műszaki adatok előzetes bejelentés nélkül változhatnak.

HUNGARIAN

BLAUPUNKT

Competence Centre
2N-Everpol Sp. z o.o.
ul. Puławska 403A
02-801 Warsaw, Poland
phone: +48 22 331 99 59
e-mail: info@everpol.pl
www.blaupunkt.com

*Enjoy it.*

W przypadku pytań lub problemów
prosimy o kontakt z naszym serwisem.
In case of questions or problems
please contact our service.
Tel. 00 48 22 331 99 53
E-mail: info@blaupunkt-audio.pl

Wszelkie prawa zastrzeżone. Wszystkie nazwy marek są zarejestrowanymi
znakami towarowymi należącymi do odpowiednich podmiotów.
Dane i parametry techniczne mogą ulec zmianie bez wcześniejszego uprzedzenia.

All rights reserved. All brand names are registered trademarks of their
respective owners. Specifications are subject to change without prior notice.