BLAUPUNKT

Blaupunkt Monoblok

BLP08P1V1M

5
Jahre Garantie

*Enjoy **it.***

Luft, Wechselrichter, Monoblock-Wärmepumpe						
Modell			**BLP08P1V1M**			
Leistung		V/HZ	**220-240/50 1F**			
Kühlmittel		-	**R410A**			
Nennleistung		kW	**7,5**			**A7/W35**
C. O. P.		-	**4,45**			
Heizleistungsbereich		kW	**3,45 / 7,5**			
Elektrische Leistungsaufnahme		W	**620 / 1685**			
C. O. P. (min - max)		-	**4,45 / 5,56**			
Nennleistung		kW	**6,7**			**A7/W55**
C. O. P.		-	**2,99**			
Heizleistungsbereich		kW	**3,08 / 6,7**			
Elektrische Leistungsaufnahme		W	**959 / 2239**			
C. O. P. (min - max)		-	**2,99 / 3,21**			
Nennleistung		kW	**5,7**			**A-7 / W35**
C. O. P.		-	**3,44**			
Heizleistungsbereich		kW	**2,61 / 5,68**			
Elektrische Leistungsaufnahme		W	**607 / 1651**			
C. O. P. (min - max)		-	**3,44 / 4,30**			
Nennleistung		kW	**5,0**			**A-7/W55**
C. O. P.		-	**2,13**			
Heizleistungsbereich		kW	**2,31 / 5,02**			
Elektrische Leistungsaufnahme		W	**867 / 2355**			
C. O. P. (min - max)		-	**2,13 / 2,66**			
Nennstrom		A	**8,1**			
Max. Leistungsaufnahme		kW	**2,4**			
Max. Stromaufnahme		A	**11,69**			
Kompressor	Typ	-	**Twin Rotary Inverter**			
Lüfter	Anzahl	-	**1**			
	Luftdurchsatz	m3 / h	**2500**			
	Nennleistung	W	**90**			
Wärmetauscher	Typ	-	**Plattenty p**			
	Druckverlust	kPa	**16**			
	Hydraulische Verbindung	Zoll	**G3/4"**			
Wasserdurchsatz	Min./Nenn-/Max	L/S	0,22	0,36	0,6	
Lärm		db (A)	**57**			
Abmessungen		mm	**1110*475*810**			
Abmessungen mit Verpackung		mm	**1200*540*970**			
Nettogewicht		kg	**78**			
Bruttogewicht		kg	**105**			

BLAUPUNKT

www.hymon.pl

Technische Zeichnung

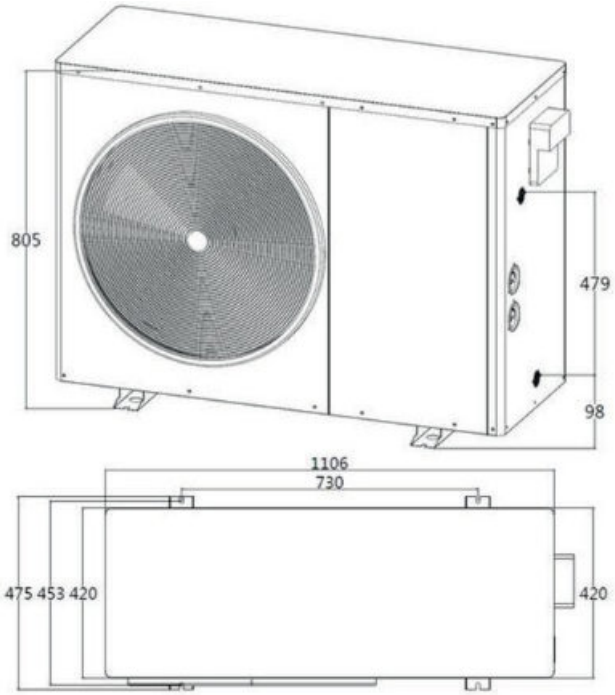

Leistungstabellen

BLP08P1V1M

MONOBLOK 8 kW

Lufttemperatur in °C	Heizleistung (KW)		
-25			
-20	3,46	2,94	0,88
-15	4,62	3,91	2,35
-7	5,68	5,51	5,02
2	6,68	6,49	6,29
7	7,50	7,05	6,70
12	7,88	7,40	7,03
20	8,27	7,77	7,38
Temperatur des Warmwasser in °C	30/35	40/45	50/55
Lufttemperatur in °C	COP kW/kW		
-25			
-20	2,48	1,90	1,37
-15	2,92	2,16	1,55
-7	3,44	2,95	2,13
2	3,74	3,36	2,75
7	4,45	3,65	2,99
12	4,85	4,05	3,32
20	5,43	4,66	3,82
Temperatur des Warmwasser in °C	35	45	55

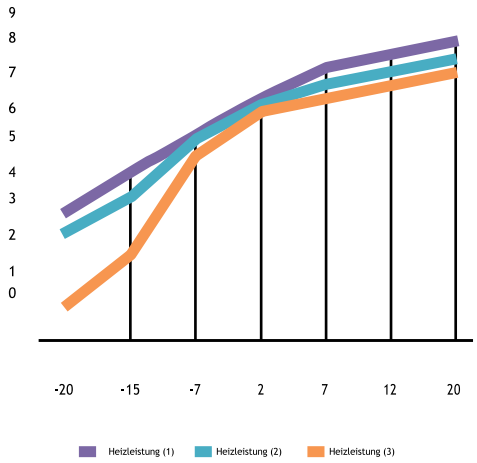

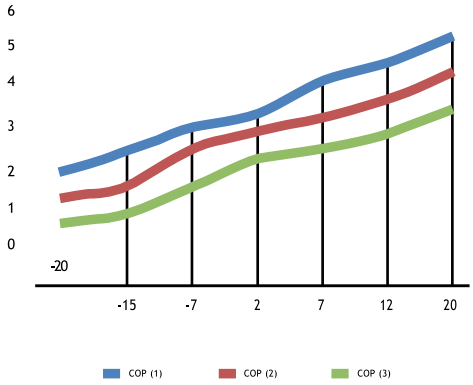

Betriebsbedingungen:

• (1) Temperatur des Heizwassers: 30 / 35 ° C • (2) Temperatur des Heizwassers: 40 / 45 ° C • (3) Temperatur des Heizwassers: 50 / 55 ° C