BLAUPUNKT

Inwerterowa pompa ciepła EVI DC (z aplikacją WIFI)

INSTRUKCJA OBSŁUGI

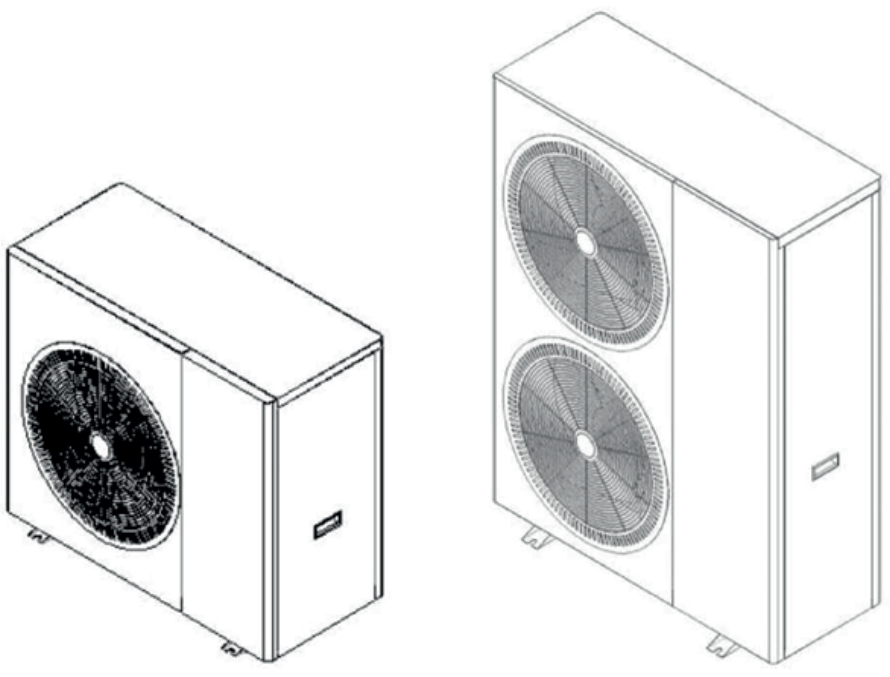

WAŻNE INSTRUKCJE DOTYCZĄCE BEZPIECZEŃSTWA
PRZECZYTAJ I PRZESTRZEGAJ WSZYSTKICH INSTRUKCJI
ZACHOWAJ NINIEJSZĄ INSTRUKCJĘ

Enjoy it!

Hymon

Hymon Fotowoltaika Sp z o.o.
ul. Dojazd 16A 33-100 Tarnów

BLAUPUNKT

Wyłączny dystrybutor nowoczesnych systemów
fotowoltaicznych i pomp ciepła firmy Blaupunkt

SPIS TREŚCI

WAŻNE ZASADY BEZPIECZEŃSTWA 01
ROZDZIAŁ 1. WPROWADZENIE 02
PRZEGLĄD PRODUKTU 02
NAJWAŻNIEJSZE CECHY 02

ROZDZIAŁ 2. INSTALACJA 03
MATERIAŁY POTRZEBNE DO INSTALACJI 03
MIEJSCE INSTALACJI 10
WYMAGANIA DOTYCZĄCE MIEJSCA MONTAŻU 10
DRENAŻ I KONDENSACJA 10
SUGEROWANE METODY INSTALACJI 11
PRZYŁĄCZA WODY 16
WYMAGANIA DOTYCZĄCE INSTALACJI HYDRAULICZNEJ 16
POŁĄCZENIA ELEKTRYCZNE 16
UZIEMIENIE I OCHRONA NADPRĄDOWA 17
SCHEMAT OKABLOWANIA ELEKTRYCZNEGO 17

ROZDZIAŁ 3. OBSŁUGA POMPY CIEPŁA 20
PANEL KONTROLERA 20
OBJAŚNIENIA IKON WYŚWIETLACZA STEROWNIKA 20
OBJAŚNIENIA PRZYCISKÓW WYŚWIETLACZA 21
DZIAŁANIE KONTROLERA PRZEWODOWEGO 22
OGÓLNA INSTRUKCJA OBSŁUGI 29
PORADNIK UŻYTKOWNIKA 30

ROZDZIAŁ 4. OGÓLNA KONSERWACJA 31
KODY BŁĘDÓW KONTROLERA 31
KONTROLA WŁAŚCICIELA 33
ROZWIĄZYWANIE PROBLEMÓW 33
KONSERWACJA 33
TYPOWE BŁĘDY I DEBUGOWANIE 34

ROZDZIAŁ 5. POŁĄCZENIE I DZIAŁANIE WIFI 36
POBIERANIE APLIKACJI 36
POŁĄCZENIE WIFI - METODA 1: TRYB BLUETOOTH 36
POŁĄCZENIE WIFI- METODA 2: INTELIGENTNY TRYB DYSTRYBUCJI SIECI 39
POŁĄCZENIE WIFI - METODA 3: TRYB SIECI DYSTRYBUCJI AP 42
DZIAŁANIE FUNKCJI OPROGRAMOWANIA 45

WAŻNE ZASADY BEZPIECZEŃSTWA

Ważna informacja:
Niniejszy przewodnik zawiera instrukcje instalacji i obsługi Inwerterowej powietrznej pompy ciepła EVI DC. Wszelkie pytania dotyczące tego sprzętu należy kierować do sprzedawcy.

Uwaga dla instalatora: Niniejsza instrukcja zawiera ważne informacje na temat instalacji, obsługi i bezpiecznego użytkowania tego urządzenia. Informacje te należy przekazać właścicielowi i/lub operatorowi urządzenia po jego zainstalowaniu lub pozostawić na pompie ciepła lub w jej pobliżu.

Uwaga dla użytkowników: Niniejsza instrukcja zawiera ważne informacje, które pomogą w obsłudze i konserwacji pompy ciepła. Zachowaj ją do wykorzystania w przyszłości.



OSTRZEŻENIE:

Przed zainstalowaniem tego produktu należy przeczytać i zastosować się do wszystkich ostrzeżeń i dołączonych instrukcji. Nieprzestrzeganie ostrzeżeń i instrukcji dotyczących bezpieczeństwa może spowodować poważne obrażenia ciała, śmierć lub uszkodzenie mienia.

Kody i normy

Inwerterową pompę ciepła EVI DC należy zainstalować zgodnie z lokalnymi przepisami budowlanymi i instalacyjnymi, obowiązującymi w zakładzie energetycznym lub we właściwym urzędzie. Wszystkie przepisy lokalne mają pierwszeństwo przed przepisami krajowymi. W przypadku braku przepisów lokalnych, podczas instalacji należy zapoznać się z najnowszym wydaniem Narodowego Kodeksu Elektrycznego (NEC) w lokalnym rządowym Kodeksie Elektrycznym (CEC).



OSTRZEŻENIE: Ryzyko wstrząsu elektrycznego lub porażenia prądem.

Zasilanie elektryczne tego produktu musi być zainstalowane przez licencjonowanegolub certyfikowanego elektryka zgodnie z Narodowym Kodeksem Elektrycznym oraz wszystkimi obowiązującymi lokalnymi przepisami i regulacjami. Nieprawidłowa instalacja stwarza zagrożenie elektryczne, które może być przyczyną śmierci lub poważnych obrażeń ciała użytkowników pompy ciepła, instalatorów lub innych osób w wyniku porażenia prądem elektrycznym, a także może spowodować uszkodzenie mienia. Należy przeczytać i przestrzegać szczegółowych wytycznych zawartych w niniejszej instrukcji.



OSTRZEŻENIE:

Aby zmniejszyć ryzyko obrażeń, nie należy pozwalać dzieciom na korzystanie z tego produktu, chyba że przez cały czas będą one pod ścisłym nadzorem.

Informacje dla konsumentów i bezpieczeństwo

Inwerterowe pompy ciepła EVI DC zostały zaprojektowane i wyprodukowane tak, aby zapewnić lata bezpiecznej i niezawodnej pracy, jeśli są zainstalowane, obsługiwane i konserwowane zgodnie z informacjami zawartymi w niniejszej instrukcji oraz przepisami instalacyjnymi, o których mowa w dalszych rozdziałach. W całej instrukcji znajdują się ostrzeżenia i przestrogi dotyczące bezpieczeństwa oznaczone symbolem „ ⚠ ". Należy zapoznać się ze wszystkimi ostrzeżeniami i przestrogami oraz stosować się do nich.

Porady dotyczące oszczędzania energii przez pompy ciepła

Jeśli nie planujesz korzystać z ciepłej wody przez dłuższy czas, możesz wybrać opcję wyłączenia pompy lub zmniejszyć ustawienia temperatury na sterowniku o kilka stopni, aby zminimalizować zużycie energii.
Przedstawiamy następujące zalecenia, które pomogą oszczędzać energię i zminimalizować koszty eksploatacji pompy ciepła bez rezygnacji z komfortu.

1. Zalecana maksymalna temperatura wody wynosi 60°C.
2. Zaleca się wyłączenie pompy ciepła, gdy temperatura powietrza w otoczeniu jest niższa niż -30°C lub gdy przebywa się na urlopie dłuższym niż tydzień.
3. Aby oszczędzać energię, zaleca się, aby pompa ciepła pracowała w ciągu dnia, gdy temperatura otoczenia jest wyższa.
4. Staraj się instalować pompę ciepła w wentylowanych miejscach wewnątrz budynków. Jeśli pompa ciepła musi być zainstalowana na zewnątrz, w miarę możliwości należy ją osłonić przed częstymi wiatrami, deszczem i śniegiem. Jeśli to możliwe, należy zawsze korzystać z zadaszenia, co ograniczy możliwość oszronienia i oblodzenia.

Ogólne informacje dotyczące instalacji

1. Montaż i instalacja muszą być wykonywane przez wykwalifikowanego instalatora lub przedstawiciela serwisu i muszą być zgodne ze wszystkimi krajowymi, stanowymi i lokalnymi przepisami i/lub zasadami bezpieczeństwa.
2. Inwerterowa pompa ciepła EVI DC została specjalnie zaprojektowana do podgrzewania ciepłej wody użytkowej i ogrzewania domu.

ROZDZIAŁ 1. WPROWADZENIE

PRZEGLĄD PRODUKTU

Inwerterowe pompy ciepła EVI DC przekazują ciepło z powietrza atmosferycznego do wody, zapewniając wysoką temperaturę ciepłej wody do 60°C. Unikalna wysokotemperaturowa pompa ciepła jest szeroko stosowana do ogrzewania domów. Dzięki innowacyjnej i zaawansowanej technologii pompa ciepła może pracować bardzo dobrze w temperaturze otoczenia -30°C przy wysokiej temperaturze wyjściowej do 60°C, co zapewnia kompatybilność z systemami opartymi na grzejnikach o normalnych wymiarach bez konieczności ich uzupełniania. W porównaniu z tradycyjnymi kotłami olejowymi/LPG, Inwerterowa pompa ciepła EVI DC wytwarza do 50% mniej CO2, oszczędzając przy tym 80% kosztów eksploatacji.
Nasze pompy ciepła są nie tylko bardzo wydajne, ale także łatwe i bezpieczne w obsłudze.

NAJWAŻNIEJSZE CECHY

1. Niskie koszty eksploatacji i wysoka wydajność
   - Wysoki współczynnik wydajności (COP) wynoszący do 5 zapewnia niższe koszty eksploatacji w porównaniu z tradycyjną technologią ASHP.
   - Nie jest wymagany dodatek w postaci grzałki.
2. Niższe koszty kapitałowe - Prosta instalacja
3. Wysoki poziom komfortu
   - Wysoka temperatura zasobnika zwiększa dostępność ciepłej wody.
4. Nie ma potencjalnego zagrożenia zapaleniem, zatruciem gazem, wybuchem, pożarem, wstrząsem elektrycznym, które są związane z innymi systemami ogrzewania.
5. Cyfrowy sterownik umożliwia utrzymanie żądanej temperatury wody.
6. Kompozytowa obudowa o długiej żywotności i odporności na korozję jest odporna na surowe warunki klimatyczne.
7. Sprężarka American Copeland zapewnia wyjątkową wydajność, najwyższą efektywność energetyczną, trwałość i cichą pracę.
8. Samodiagnostyczny panel sterowania monitoruje i rozwiązuje problemy związane z działaniem pompy ciepła, zapewniając jej bezpieczną i niezawodną pracę.
9. Inteligentny sterownik cyfrowy z przyjaznym interfejsem użytkownika i niebieskim podświetleniem LED.
10. Oddzielna, izolowana puszka elektroinstalacyjna zapobiega wewnętrznej korozji i wydłuża żywotność pompy ciepła.
11. Pompa ciepła może pracować w temperaturze powietrza otoczenia do -30°C0

ROZDZIAŁ 2. INSTALACJA

Poniższe informacje ogólne opisują sposób instalacji powietrznej Inwerterowej pompy ciepła EVI DC.



Uwaga:

Przed zainstalowaniem tego produktu należy przeczytać i zastosować się do wszystkich ostrzeżeń i instrukcji. Instalacja pompy ciepła powinna być przeprowadzana wyłącznie wykwalifikowany pracownik serwisu.

MATERIAŁY POTRZEBNE DO INSTALACJI

Poniższe elementy są niezbędne i powinny być zapewnione przez instalatora we wszystkich instalacjach z pompą ciepła:

1. Złączki hydrauliczne.
2. Wyrównaj powierzchnię w celu zapewnienia właściwego odpływu wody.
3. Upewnij się, że doprowadzono odpowiednią linię zasilania elektrycznego. Specyfikacje elektryczne znajdują się na tabliczce znamionowej pompy ciepła. Należy zwrócić uwagę na podaną wartość prądu znamionowego. W pompie ciepła nie jest potrzebna puszka przyłączeniowa; połączenia są wykonywane wewnątrz puszki elektroinstalacyjnej pompy ciepła. Rura może być przymocowana bezpośrednio do płaszcza pompy ciepła.
4. Zaleca się stosowanie rur z PVC do prowadzenia przewodów elektrycznych.
5. Do wypompowywania wody w przypadku niskiego ciśnienia wody należy używać pompy wspomagającej.
6. Konieczne jest zastosowanie filtra na wlocie wody.
7. Instalację hydrauliczną należy zaizolować, aby ograniczyć straty ciepła.



Uwaga:

Zalecamy zainstalowanie zaworów odcinających na wlotowym i wylotowym przyłączu wody, aby ułatwić serwisowanie.

	Model produktu	BLP08P1V1MR32	BLP13P3V1MR32	BLP18P3V1MR32	BLP23P3V1MR32
Ogrzewanie	Zakres mocy grzewczej (kW)	1.57~8.40	4.40~13.00	5.9~18.2	7.5~23.0
	Zakres mocy wejściowej ogrzewania (kW)	0.37~1.97	0.95~3.12	1.28~4.26	1.61~5.38
	Zakres prądu (A)	1.69~9.02	1.7~5.58	2.29~7.61	2.88~9.62
	Zakres COP	4.24~4.26	4.17~4.63	4.27~4.61	4.28~4.66
Chłodzenie	Zakres wydajności chłodniczej (kW)	0.99~6.22	2.80~8.20	3.81 ~11.53	4.73~14.6
	Moc wejściowa chłodzenia (kW)	0.34~2.28	0.9~3.41	1.19~4.20	1.47~5.29
	Zakres prądu (A)	1.56~10.43	1.61~6.10	2.1~7.50	2.62~9.45
	Zakres EER	2.73~2.91	2.4~3.11	2.75~3.20	2.76~3.22
CWU	Zakres mocy grzewczej	1.28~6.81	3.52~10.50	4.80~14.72	6.1 ~18.5
	Zakres mocy wejściowej ogrzewania (kW)	0.36~2.23	0.93~3.49	1.25~4.75	1.61~6.12
	Zakres prądu (A)	1.65~10.21	1.66~6.24	2.23~8.49	2.87~10.9
	Zakres COP	3.05~3.56	3.01~3.78	3.10~3.84	3.02~3.79
Zasilanie		230V/1 Ph/50-60Hz	380V/3Ph/50-60Hz		
Robocza temperatura otoczenia		-30~43C			
Czynnik chłodniczy		R32			
Marka sprężarki		Panasonic			
Stopień IP (poziom ochrony)		IPX4	IPX4	IPX4	IPX4
Odporność na wstrząsy elektryczne		I	I	I	I
Hałas (dB(A))		≤ 53	≤ 55	≤ 57	≤ 58
Spadek ciśnienia wody (kPa)		31	25	35	45
Cyrkulacja wody (m3/H)		1.4	2.2	3.1	4.0
Średnica rury (mm)		DN25	DN25	DN25	DN25
Rozmiar korpusu (szer.*d*wys.) (mm)		970×475×820	1100x475x970	1050x480x1380	1050x480x1380
Wielkość opakowania (szer.*dł.*wys.) (karton)		1028x520x974	1120x515x1108	1100x530x1470	1100x530x1470
Masa netto / Masa brutto (kg)		105/120	115/128	160/175	165/180

Uwaga:

Stan roboczy ogrzewania:
Temperatura wody na wlocie 30°C, temperatura wody na wylocie 35°C, temperatura termometru suchego 7°C, temperatura termometru mokrego 6°C.
Stan roboczy chłodzenia:
Temperatura wody na wlocie 12°C, temperatura wody na wylocie 7°C, temperatura termometru suchego 35°C, temperatura termometru mokrego 24°C.
Stan roboczy DHW:
Temperatura wody na wlocie 15°C, temperatura wody na wylocie 55°C, temperatura termometru suchego 7°C, temperatura termometru mokrego 6°C.

Uwaga:

Powyższe dane techniczne i specyfikacje mogą ulec zmianie bez wcześniejszego powiadomienia w celu ulepszenia produktu. Szczegółowe specyfikacje jednostek znajdują się na tabliczce znamionowej na jednostkach.

Aby zapewnić bezpieczną pracę, wymagana jest prawidłowa instalacja.
Wymagania dla pomp ciepła obejmują:

1. Odpowiednie długości orurowania i średnice wewnętrzne.
2. Odpowiednie posadowienie jednostki zewnętrznej.
3. Wybór odpowiedniej lokalizacji.
4. Właściwe okablowanie elektryczne.
5. Odpowiedni przepływ wody.

Niniejsza instrukcja zawiera informacje potrzebne do spełnienia tych wymagań. Przed kontynuowaniem instalacji należy dokładnie zapoznać się ze wszystkimi aplikacjami i procedurami instalacyjnymi.

WYMIARY JEDNOSTEK (MM):

BLP08P1V1MR32

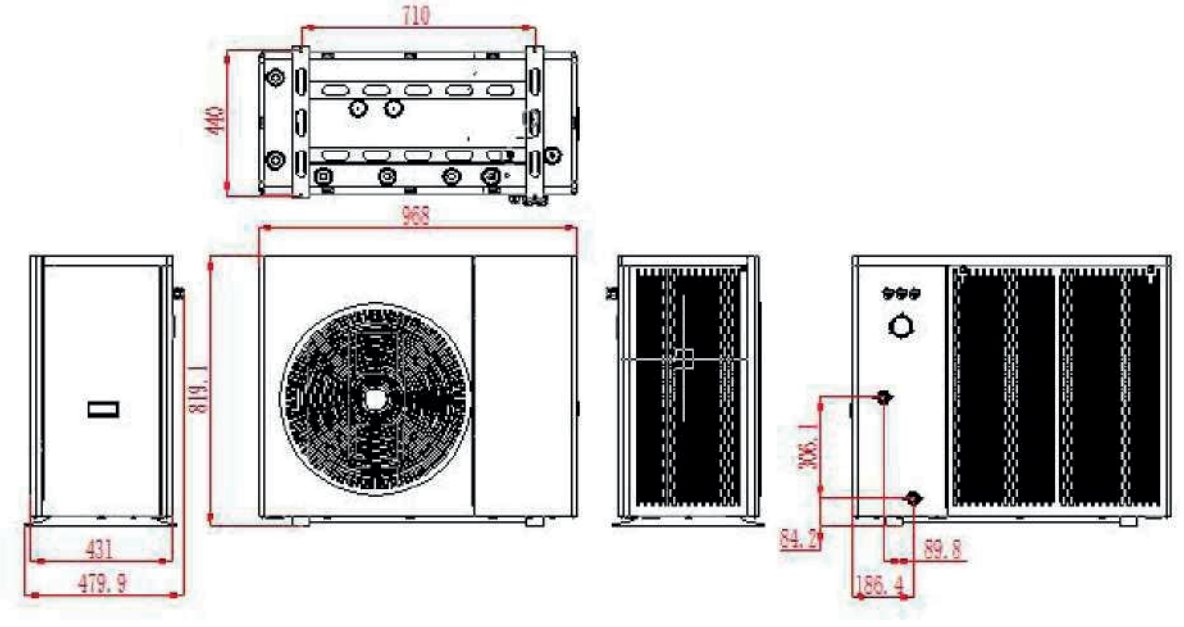

BLP13P3V1MR32

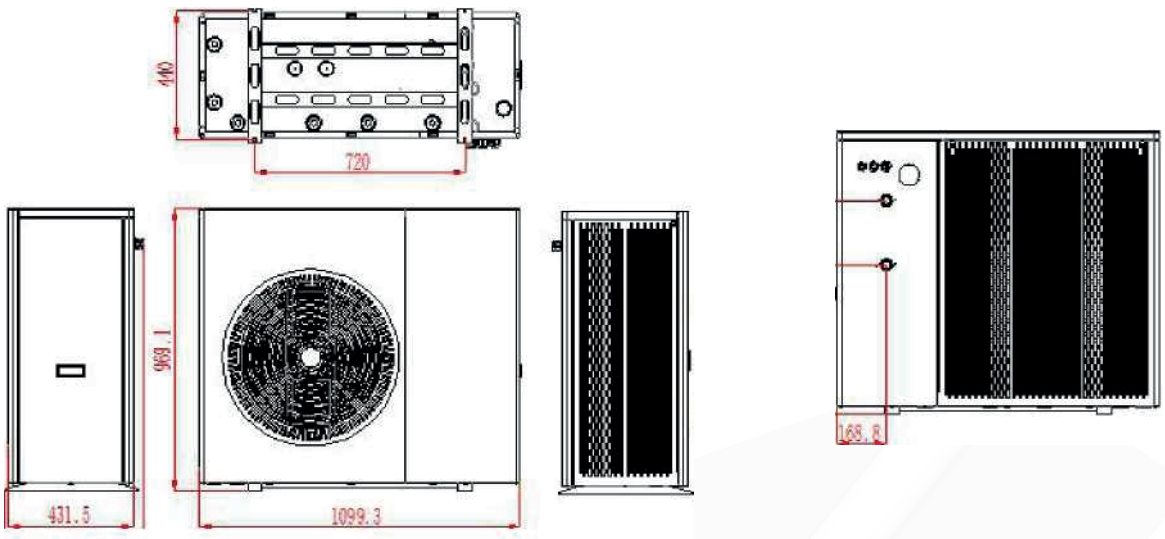

6

BLP18P3V1MR32/BLP23P3V1MR32

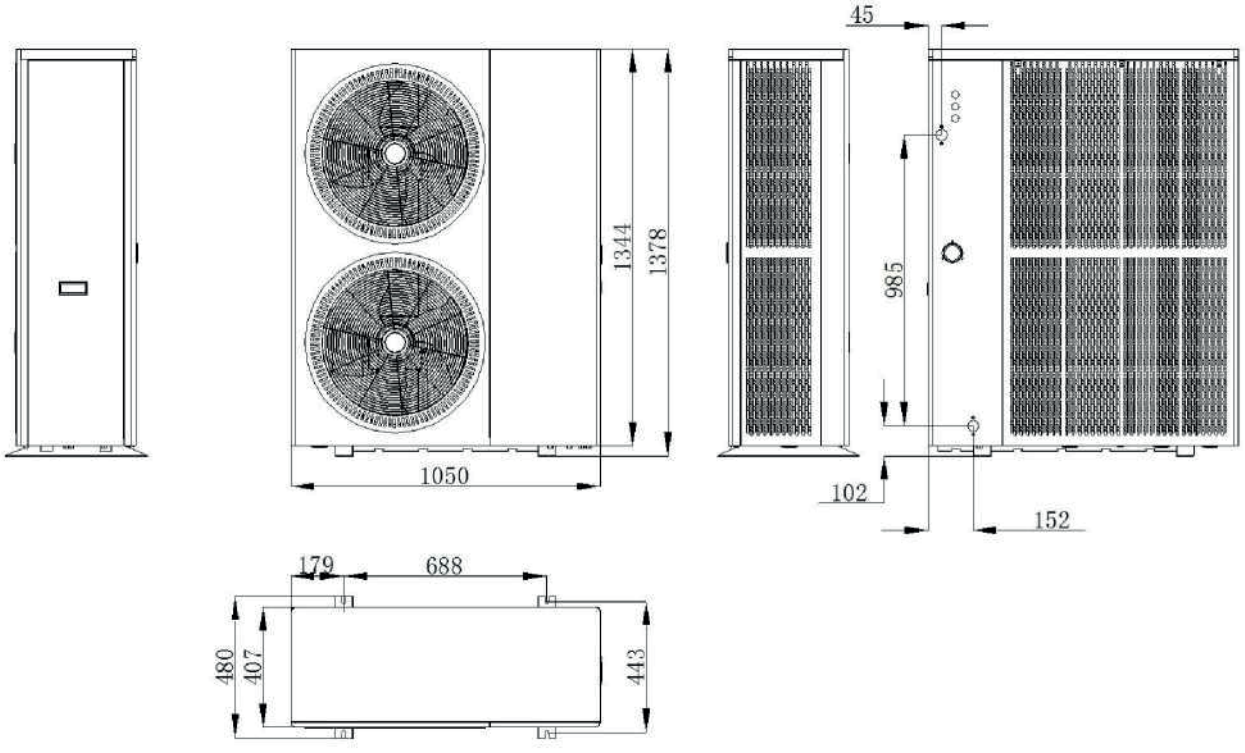

OPIS ELEMENTÓW URZĄDZENIA

BLP08P1V1MR32

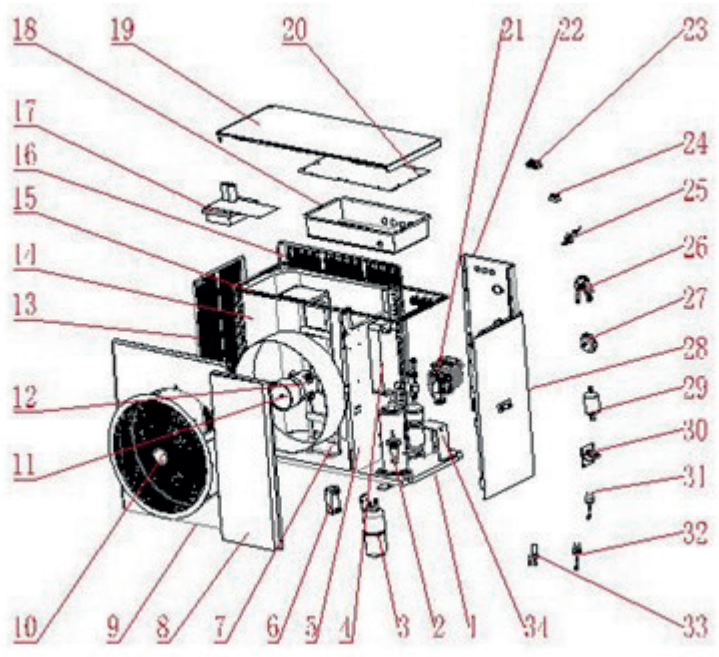

LP. Części zamienne

1. płyta dolna
2. sprężarka
3. zbiornik cieczy
4. płytowy wymiennik ciepła
5. wkładka dystansowa środkowa
6. wspornik silnika
7. przedni panel boczny - prawy
8. przedni panel
9. siatka ochronna wentylatora
10. łopatka wentylatora
11. silnik
12. siatka boczna - lewa
14. żeberkowy wymiennik ciepła
15. górna rama
16. siatka - tylna
17. płyta sterująca
18. skrzynka elektryczna
19. górny panel
20. pokrywa skrzynki elektrycznej
21. pompa wody
22. tylni panel boczny
23. listwa zaciskowa
24. transferowa listwa zaciskowa
25. przełącznik przepływu wody
26. zawór 1-drogowy
27. ciśnieniomierz
28. panel boczny - prawy
29. filtr osuszający
30. element do reaktancji
31. wyłącznik wysokiego napięcia
32. wyłącznik niskiego napięcia
33. elektroniczny zawór rozprężny
34. wspornik pompy wodnej

BLP08P1V1MR32

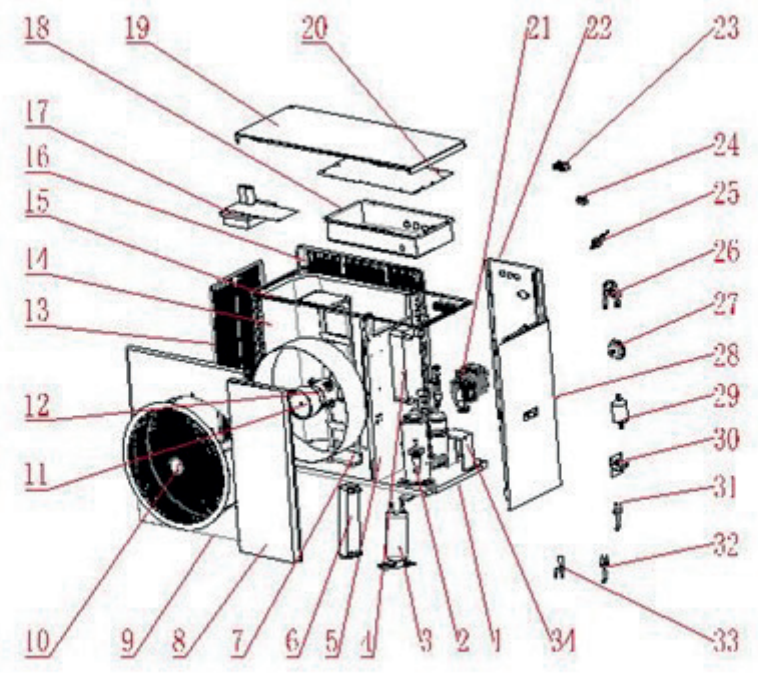

NO	Spare parts	NO	Spare parts
1	chassis	21	water pump
2	compressor	22	rear side panel
3	Liquid storage tank	23	terminal block
4	plate heat exchanger	24	transfer terminal block
5	center spacer	25	water flow switch
6	plate heat exchanger	26	4 way valve
7	motor bracket	27	pressure gauge
8	Front right side panel	28	right side panel
9	front panel	29	drying filter
10	fan guard net	30	reactance
11	fan blade	31	high voltage switch
12	motor	32	low voltage switch
13	left net	33	electronic expansion valve
14	Fin heat exchanger	34	water pump support
15	top frame		
16	back net		
17	control board		
18	electric box		
19	top panel		
20	electric box cover		

BLP18P3V1MR32 / BLP23P3V1MR32

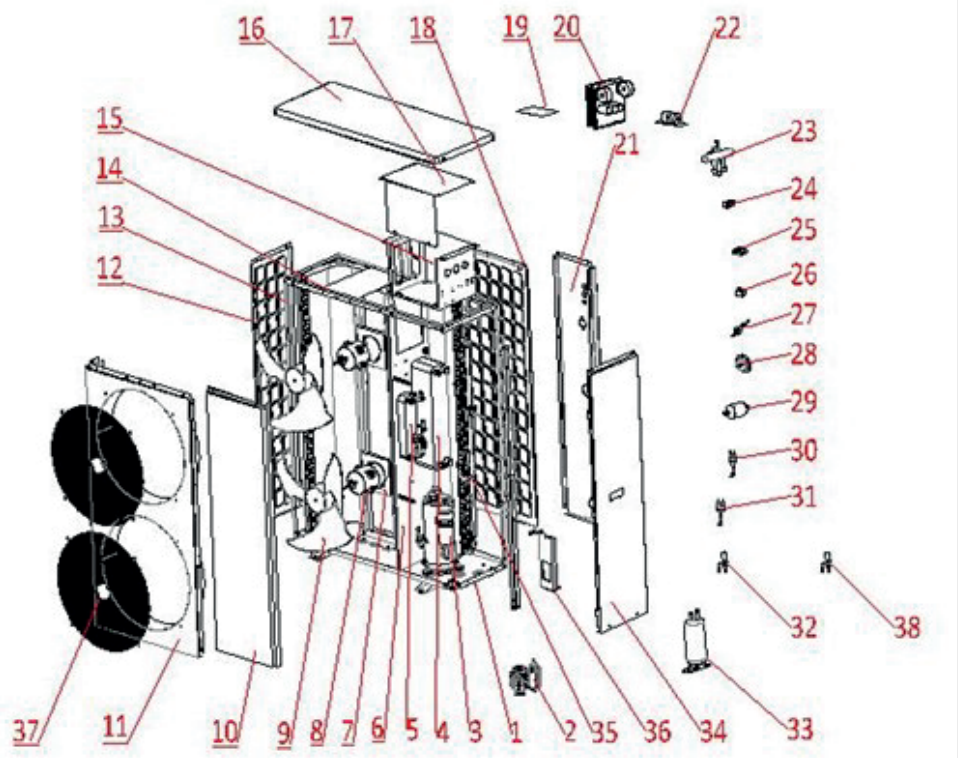

NO	Spare parts	Code	NO	Spare parts	Code
1	chassis	TRW2112140[illegible]-01	21	rear side panel	TRW21121401-23
2	water pump	80101[illegible]5-0101	22	electric reactor	802010-0202
3	compressor	801001-0379	23	4-way valve	801017-0004
4	plate heat exchanger	801003-0283	24	terminal block	802016-0552
5	plate heat exchanger	801003-0001	25	terminal block	802016-0511
6	center spacer	TRW21121401-04	26	terminal block	802016-0000
7	motor bracket	TRW2112140[illegible]-02	27	water flow switch	802039-0109
8	motor	802042-1102	28	pressure gauge	801014-0302
9	fan blade	802043-0305	29	drying filter	801008-0103
10	front right side panel	TRW21121401-09	30	high voltage switch	802026-1004
11	front panel	TRW21121401-30	31	low voltage switch	802026-3354
12	left net	TRW21121401-27	32	electronic expansion valve	801019-0103
13	column	TRW21121401 05	33	liquid storage tank	801007 0005
14	top frame	TRW21121401-06	34	right side panel	TRW21121401-11
15	electric box	TRW21121401-15	35	fin heat exchanger	801002-1151
16	top panel	TRW21121401-14	36	water pump support	TRW21121401-25
17	electric box cover	TRW21121401-03-01	37	fan protection net	TRW21121401-31
18	back net	TRW21121401-28	38	electronic expansion valve	801019-0101
19	mainboard	802002-2860			
20	driver board	802002-2616			

MIEJSCE INSTALACJI

OSTRZEŻENIE!

1. **NIE WOLNO** instalować pompy ciepła w pobliżu materiałów i miejsc niebezpiecznych
2. **NIE NALEŻY** instalować pompy ciepła pod spadzistymi dachami, ponieważ może to powodować przedostawanie się do urządzenia wody deszczowej zmieszanej z zanieczyszczeniami, bądź dużych ilości śniegu.
3. Należy umieść pompę ciepła na płaskiej, lekko nachylonej powierzchni, takiej jak beton lub wykonany fundament. Umożliwi to prawidłowe odprowadzanie skroplin i wody deszczowej z podstawy urządzenia.

Wymagania dotyczące miejsca montażu

Wszystkie kryteria podane w kolejnych rozdziałach dotyczą minimalnych odstępów. Jednak każdą instalację należy ocenić, biorąc pod uwagę warunki lokalne, takie jak bliskość i wysokość ścian oraz bliskość miejsc dostępnych dla ludzi. Pompę ciepła należy umieścić w taki sposób, aby ze wszystkich stron zapewnić wolne przestrzenie do przeprowadzania konserwacji i kontroli.

1. Miejsce instalacji pompy ciepła musi mieć dobrą wentylację, a wlot/wylot powietrza nie może być utrudniony.
2. Pompę ciepła należy umieścić na solidnym fundamencie, a podłoże musi umożliwiać dobry drenaż.
3. Nie należy instalować urządzenia w miejscach, w których występują zanieczyszczenia takie jak agresywny gaz (chlor lub kwas), kurz, piasek, liście itp.
4. W celu umożliwienia wykonania konserwacji urządzenia oraz ewentualnych napraw należy zapewnić odstęp minimum 1m pomiędzy pompą ciepła a innymi obiektami i przeszkodami. Należy zapewnić odstęp minimum 2m od wylotu powietrza z urządzenia (patrz Rysunek 1)

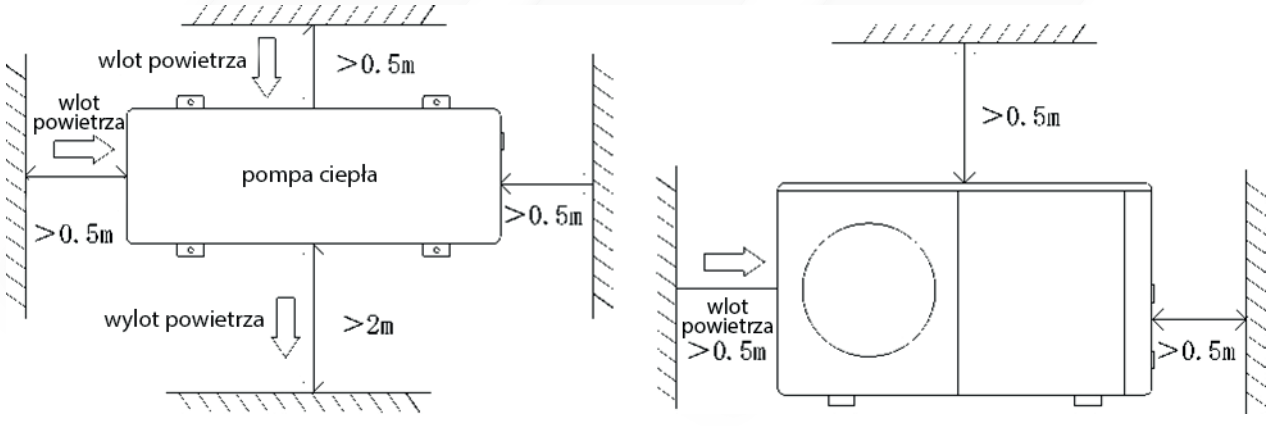

Rysunek 1

5. Aby zapobiec wibracjom, pompa ciepła musi być zamontowana na podporach antywibracyjnych,
6. Rury hydrauliczne muszą być zainstalowane z odpowiednią gęstością montowania obejm, aby zapobiec możliwym uszkodzeniom spowodowanym wibracjami.
7. Ciśnienie wody grzewczej powinno być utrzymywane na poziomie 0.8-1,5 bar.
8. Dopuszczalny zakres napięcia roboczego powinien mieścić się w zakresie ±10% napięcia znamionowego.
9. Ze względów bezpieczeństwa pompę ciepła należy uziemić.

DRENAŻ I KONDENSACJA

Podczas pracy urządzenia z parownika wykrapla się kondensat, który odpływa w stałym tempie, zależnie od temperatury i wilgotności powietrza w otoczeniu. Im większa wilgotność otoczenia, tym większa będzie kondensacja. Dolna część urządzenia pełni funkcję tacy, która zatrzymuje wodę deszczową i skropliny. Otwory spustowe znajdujące się na dolnej płycie podstawy urządzenia powinny być zawsze wolne od zanieczyszczeń.

SUGEROWANE METODY INSTALACJI

1. Do instalacji ogrzewania + ciepłej wody użytkowej:

1) Schemat instalacji systemu - patrz rys. 2.
2) Schemat połączeń elektrycznych - patrz rys. 3. (Jeśli nie ma potrzeby instalowania dodatkowego ogrzewania, nie należy podłączać stycznika prądu przemiennego w punkcie 1, 4)
3) Ustawienia panelu sterowania - patrz rys. 4. Rysunek 5. i Rysunek 6. Rysunek 4 pokazuje, że pracuje w trybie ciepłej wody użytkowej, rysunek 5 / rysunek 6 pokazuje, że pracuje w trybie ogrzewania lub chłodzenia.
4) Zawór trójdrożny: W trybie ciepłej wody użytkowej zawór trójdrożny jest włączony. W przypadku ogrzewania lub chłodzenia podłogowego zawór trójdrożny wyłącza się.
5) Gdy ogrzewanie (lub chłodzenie) i ciepła woda użytkowa nie osiągną ustawionej temperatury, ciepła woda jest priorytetem.

a) Zbiornik ciepłej wody z wężownicą do podgrzewania wody użytkowej powinien być specjalnie dostosowany do potrzeb klienta.
b) Wydajność wymiany ciepła wężownicy powinna być ≥ od znamionowej wydajności grzewczej pompy ciepła.
c) Głowica pompy obiegowej powinna być wystarczająco duża. Jej rzeczywisty przepływ wody nie może być mniejszy niż przepływ wody podany na tabliczce znamionowej.

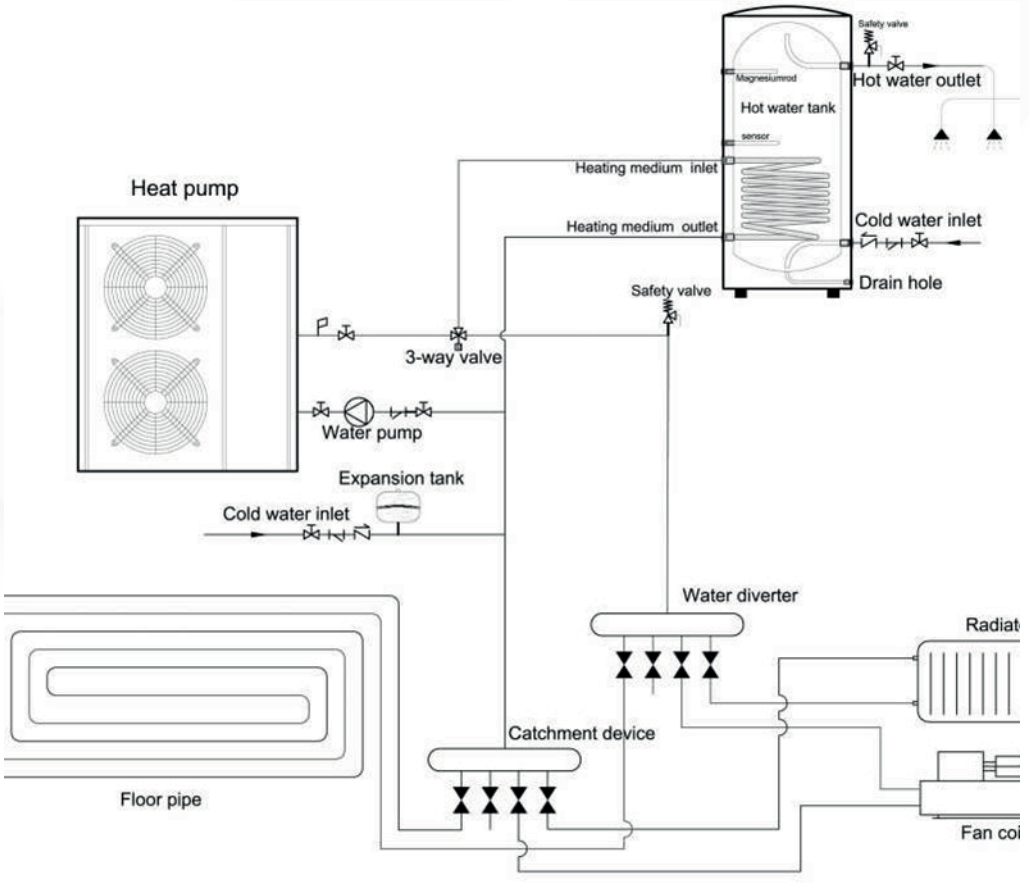

Rysunek 2

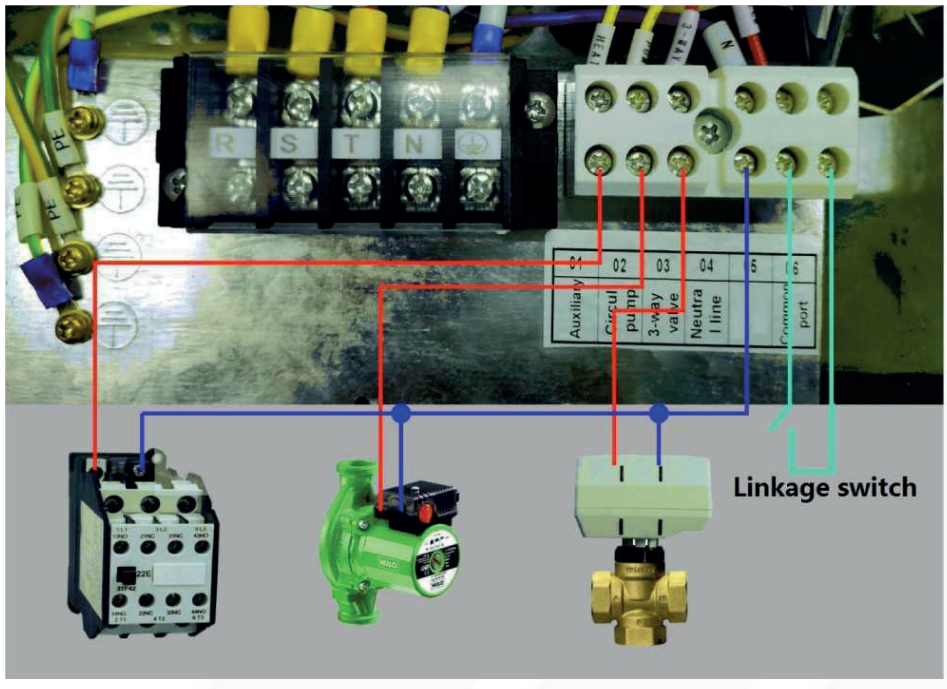

Rysunek 3

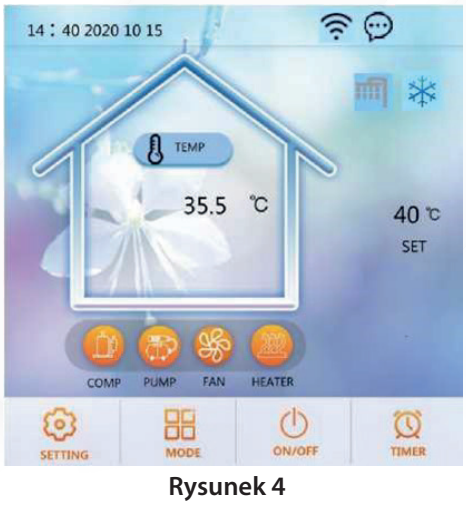

Rysunek 4

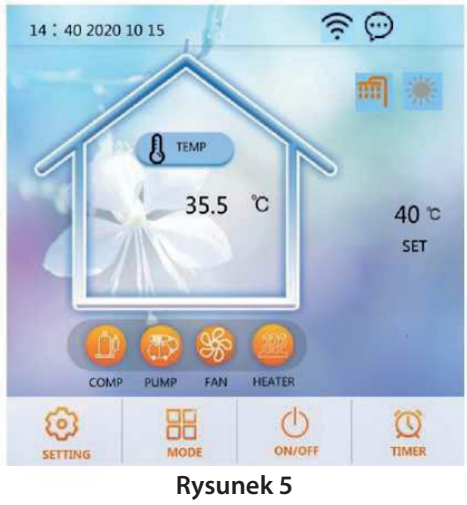

Rysunek 5

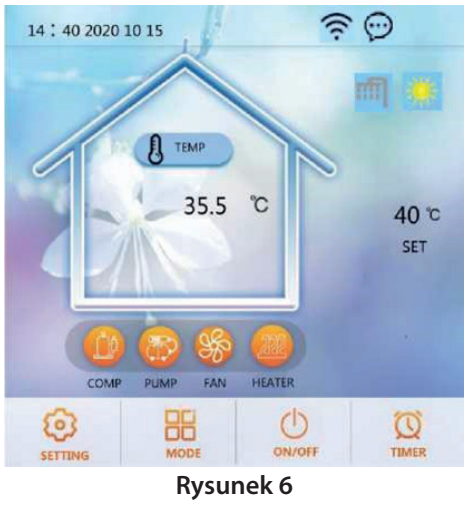

Rysunek 6

2. Tylko do instalacji ciepłej wody użytkowej

1) Schemat instalacji systemu - patrz rys. 7.
2) Schemat połączeń elektrycznych - patrz rys. 8. (Jeśli nie ma potrzeby instalowania dodatkowego ogrzewania, nie należy podłączać stycznika prądu przemiennego w punkcie 1,4)
3) Ustawienia panelu sterownika, patrz rys. 9.
4) Zacisk zaworu trójdrożnego nie wymaga okablowania.
5) Głowica pompy obiegowej powinna być wystarczająco duża. Jej rzeczywisty przepływ wody nie może być mniejszy niż przepływ wody podany na tabliczce znamionowej.

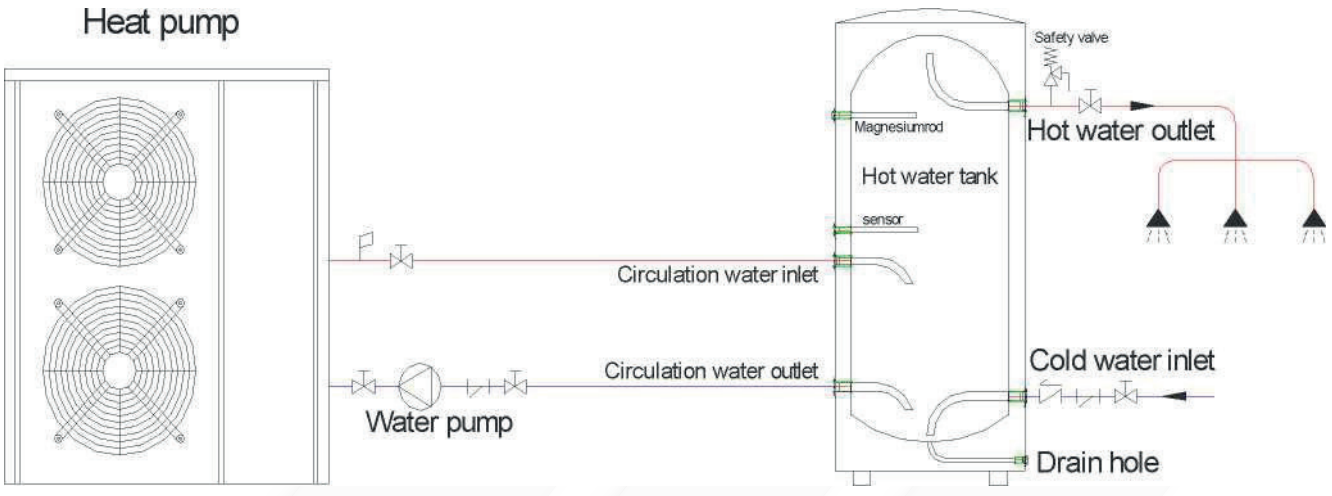

Rysunek 7

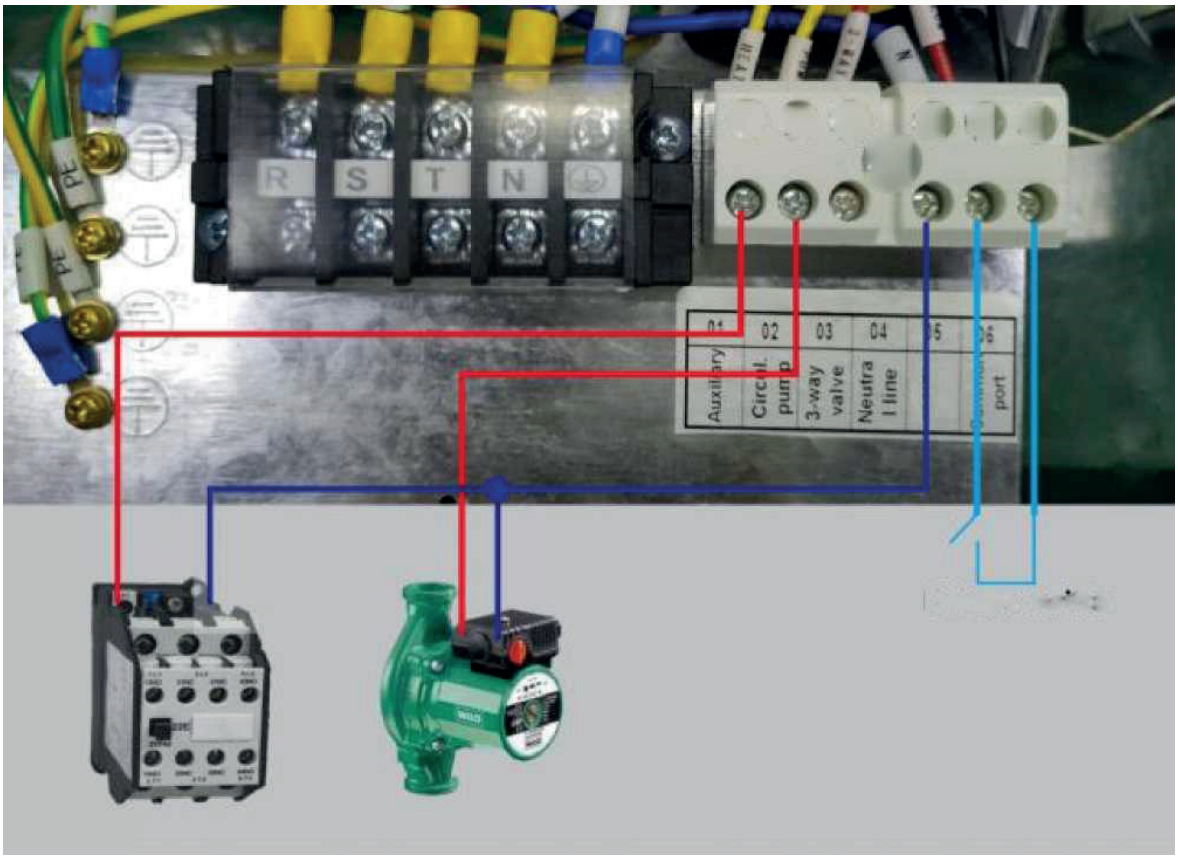

Rysunek 8



Rysunek 9

3. Do instalacji grzewczych i chłodniczych

1) Schemat instalacji systemu - patrz rys. 10.
2) Schemat połączeń elektrycznych - patrz rys. 11. (Jeśli nie ma potrzeby instalowania dodatkowego ogrzewania, nie należy podłączać stycznika prądu przemiennego w punkcie 1,4)
3) Ustawienia panelu sterownika - patrz rys. 12. i rys. 13. Temperaturę zadaną wody na wlocie w trybie ogrzewania lub chłodzenia można regulować za pomocą interfejsu ustawiania temperatury docelowej.
4) Zacisk zaworu trójdrożnego nie wymaga okablowania.
5) Głowica pompy obiegowej powinna być wystarczająco duża. Jej rzeczywisty przepływ wody nie może być mniejszy niż przepływ wody podany na tabliczce znamionowej.

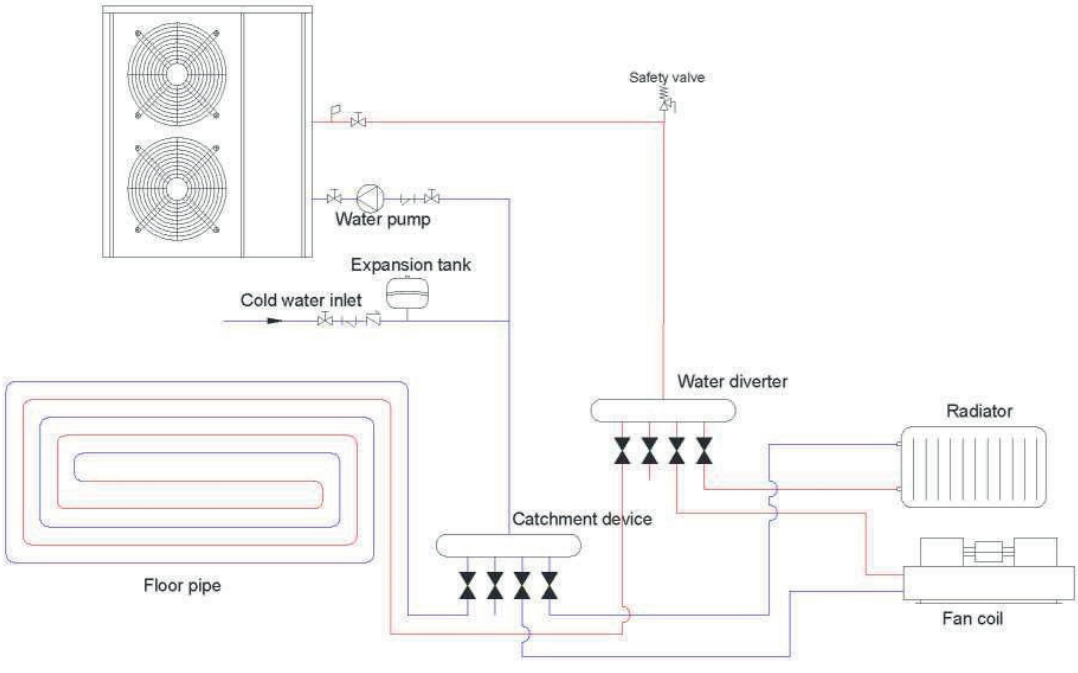

Rysunek 10

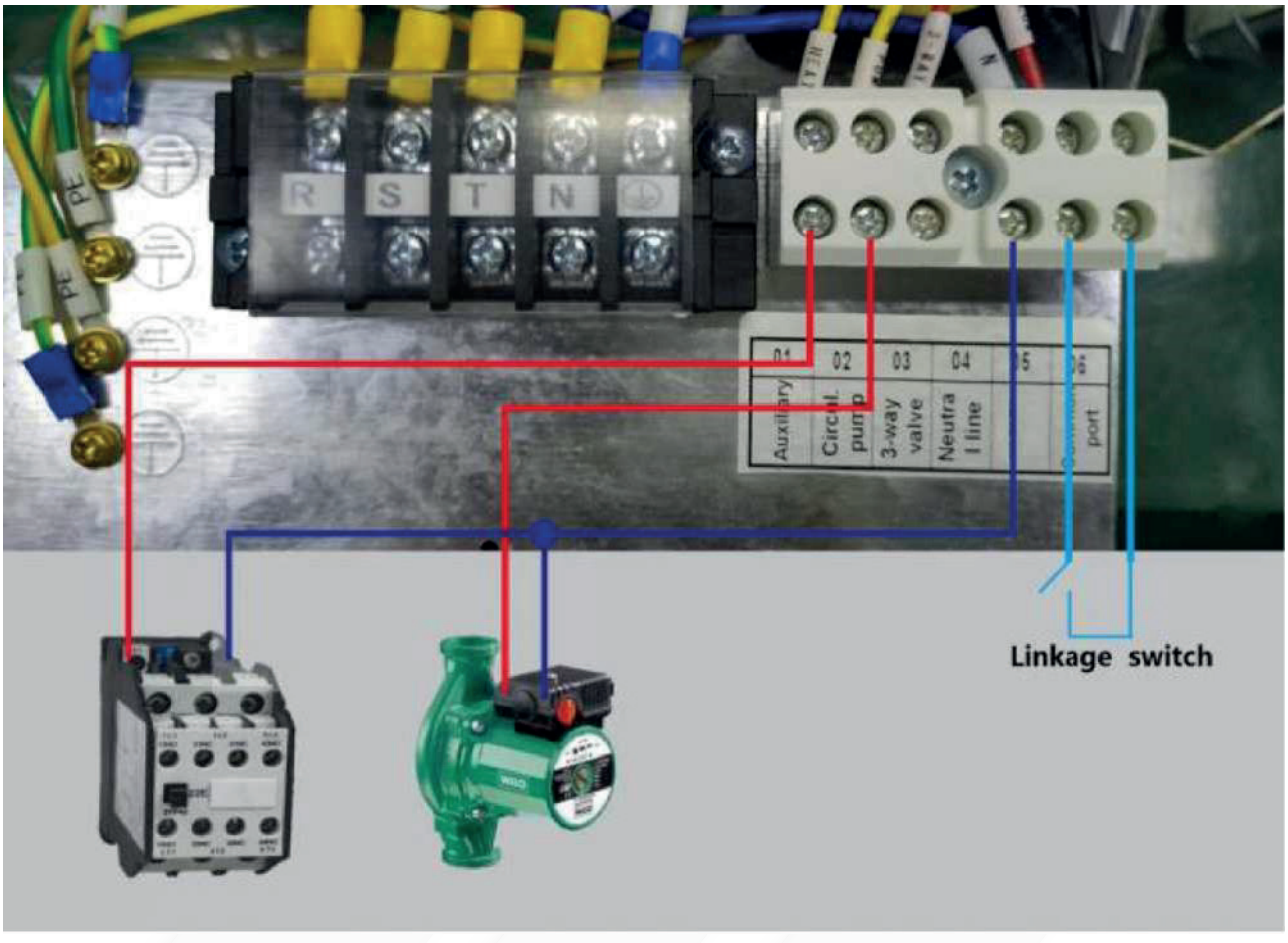

Rysunek 11



Rysunek 12



Rysunek 13

PRZYŁĄCZA WODY

Przyłącza wody przy pompie ciepła

Zaleca się zainstalowanie szybkozłączek na złączach wlotu i wylotu wody.
Do instalacji hydraulicznej pompy ciepła zaleca się stosowanie rur ze stali nierdzewnej lub PPR.
Do przyłączenia wlotu i wylotu wody wylotu do pompy stosować złączki rurowe ze stali nierdzewnej lub PPR.

Uwaga:

Upewnij się, że wymagania dotyczące przepływu i szybkości obrotu wody wodociągowej mogą być utrzymane dzięki instalacji dodatkowych pomp ciepła i ograniczeniom hydraulicznym.

WYMAGANIA DOTYCZĄCE INSTALACJI HYDRAULICZNEJ

1. Gdy ciśnienie wody przekracza 490Kpa, należy użyć zaworu redukcyjnego, aby zmniejszyć ciśnienie wody poniżej 294Kpa.
2. Każda część podłączona do urządzenia musi być połączona za pomocą luźnego złącza i zainstalowana z zaworem pośrednim.
3. Upewnij się, że wszystkie instalacje hydrauliczne zostały prawidłowo wykonane, a następnie przeprowadź próbę szczelności i ciśnienia wody.
4. Wszystkie rurociągi i łączniki rurowe należy zaizolować, aby zapobiec stratom ciepła.
5. W najniższym punkcie systemu należy zainstalować zawór spustowy umożliwiający opróżnienie systemu podczas warunki mrozu (zimowanie).
6. Na przyłączu wylotu wody należy zainstalować zawór zwrotny, aby zapobiec cofaniu się wody po zatrzymaniu pompy.
7. W celu zmniejszenia ciśnienia zwrotnego rury powinny być ułożone poziomo
8. Należy też ograniczyć do minimum kolanka (połączenia pod kątem 90 stopni). Jeśli wymagane jest większe natężenie przepływu, należy zainstalować zawór przelewowy

POŁĄCZENIA ELEKTRYCZNE

OSTRZEŻENIE: Ryzyko wstrząsu elektrycznego lub porażenia prądem

Przed rozpoczęciem instalacji pompy ciepła należy upewnić się, że wszystkie obwody wysokiego napięcia zostały odłączone. Kontakt z tymi obwodami może spowodować śmierć lub poważne obrażenia ciała użytkowników, instalatorów i innych osób w wyniku wstrząsu elektrycznego, a także może być przyczyną uszkodzenia mienia.

OSTRZEŻENIE: Ryzyko wstrząsu elektrycznego lub porażenia prądem

Należy oznaczyć wszystkie przewody przed odłączeniem podczas serwisowania pompy ciepła. Błędy w okablowaniu mogą spowodować niewłaściwą i niebezpieczną pracę lub uszkodzenie pompy ciepła. Po zakończeniu serwisowania należy sprawdzić przewody i zapewnić prawidłowe podłączenie.

Zasilanie

1. Jeśli napięcie zasilania jest zbyt niskie lub zbyt wysokie, może to spowodować uszkodzenie i/lub niestabilną pracę urządzenia z pompą ciepła ze względu na wysokie prądy rozruchowe.
2. Minimalne napięcie rozruchowe powinno wynosić powyżej 90% napięcia znamionowego. Dopuszczalny zakres napięcia roboczego powinien mieścić się w granicach ±10% napięcia znamionowego.
3. Należy upewnić się, że specyfikacje kabli spełniają odpowiednie wymagania dla danej instalacji. Na grubość kabla ma wpływ odległość między miejscem instalacji a zasilaniem sieciowym. Przy wyborze kabli, wyłączników i izolatorów należy kierować się lokalnymi normami elektrycznymi.

UZIEMIENIE I OCHRONA NADPRĄDOWA

Aby zapobiec porażeniu prądem w przypadku wycieku wody z urządzenia, należy zainstalować pompę ciepła zgodnie z lokalnymi normami elektrycznymi.

1. Nie należy przerywać zasilania pompy ciepła podczas pracy, ponieważ może to skutkować skróceniem żywotności pompy ciepła.
2. Podczas instalacji zabezpieczenia nadprądowego należy upewnić się, że dla tej konkretnej instalacji jest spełniony warunek odpowiedniego prądu znamionowego.
3. Sprężarka, pompa obiegowa, szczytowe źródła energii czy grzałka zbiornika CWU posiadają odseparowanie stycznikiem prądu przemiennego, dlatego w procesie instalacji i oddawania do użytku należy najpierw zmierzyć prąd każdego z wymienionych elementów, a następnie dobrać zakres pracy przekaźników.

SCHEMAT OKABLOWANIA ELEKTRYCZNEGO

1. UKŁAD JEDNOFAZOWY (BLP08P1V1MR32)

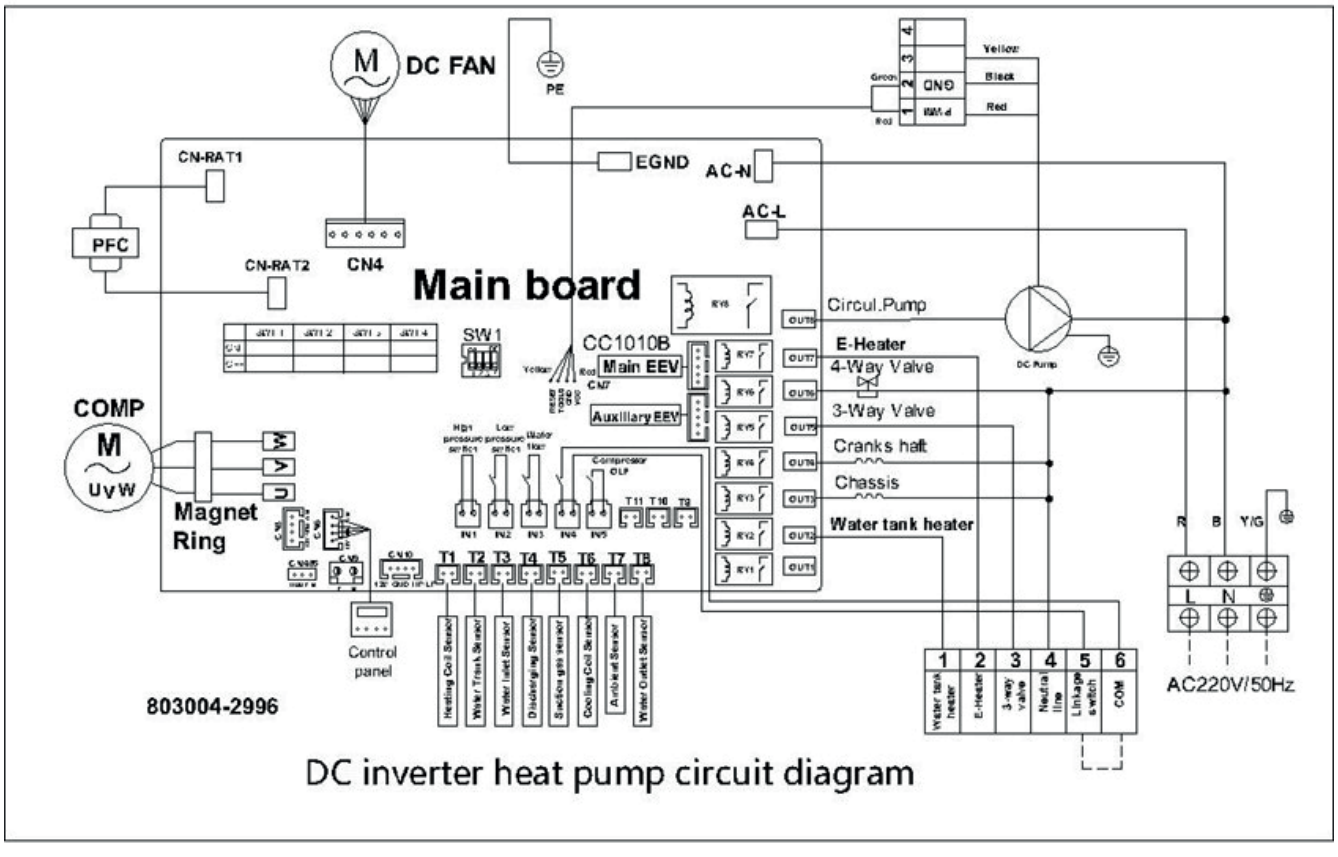

2. UKŁAD TRÓJFAZOWY (BLP13P3V1MR32)

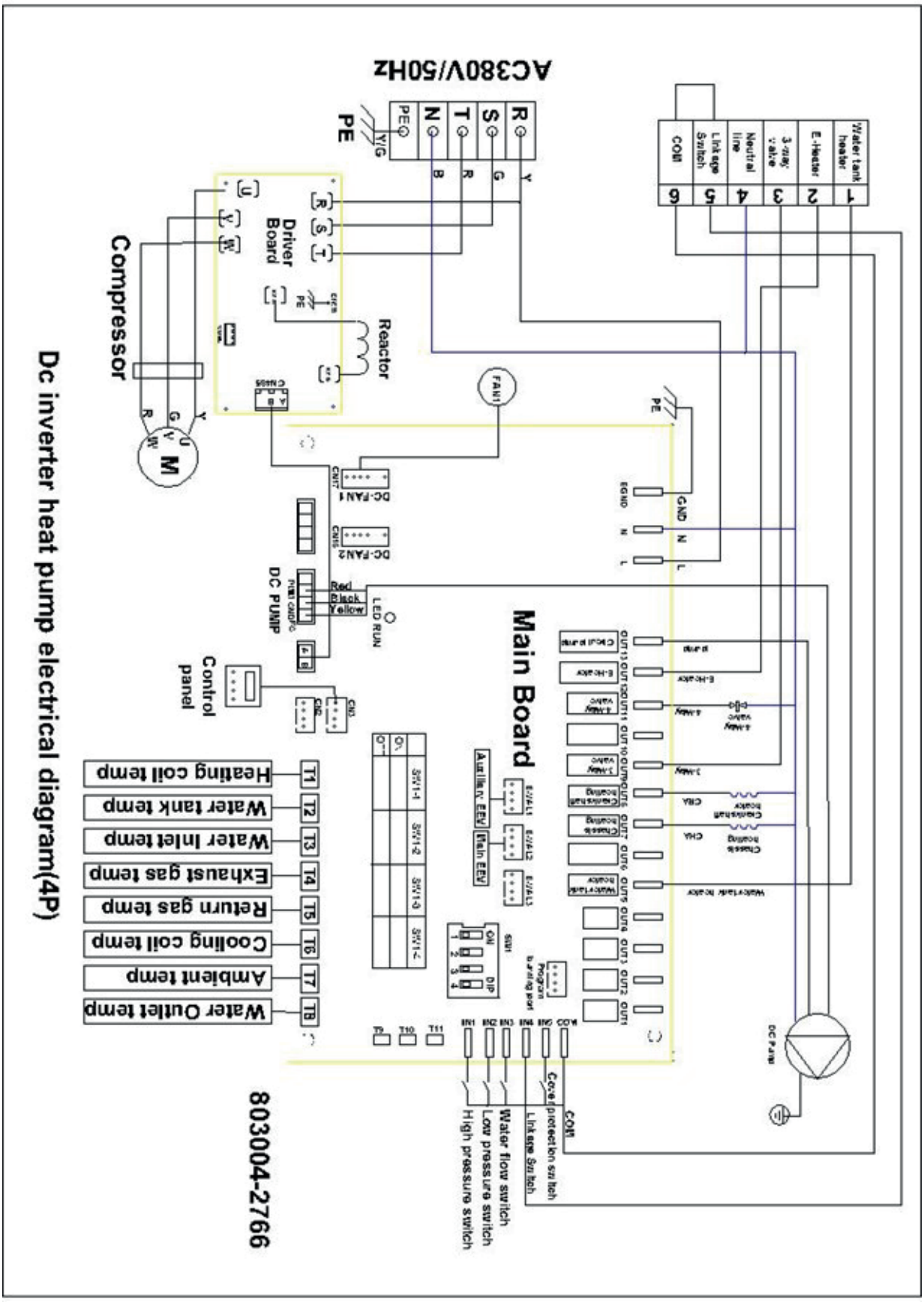

3. UKŁAD TRÓJFAZOWY (BLP18P3V1MR32/BLP23P3V1MR32)

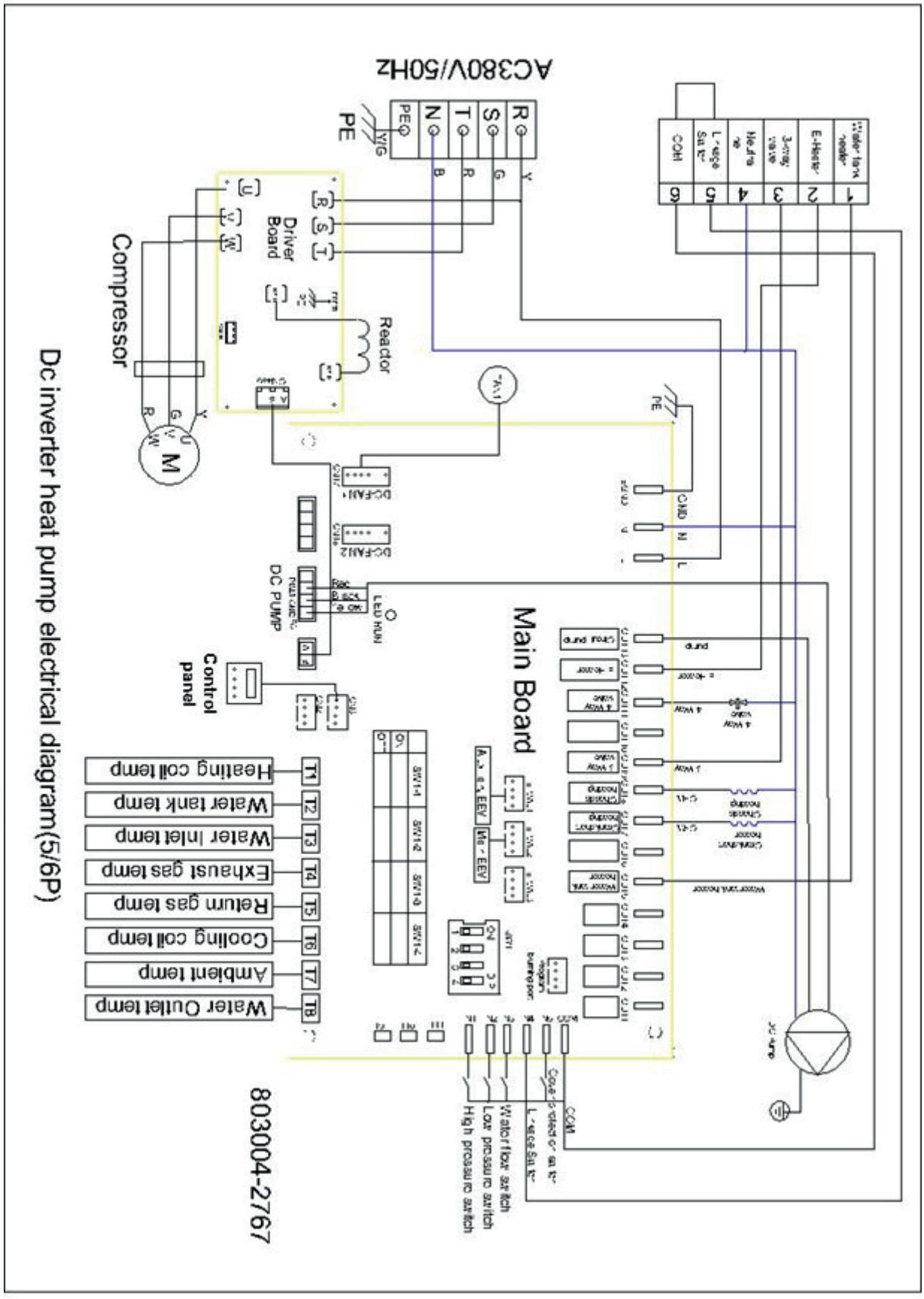

ROZDZIAŁ 3. OBSŁUGA POMPY CIEPŁA

PANEL KONTROLERA



Tryb czuwania
(wszystkie przyciski w kolorze szarym)



Tryb pracy
(wszystkie przyciski w kolorze pomarańczowym)

1. OBJAŚNIENIA IKON WYŚWIETLACZA STEROWNIKA

Tryb	Znaczenie
	Tryb ogrzewania
	Tryb ciepłej wody użytkowej
	Tryb chłodzenia
	Tryb ogrzewania i ciepłej wody użytkowej (funkcja ciepłej wody jako priorytet)
	Tryb chłodzenia i ciepłej wody użytkowej (funkcja ciepłej wody jako priorytet)
	Tryb wakacyjny
	Praca sprężarki
	Praca pompy obiegowej
	Praca wentylatora
	Praca ogrzewania szczytowego
	Wyświetlenie błędu

2. OBJAŚNIENIA PRZYCISKÓW WYŚWIETLACZA

Przycisk	Opis	Funkcja
	wł./wył.	Włącza lub wyłącza pompę ciepła
	Tryb	Przełącza tryb pracy pompy ciepła (grzanie, CWU, chłodzenie).
	Timer	Ustawia harmonogram czasowy
	Ustawienia	Ustawienia systemu pompy ciepła
	Ustaw. temp. CWU only	Ustawienie temperatury docelowej wody zbiornika CWU, tylko w trybie ciepłej wody użytkowej lub temperaturę wody powrotnej w trybie tylko ogrzewania/tylko chłodzenia.
	Ustaw temp. CWU Smart	Ustawienie docelowej temperatury zbiornika wody w trybie ogrzewania+ciepła woda lub chłodzenia+ciepła woda.
	Ustaw. temp. chłodzenia/grzania	Ustawienie docelowej temperaturę wody powrotnej ogrzewania/chłodzenia w trybie ogrzewania+ciepła woda/ chłodzenie+ciepła woda)
	Temp.	Wyświetlanie temperatury zbiornika wody w czasie rzeczywistym w trybie tylko ciepłej wody użytkowej lub temperatury wody powrotnej w czasie rzeczywistym ogrzewania/chłodzenia w trybie tylko ogrzewania/ chłodzenia.
	Temperatura WT temp klimatyzacji	WT TEMP: Wyświetla w czasie rzeczywistym temperaturę zbiornika wody w trybie ogrzewanie+ciepła woda lub chłodzenie+ciepła woda. AC TEMP: wyświetla w czasie rzeczywistym temperaturę wody powrotnej ogrzewania/chłodzenia w trybie ogrzewania+ciepła woda lub chłodzenia+ciepła woda.
	Status	Sprawdź parametry pracy pompy ciepła
	Błędy	Zobacz najnowsze kody błędów
	Wi-Fi	Ustawienia Wi-Fi
	Parametry systemu	Sprawdź i ustaw parametry systemowe pompy ciepła
	Parametry fabryczne	Sprawdź i ustaw parametry fabryczne (Nie zaleca się zmieniać parametrów fabrycznych!!!)

3. DZIAŁANIE KONTROLERA PRZEWODOWEGO

- **WŁĄCZ / WYŁĄCZ POMPĘ CIEPŁA**

- W głównym interfejsie naciśnij przycisk ON/OFF przez około 1 sekundę, aby włączyć lub wyłączyć pompę ciepła.



Wyłącz stan
(wszystkie przyciski w kolorze szarym)



Włącz status
(wszystkie przyciski w kolorze pomarańczowym)

USTAWIENIE TRYBU PRACY:

- Gdy pompa ciepła pracuje i znajdujesz się w głównym interfejsie, naciśnij przycisk MODE przez około 1 sekundę, aby przełączyć tryby pracy (5 trybów opcjonalnie: tylko ogrzewanie, tylko chłodzenie, tylko CWU, ogrzewanie + ciepła woda, chłodzenie + ciepła woda).
- W trybie ogrzewania + ciepłej wody użytkowej lub chłodzenia + ciepłej wody użytkowej, funkcja ciepłej wody będzie traktowana **priorytetowo.**
- W trybie ogrzewania lub chłodzenia ikona TEMP w interfejsie pokazuje temperaturę wody powrotnej w czasie rzeczywistym. W trybie ciepłej wody użytkowej ikona TEMP pokazuje temperaturę zbiornika wody w czasie rzeczywistym.

WYBÓR TRYBU PRACY:





- Kliknij **„TRYB PRACY"** w interfejsie ustawień, aby przejść do interfejsu wyboru trybu pracy;
- Opis trybu pracy: W trybie normalnym pompa ciepła ma do wyboru stany pracy inteligentnej, pełnej mocy i cichej.
- Opis trybu wakacyjnego: Gdy ten tryb jest włączony, pompa ciepła działa tylko w trybie ogrzewania, z ustawią docelową temperaturą trybu wakacji

TRYB CICHY:

- Kliknij > w interfejsie „**TRYB PRACY** ", aby przejść do interfejsu trybu cichego.
- Urządzenie będzie działać w trybie cichym podczas zaplanowanego czasu wyciszenia.

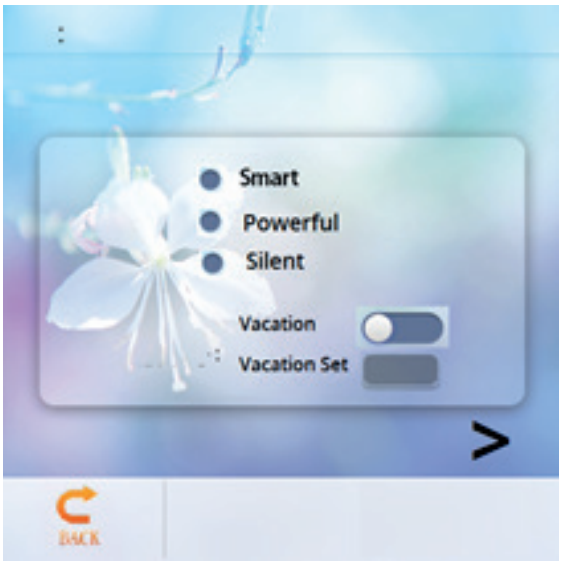



USTAWIENIE DOCELOWEJ TEMPERATURY WODY:

- W głównym interfejsie naciśnij przycisk **SET**, aby przejść do interfejsu temperatury docelowej (jak poniżej). Wpisz docelową wartość temperatury, a następnie naciśnij **„ENTER"**, aby zapisać i wyjść lub naciśnij **„ESC"**, aby wyjść bez zapisywania.



USTAWIENIE ZEGARA:

- W głównym interfejsie naciśnij 14 : 40 , aby przejść do interfejsu ustawień zegara, jak poniżej.

- Naciśnij **datę** (kolumna Rok/Miesiąc/Dzień) lub **godzinę** (kolumna Godzina:Minuta), pojawi się klawiatura do wprowadzenia wartości. Naciśnij **dzień tygodnia** (kolumna Dzień tygodnia), aby przełączyć z poniedziałku na niedzielę.
- Naciśnij przycisk **CONFIRM**, aby zapisać i wyjść, lub naciśnij przycisk **CANCEL**, aby wyjść bez zapisywania.



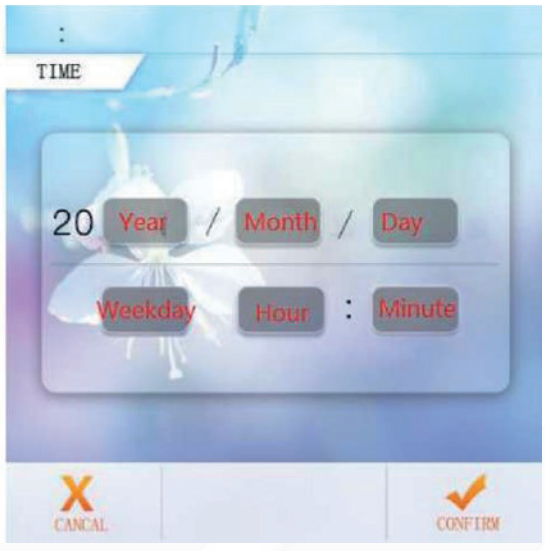

USTAWIENIE HARMONOGRAMU:

- W głównym interfejsie naciśnij przycisk **TIMER**, aby przejść do interfejsu ustawień czasu.

- W kolumnie **TYDZIEŃ** użytkownicy mogą wybrać dni tygodnia, w których mają być wykonywane przełączenie czasowe. Gdy przycisk dnia tygodnia (od PON. do NDZ.) zmieni kolor na pomarańczowy, regulator czasowy będzie działał w tym dniu. Gdy przycisk dnia tygodnia zmieni kolor na szary, regulator czasowy nie będzie działać w tym dniu.

- W kolumnie **TIMER** użytkownicy mogą ustawić maksymalnie 4 nastawy regulatora czasu.
- Regulator czasowy (timer) jest nieużywany, gdy czas włączenia jest równy czasowi wyłączenia w tym samym ustawieniu.





ZAPYTANIE O PARAMETRY PRACY

- Naciśnij **„USTAWIENIA"** w głównym interfejsie, aby wejść do interfejsu ustawień.

Następnie naciśnij **„STATUS"**, aby wejść do Zapytania o parametry i sprawdzić stan pracy pomp ciepła. Lista jak poniżej:





LISTA PARAMETRÓW PRACY

Kod	Opis	Uwaga
01	Temperatura wody na wlocie	-30~99°C
02	Temperatura wody na wylocie	-30~99°C
03	Temperatura otoczenia	-30~99°C
04	Temperatura gazu wychodzącego	0~125°C
05	Temperatura gazu powrotnego	-30~99°C
06	Temperatura parownika	-30~99°C
07	Temperatura na wlocie ekonomizera	-30~99°C
08	Temperatura na wylocie ekonomizera	-30~99°C
09	Temperatura wężownicy chłodzącej	-30~99°C
10	Temperatura wody w zbiorniku CWU	-30~99°C
11	Otwarcie głównego zaworu rozprężnego	
12	Otwarcie pomocniczego zaworu rozprężnego	
13	Prąd sprężarki	A
14	Temperatura radiatora	°C
15	Wartość napięcia szyny DC	V
16	Aktualna częstotliwość sprężarki	Hz
17	Wartość niskiego ciśnienia (R32)	Dane w czasie rzeczywistym (bar)
18	Wartość ciśnienia manometru wysokiego (R32)	Dane w czasie rzeczywistym (bar)
19	Prędkość wentylatora DC 1	Rpm
20	Prędkość wentylatora DC 2	rpm
21	Temperatura czynnika niskiego ciśnienia	°C
22	Temperatura czynnika wysokiego ciśnienia	°C
23	Prędkość pompy zasialanej prądem stałym	

USTAWIANIE PARAMETRÓW SYSTEMU :

- Naciśnij „**USTAWIENIA**" w głównym interfejsie, aby przejść do interfejsu ustawień, a następnie naciśnij „**PARAMETRY SYSTEMU**", aby przejść do zapytania o parametry i ustawienia. Poniższe listy pokazują kod, definicję, zakres i wartość domyślną.





LISTA PARAMETRÓW PRACY

Kod	Definicja	Ustawialny zakres	Domyślna
P01	Różnica temperatur wody powrotnej i temperatury docelowej chłodzenia	2°C~18°C	2°C
P02	Różnica temperatur wody powrotnej i temperatury docelowej CWU	2°C~18°C	5°C
P03	Nastawa temperatury ciepłej wody	28°C~60°C	50°C
P04	Nastawa temperatury chłodzenia	7°C~30°C	12°C
P05	Nastawa temperatury ogrzewania	15°C~50°C	35°C
P06	Ustawienie temp. max czynnika (TP4)	50°C~125°C	120°C
P07	Ustawienie temp. max czynnika dla wznowienia pracy (tp0)	50°C~125°C	95°C
P08	Kompensacja temperatury wody	-5°C~15°C	(wlot/wylot wody i zbiornik na wodę)
P09	Częstotliwość dla odszraniania	30-120HZ	60HZ
P10	Minimalny odstęp czasu dla odszraniania	20MIN~90MIN	45MIN
P11	Temperatura startowa odszraniania	-15°C~-1°C	-3°C
P12	Czas odszraniania	5MIN~20MIN	10MIN
P13	Temperatura końcowa odszraniania	1°C~40°C	20°C
P14	Różnica temperatur otoczenia/parownika 1	0°C~15°C	5°C
P15	Różnica temperatur otoczenia/parownika 2	0°C~15°C	5°C
P16	Temperatura otoczenia dla odszraniania	0°C~20°C	17°C
P17	Dzień cyklu dezynfekcji w wysokiej temperaturze (antylegionella)	0~30 dni Funkcja dezynfekcji nie jest wykonywana przy ustawieniu na 0	7
P18	Czas rozpoczęcia dezynfekcji w wysokiej temperaturze	0~23:00	23

P19	Czas podtrzymania dezynfekcji w wysokiej temperaturze	0~90min	30
P20	Nastawa temperatury dezynfekcji antylegionella	0~90°C	70°C
P21	Nastawa temperatury pompy ciepła dla dezynfekcji wysokotemperaturowej	40~60°C	53°C
	Przełącznik St. Celsjusza/Fahrenheita	0 Celsjusza/1 Fahrenheita	0
P22	Praca z automatyczną regulacją temperatury (krzywa grzewcza)	0~1 (0 nie jest włączone, 1 jest włączone) (dotyczy trybu ogrzewania)	0
P23	Temperatura kompensacji ogrzewania (temperatura otoczenia)	0-40	20
P24	Docelowy współczynnik kompensacji temperatury	1~30 (1 odpowiada rzeczywisty 0.1)	1
P25	Częstotliwość pracy dla ogrzewania z stałą temperaturą	0-Zmniejszenie częstotliwości po stałej Temp. /1-częstotliwość bez spadku po stałej temp.	0
P26	Nastawa temperatury zewnętrznej uruchomienia grzałki szczytowej	-20-20°C	0
P27	Czas uruchomienia grzałki elektrycznej w zasobniku wody	0-60 min	30
	Język	0-English/1-Polish	
F01	Funkcja pompy ciepła	1- Wyłącznie ogrzewanie 2- Ogrzewanie+chłodzenie 3- Ogrzewanie+CWU 4-Ogrzewanie/Chłodzenie +CWU	4
F02	Stan pompy cyrkulacyjnej po osiągnięciu temperatury docelowej	0- Otwarcie okresowe 1- Zawsze otwarte 2- Zatrzymanie po Stała temperatura	1
F03	Cykl włączania i wyłączania pompy cyrkulacyjnej po osiągnięciu ustawionej temperatury.	1~120min	(Zatrzymanie 30min Rozpoczęcie 3min)
F04	Tryb pracy pompy cyrkulacyjnej zasilanej prądem stałym	0 - Nieaktywne 1- Automatycznie 2 - Ręcznie	1
F06	Pompa wodna zasilana prądem stałym - ręczne ustaw. prędkości	10~100%	50
F08	Minimalna prędkość obrotowa pompy obiegowej zasilanej prądem stałym	10~100%	40

Funkcja antylegionella w wysokiej temperaturze: (gdy wybrana jest funkcja gorącej wody)

- Cykl antylegionella w wysokiej temperaturze odbywa się raz na 7 dni lub (P17);
- Po wejściu w tryb antylegionella o wysokiej temperaturze, zostanie wymuszone uruchomienie grzałki elektrycznej zbiornika ciepłej wody użytkowej.
- Podczas procesu antylegionella, jeśli temperatura zbiornika wody > 60°C (maksymalna możliwa do ustawienia temperatura), sprężarka nie uruchomi się, a jedynie uruchomi ogrzewanie elektryczne; jeśli temperatura zbiornika wody ≤55°C, uruchomi się zarówno sprężarka, jak i grzałka elektryczna.
- Gdy temperatura zbiornika wody ≥65°C (P20) i temperatura ochrony utrzymuje się przez 15 minut (P19) ≥65°C, wyjdź z funkcji antylegionella;
- Po wejściu w tryb antylegionella, jeśli temperatura zbiornika ciepłej wody nie osiągnie 65°C po 1 godzinie, zostanie wymuszone zakończenie programu antylegionellowego.

Logika automatycznej regulacji temperatury docelowej (w trybie ogrzewania)

- Temperatura docelowa w trybie ogrzewania może być automatycznie dostosowywana do temperatury otoczenia.
- Warunki wejściowe: gdy parametr P22=1 włącza tryb automatycznej regulacji temperatury docelowej ogrzewania.
- Wzór obliczeniowy temperatury docelowej ogrzewania Pset (temperatura docelowa ogrzewania)=20 + (P24 /10) * (P23 - aktualna temperatura otoczenia).

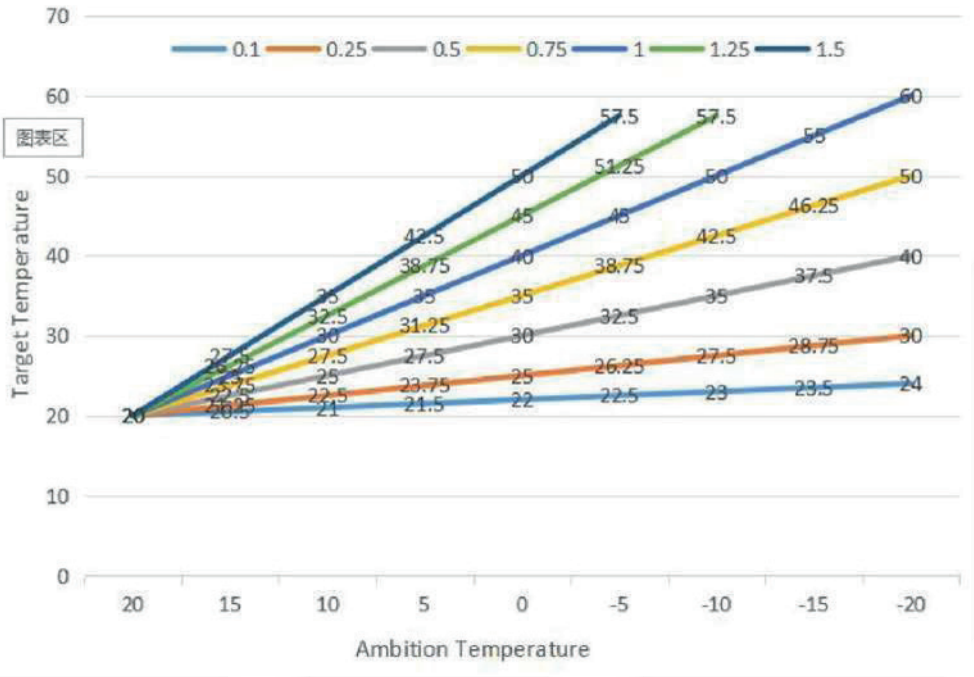

- Powyższe poszczególne krzywe oznaczają różne wartości P24. (Gdy P24=1, rzeczywista wartość wynosi 0,1)
- Docelowy zakres automatycznej regulacji temperatury wynosi 20-60°C

Pomocnicza grzałka elektryczna do zbiornika na wodę (CWU)

- Warunki startowe (wszystkie poniższe warunki muszą być spełnione w tym samym czasie)
  1) Praca w trybie ciepłej wody;
  2) Sprężarka pracuje przez P27 (30) minut;
  3) Występuje zapotrzebowanie na ciepłą wodę, a temperatura w zasobniku na wodę wynosi ≤55°C;
  4) Pompa jest uruchomiona.
- Warunki startowe (wszystkie poniższe warunki muszą być spełnione w tym samym czasie)
  1) Pompa ciepła pracuje w trybie chłodzenia/ogrzewania;
  2) Gdy nie ma zapotrzebowania na ciepłą wodę lub stałą regulację temperatury;
  3) Czujnik temperatury zbiornika wody ma alarm błędu;
- Gdy jest w trakcie odszraniania/ wymuszonego odszraniania, ogrzewanie elektryczne zostaje wyłączone;
- Gdy wystąpi awaria czujnika wysokiego ciśnienia/niskiego ciśnienia/temperatury czynnika/zatrzymanie ochrony przed nadmierną temperaturą czynnika, a sprężarka jest zablokowana i nie można jej uruchomić, to po 5 minutach zamiast sprężarki zostanie uruchomione ogrzewanie elektryczne .

Pomocniczy grzałka elektryczna do ogrzewania pomieszczeń

- Warunek włączenia:
  1) Praca w trybie ogrzewania;
  2) Temperatura otoczenia ＜P26 （0℃） lub nastąpiła usterka czujnika temperatury otoczenia,
  3) Istnieje zapotrzebowanie na ogrzewanie, temperatura wody na wlocie ≤ temperatura zadana ogrzewania. (P05) - Różnica restartu (P01);
  4) Pompa wodna w stanach roboczych
  Gdy powyższe warunki zostaną spełnione, grzałka elektryczna wyłączy się.

- Warunek wyłączenia:
  1) Praca w trybie chłodzenia lub ciepłej wody użytkowej
  2) Brak zapotrzebowania na ogrzewanie lub stałej regulacji temperatur
  3) Błąd czujnika temperatury wody na wlocie lub alarm
  4) Temperatura otoczenia＞0℃ （P26） +1
  5) Awarie przepływu wody
  6) Wyłączenie pompy cyrkulacyjnej

  Grzałka elektryczna zostanie wyłączona, gdy spełniony zostanie którykolwiek z powyższych warunków.

OGÓLNA INSTRUKCJA OBSŁUGI

Środki ostrożności przy pierwszym uruchomieniu

Pierwsze testy rozruchu i stanu pracy

1. Należy upewnić się, że została zapewniona moc wskazana na tabliczce znamionowej produktu;
2. Połączenia elektryczne jednostki: Należy sprawdzić, czy przebieg i połączenie przewodów zasilających są poprawne oraz czy przewód uziemiający jest prawidłowo podłączony. Sprawdź, czy pompa wody i inne komponenty instalacji są prawidłowo podłączone;
3. System grzewczy: orurowanie należy dokładnie wypłukać, aby upewnić się, że są czyste i pozbawione zanieczyszczeń.
4. Sprawdzenie połączeń hydraulicznych: należy sprawdzić czy instalacja jest napełniona odpowiednią ilością wody, czy została odpowietrzona i nie ma wycieków.
5. Pierwsze uruchomienie lub ponowne uruchomienie po dłuższym postoju: należy upewnić się, że zasilanie jest włączone i grzałka karteru jest uruchomiona przez co najmniej 12 godzin. Pierwsza zostaje uruchomiona pompa wody, a kolejno następuje uruchomienie wentylatora, uruchomienie sprężarki, regularna praca jednostki.
6. Uruchamianie kontroli (zgodnie z następującymi danymi, aby sprawdzić, czy urządzenie działa poprawnie)

Po normalnej pracy jednostki sprawdź następujące pozycje:
a) temperatura wody na wejściu i wyjściu,
b) przepływ
c) natężenie prądu elektrycznego sprężarki i wentylatora
d) wartość wysokiego i niskiego ciśnienia podczas trybu ogrzewania.

UWAGA:

Nie używać pompy ciepła, jeśli jakiekolwiek elementy elektryczne miały kontakt z wodą. Należy niezwłocznie wezwać wykwalifikowanego technika serwisu w celu sprawdzenia pompy ciepła.

UWAGA:

Należy odsunąć wszystkie przedmioty z dala od pompy ciepła. Zablokowanie przepływu powietrza może spowodować uszkodzenie urządzenia i utratę gwarancji.

PORADNIK UŻYTKOWNIKA

1. Prawa i odpowiedzialność

1.1. Aby zapewnić serwis w okresie gwarancyjnym, montaż musi zostać przeprowadzony przez autorywowanego instalatora lub instalacja misi być odebrana przez autoryzowanego partnera serwsisowego. Jeśli naruszysz to żądanie i spowodujesz jakiekolwiek straty lub szkody, nasza firma nie będzie ponosić żadnej odpowiedzialności.

1.2. Po otrzymaniu urządzenia należy sprawdzić, czy nie ma uszkodzeń w transporcie i czy wszystkie części są kompletne. Wszelkie uszkodzenia i braki części należy zgłaszać pisemnie sprzedawcy.

2. Podręcznik użytkownika

2.1. Wszystkie urządzenia zabezpieczające są ustawione w urządzeniu przed opuszczeniem fabryki, nie należy ich regulować samodzielnie.

2.2. Urządzenie ma wystarczającą ilość czynnika chłodniczego i oleju smarującego, nie należy ich napełniać ani wymieniać; w razie konieczności napełnienia z powodu wycieku, należy odnieść się do ilości podanej na tabliczce znamionowej (w przypadku uzupełnienia czynnika chłodniczego urządzenie należy ponownie poddać próżniowaniu).

2.3. Zewnętrzna pompa wody musi być połączona z pompą ciepła, w przeciwnym razie sterownik może komunikować błąd przepływu.

2.4. Należy regularnie czyścić filtry instalacji wodnej zgodnie z harmonogramem przeglądów.

2.5. Należy zwrócić uwagę na funkcję antyzamrożeniową , gdy temp. otoczenia. jest mniejsza od zera w zimie.

2.6. Środki ostrożności:

a) Użytkownik nie powinien samodzielnie zainstalować urządzenia, w przeciwnym razie może doprowadzić do uszkodzenia urządzenia.
b) Podczas instalacji lub użytkowania urządzenia należy sprawdzić, czy moc 40 z 64 41 z 64 zasilania odpowiada mocy urządzenia.
c) Główny wyłącznik zasilania jednostki powinien mieć zamontowane zabezpieczenie przed zamoknięciem; przewód zasilający musi spełniać wymagania dotyczące zasilania urządzenia, oraz spełniać normy krajowe i lokalne przepisy przeciwpożarowe.
d) Urządzenie musi mieć przewód uziemiający; nie używaj urządzenia, jeśli nie ma przewodu uziemiającego; zabrania się podłączania przewodu uziemiającego do linii zerowej lub pompy wodnej.
e) Główny wyłącznik zasilania urządzenia powinien być ustawiony powyżej 1,4 metra (tak aby dzieci nie miały do niego dostępu), aby uniemożliwić dziecku zabawę i spowodowanie niebezpieczeństwa.
f) Ciepła woda o temperaturze wyższej niż 52 może spowodować oparzenia, przed użyciem należy zmieszać gorącą i zimną wodę.
g) Jeżeli urządzenie przecieka, skontaktuj się z fabryką lub działem konserwacji, możesz go ponownie użyć po konserwacji.
h) Zabronione jest umieszczanie jakichkolwiek narzędzi w osłonie wentylatora urządzenia, wentylator jest niebezpieczny (należy szczególnie uważać na dzieci)
i) Nie używaj urządzenia, jeśli osłona wentylatora jest zdjęta.
j) Aby uniknąć porażenia prądem lub wywołania pożaru, nie przechowuj i nie używaj w pobliżu urządzenia osprzętu, farby olejnej, benzyny itp. palnego gazu lub cieczy; nie wylewaj wody ani innych płynów na urządzenie i nie dotykaj urządzenia mokrymi rękami.
k) Nie należy regulować przełącznika, zaworu, sterownika i danych wewnętrznych poza serwerem firmy lub upoważnionym personelem.
l) Jeśli urządzenie zabezpieczające często się uruchamia, skontaktuj się z fabryką lub sprzedawcą.

ROZDZIAŁ 4. OGÓLNA KONSERWACJA

Kody błędów kontrolera

- Jeśli wystąpi awaria pompy ciepła, kod błędu i definicja błędu zostaną wyświetlone w głównym interfejsie, a zapis zostanie zapisany w kolumnie **BŁĘDY** w interfejsie **USTAWIENIA.**
- Na panelu sterownika zostaną wyświetlone następujące typowe kody błędów:

Kod błędu	Definicja błędu lub ochrony
Er 03	Awaria przepływu wody
Er 04	Antyzamrożenie zimą
Er 05	Błąd wysokiego ciśnienia
Er 06	Błąd niskiego ciśnienia
Er 09	Błąd w komunikacji
Er 10	Awaria komunikacji modułu konwersji częstotliwości (alarm, gdy komunikacja między płytą zewnętrzną a płytą inwertera jest odłączona)
Er 12	Zbyt wysoka temperatura czynnika na wyjściu
Er 14	Błąd czujnika temperatury zbiornika wody
Er 15	Błąd czujnika temperatury wody na wlocie
Er 16	Usterka czujnika temperatury parownika
Er 18	Błąd temperatury czynnika w fazie gazowej
Er 20	Nieprawidłowa ochrona modułu inwertera
Er 21	Błąd czujnika temperatury otoczenia
Er 23	Ochrona temperatury wody wyjściowej podczas chłodzenia
Er 26	Błąd temperatury radiatora
Er 27	Błąd czujnika temperatury wody na wylocie
Er 29	Błąd czujnika temperatury czynnika powrotnego
Er 32	Ogrzewanie zbyt wysokiej temperatury wody wyjściowej zabezpieczenie
Er 33	Zbyt wysoka temperatura parownika
Er 34	Temperatura inwertera jest zbyt wysoka
Er 42	Awaria czujnika temperatury wężownicy chłodzącej
Er 62	Błąd temperatury wlotowej ekonomizera
Er 63	Błąd temperatury wylotowej ekonomizera
Er 64	Usterka wentylatora DC 1
Er 66	Usterka wentylatora DC 2
Er 67	Awaria presostatu niskiego ciśnienia
Er 68	Awaria presostatu wysokiego ciśnienia
Er 69	Zabezpieczenie przed zbyt niskim ciśnieniem
Er 70	Zabezpieczenie przed zbyt wysokim ciśnieniem

- Gdy w systemie wystąpi błąd Er 20, zostanie wyświetlony poniżej szczegółowy kod błędu od 1 do 348. Wśród nich 1~128 jest w pierwszej klasie, kiedy będzie wyświetlany jako priorytet, 257~384 jest w drugiej klasie, która zostanie wyświetlony tylko wtedy, gdy nie pojawi się błąd 1~128. Jeśli 2 lub więcej niż 2 błędy wystąpią jednocześnie w tej samej klasie, wyświetli sumę numeru błędu. Na przykład, gdy 16 i 32 istnieją w tym samym czasie, wyświetli kod błędu 48 (16+32=48).

- Szczegółowa lista kodów błędów dla Er 20:

Kod błędu	Nazwa	Przyczyna	Propozycja rozwiązania
1	Przetężenie IPM	Problem z modułem IPM	Wymień moduł inwertera
2	Nieprawidłowa synchronizacja sprężarki	Awaria sprężarki	Wymień sprężarkę
4	Zarezerwowane	-	-
8	Zanik fazy wyjściowej sprężarki	Okablowanie sprężarki odłączone lub słaby kontakt	Sprawdzenie obwodu wejściowego sprężarki
16	Zbyt niskie napięcie szyny DC	Za niskie napięcie wejściowe, awaria modułu PFC	Sprawdź napięcie wejściowe, wymień moduł
32	Zbyt wysokie napięcie szyny DC	Zbyt wysokie napięcie wejściowe, awaria modułu PFC	Wymień moduł inwertera
64	Zbyt wysoka temperatura radiatora	Awaria silnika wentylatora jednostki głównej, zablokowanie kanału powietrznego	Sprawdź silnik wentylatora, kanał powietrzny
128	Błąd temperatury radiatora	Zwarcie lub przerwanie obwodu czujnika temperatury radiatora	
257	Błąd w komunikacji	Moduł falownika nie otrzymuje zamówienia od głównego sterownika	Sprawdź okablowanie komunikacyjne = między głównym sterownikiem a modułem inwertera
258	Zanik fazy wejściowej AC	Brak fazy wejściowej (efektywny moduł trójfazowy)	Obwód wejściowy kontroli
260	Zbyt wysoki prąd wejściowy	Asymetria wejścia trójfazowego (efektywny moduł trójfazowy)	Zasilanie trójfazowe
264	Za niskie napięcie wejściowe AC	Niskie napięcie wejściowe	Sprawdź napięcie wejściowe
272	Awaria wysokiego ciśnienia sprężarki	Awaria wysokiego ciśnienia sprężarki (zarezerwowana)	
288	Zbyt wysoka temperatura IPM	Awaria silnika wentylatora jednostki głównej, zablokowany kanał powietrzny	Sprawdź silnik wentylatora i kanał powietrzny
320	Zbyt wysoki prąd szczytowy sprężarki	Zbyt wysoki prąd szczytowy sprężarki, program sterownika nie jest zgodny z sprężarką	Wymień moduł inwertera
384	Zbyt wysoka temperatura modułu PFC	Zbyt wysoka temperatura modułu PFC	

KONTROLA WŁAŚCICIELA

Zalecamy częste przeglądy pomp ciepła, zwłaszcza po anomalnych warunkach pogodowych.

Sugerowane są następujące podstawowe wytyczne podczas inspekcji:

1. Upewnij się, że przód urządzenia jest dostępny do późniejszego serwisowania.
2. Utrzymuj górną część i otaczające ją obszary pompy ciepła z dala od wszelkich zanieczyszczeń.
3. Trzymaj wszystkie rośliny i krzewy przycięte i z dala od pompy ciepła, zwłaszcza obszar nad wentylatorem.
4. Aby zapobiec korozji i uszkodzeniom, zraszacze trawnikowe nie mogą pryskać na pompę ciepła.
5. Upewnij się, że przewód uziemiający jest zawsze prawidłowo podłączony.
6. Filtry należy regularnie czyścić, aby zapewnić czystą wodę chroniącą pompę ciepła przed uszkodzeniem.
7. Sprawdzaj okablowanie zasilania i elementów elektrycznych, aby upewnić się, że działają poprawnie.
8. Wszystkie urządzenia zabezpieczające zostały skonfigurowane; proszę powstrzymać się od zmiany tych ustawień. Jeśli potrzebne są jakiekolwiek zmiany, prosimy o kontakt z autoryzowanym instalatorem/agentem.
9. Jeśli pompa ciepła jest zamontowana pod dachem bez rynny, należy upewnić się, że podjęto wszelkie środki, aby zapobiec zalaniu urządzenia nadmiernym poziomem wody.
10. Nie używaj tej pompy ciepła, jeśli jakakolwiek część elektryczna miała kontakt z wodą. Skontaktuj się z autoryzowanym instalatorem/agentem.
11. Jeśli wzrost zużycia energii nie wynika z chłodniejszych warunków pogodowych, należy skonsultować się z lokalnym autoryzowanym instalatorem/przedstawicielem.
12. Wyłącz pompę ciepła i odłącz ją od zasilania, gdy nie jest używana przez dłuższy czas.

ROZWIĄZYWANIE PROBLEMÓW

Aby rozwiązać problemy z urządzeniem, należy skorzystać z następujących informacji dotyczących rozwiązywania problemów Inwerterowej pompy ciepła EVI.

OSTRZEŻENIE: NIEBEZPIECZEŃSTWO WSTRZĄSU ELEKTRYCZNEGO LUB PORAŻENIA PRĄDEM

Przed rozpoczęciem instalacji pompy ciepła należy upewnić się, że wszystkie obwody wysokiego napięcia zostały odłączone. Kontakt z tymi obwodami może spowodować śmierć lub poważne obrażenia ciała użytkowników, instalatorów i innych osób w wyniku wstrząsu elektrycznego, a także może być przyczyną uszkodzenia mienia.

NIE WOLNO otwierać żadnych części pompy ciepła, ponieważ grozi to porażeniem prądem.

1. Aby uniknąć obrażeń, należy trzymać ręce i włosy z dala od łopatek wentylatora.
2. Jeśli nie jesteś zaznajomiony z grzejnikiem:

a) **NIE WOLNO** podejmować prób regulacji lub serwisowania urządzenia bez konsultacji z autoryzowanym instalatorem/agentem.

b) Przed przystąpieniem do obsługi, konserwacji lub regulacji urządzenia grzewczego należy zapoznać się z całą instrukcją instalacji i/lub użytkowania.

WAŻNE: Wyłącz zasilanie Inwerterowej pompy ciepła EVI DC przed przystąpieniem do serwisu lub naprawy.

KONSERWACJA

Jednostka Inwerterowej pompy ciepła EVI jest urządzeniem o wysokim stopniu automatyzacji. Jeżeli urządzenia są regularnie pielęgnowane i skutecznie konserwowane, niezawodność działania i żywotność urządzenia ulegnie znacznej poprawie.

Podczas konserwacji należy zwrócić większą uwagę na poniższe wskazówki:

1. Filtr wody należy okresowo czyścić, aby mieć pewność, że woda jest czysta i uniknąć uszkodzeń spowodowanych zatkaniem filtra.
2. Wszystkie urządzenia zabezpieczające są ustawione jeszcze przed opuszczeniem fabryki i nie wolno ich regulować samodzielnie. Nie ponosimy odpowiedzialności za ewentualne uszkodzenia urządzenia spowodowane samodzielną regulacją przez użytkownika.
3. Otoczenie urządzenia powinno być czyste, suche i przewiewne. Jeśli boczną część wymiennika ciepła można czyścić okresowo (co 1-2 miesiące), efektywność wymiany ciepła będzie lepsza, a oszczędność energii większa.
4. Należy często sprawdzać uzupełnienie wody w układzie wodnym i urządzenie odprowadzające powietrze, aby uniknąć przedostania się powietrza do układu, co spowoduje zmniejszenie cyrkulacji wody lub problemy z obiegiem wody, a także wpłynie na skuteczność chłodzenia, ogrzewania i niezawodność pracy urządzenia.
5. Należy często sprawdzać zasilanie urządzenia i okablowanie elektryczne, upewnić się, że okablowanie jest zamocowane, a elementy elektryczne działają prawidłowo. Jeśli działają nieprawidłowo, należy je naprawić lub wymienić, a urządzenie powinno być pewnie podłączone do uziemienia.
6. Należy często sprawdzać wszystkie elementy podczas pracy urządzenia. Sprawdź, czy ciśnienie robocze układu chłodzenia jest prawidłowe, czy nie. Sprawdź, czy na łączeniu rur i w zaworze wtrysku powietrza nie ma tłustych zanieczyszczeń. Upewnij się, że w układzie chłodzenia nie ma wycieków czynnika chłodniczego.
7. Wokół urządzenia nie należy układać żadnych przedmiotów, aby nie blokować wlotu i wylotu powietrza. Otoczenie jednostki powinno być czyste, suche i przewiewne.
8. Woda w instalacji wodnej powinna być odprowadzana, jeśli urządzenie musi zrobić sobie dłuższą przerwę po pracy. Zasilanie powinno być wyłączone, a na urządzenie należy nałożyć pokrywę. Dopiero po uzupełnieniu układu wodnego wodą i sprawdzeniu urządzenia, a także po włączeniu zasilania w celu rozgrzania przez co najmniej 6 godzin, gdy wszystko jest w porządku, można ponownie uruchomić urządzenie.

UWAGA:

Urządzenie powinno być wyposażone w dedykowany zasilacz. Zakres napięcia powinien mieścić się w granicach ±10%. Wyłącznik powinien być automatycznym wyłącznikiem powietrza. Prąd nastawczy powinien być 1,5 razy większy od prądu roboczego i wyposażony w zabezpieczenie przed brakiem fazy. Zabrania się używania w urządzeniu łącznika nożowego.

Przed każdym sezonem pracy urządzenie musi być włączone i rozgrzewać się przez co najmniej 12 godzin. Jeśli modele chłodzące nie działają przez dłuższy czas w zimie, należy spuścić całą wodę, na wypadek gdyby rura i urządzenie zostały uszkodzone przez mróz. Regulator główny i urządzenie powinny ze sobą korespondować i nie mogą być wyłączone, jeżeli modele ogrzewania przestaną działać na dłuższy czas w zimie, aby uniknąć uszkodzenia przez mróz.

Wyłącznik pompy ciepła nie może być często uruchamiany, nie może być używany więcej niż 4 razy w ciągu jednej godziny. Skrzynka elektryczna nie powinna być narażona na działanie wilgoci.

NIE WOLNO spłukiwać Inwerterowej pompy ciepła EVI DC wodą, aby uniknąć porażenia prądem lub innych wypadków.

TYPOWE BŁĘDY I DEBUGOWANIE

- Użytkownik powinien zatrudnić profesjonalny personel konserwacyjny, który dokona napraw, jeśli urządzenie ma jakiekolwiek problemy podczas pracy. Personel zajmujący się konserwacją może uzyskać pomoc od producenta.

Stan błędu	Możliwa przyczyna	Rozwiązanie
Pompa ciepła nie działa	Błąd zasilania Luźne okablowanie Przepalony bezpiecznik Zabezpieczenie przed przeciążeniem termicznym wyłączone Zbyt niskie ciśnienie	Odłóż wyłącznik zasilania, sprawdź zasilanie znajdź przyczyny i napraw Wymień przepalony bezpiecznik przetestuj napięcie i prąd! Sprawdź połączenia chłodnicze
Pompa wodna działa, ale brak przepływu wody lub wysoki poziom hałasu pompy wodnej	Brak wody w systemie Powietrzem w układzie wodnym Zamknięte wszystkie zawory Zabrudzone lub zapchane filtry	Uzupełnij wodę w systemie grzewczym odprowadzić powietrze z instalacji wodnej Otwórz zawór systemu wodnego Wyczyść filtr wody
Niska wydajność grzewcza	Brak czynnika chłodniczego Zła ochrona cieplna systemu wodnego; Zablokowany filtr suchy Złe rozpraszanie ciepła przez powietrzny wymiennik ciepła Niewystarczający przepływ wody	Wykrywanie wycieków i dostarczanie czynnika chłodniczego Popraw izolację cieplną systemu wodnego Wymień suchy filtr Wyczyść powietrzny wymiennik ciepła Wyczyść filtr wody
Sprężarka nie działa	Brak energii; Uszkodzona sprężarka; luźne okablowanie Ochrona przed przegrzaniem temp. wody na wylocie; Niewystarczający przepływ wody Zadziałało zabezpieczenie przed przeciążeniem sprężarki	Znajdź przyczyny i rozwiąż awarię zasilania Wymienić stycznik sprężarki Znajdź luźny punkt i napraw Sprawdź ciśnienie urządzenia i temp. spalin. Zresetuj temperaturę wody na wylocie Wyczyść filtr wody Sprawdź prąd pracy oraz czy zabezpieczenie przed przeciążeniem nie zostało uszkodzone
Zbyt wysoki hałas pracy sprężarki	Płynny czynnik chłodniczy wchodzi do sprężarki Uszkodzenie wewnętrznych części sprężarki Zbyt niskie napięcie	Sprawdź, czy zawór rozprężny działa prawidłowo Wymień sprężarkę Sprawdź napięcie zasilania
Wentylator nie działa	Poluzowana śruba mocująca wentylatora Uszkodzenie silnika wentylatora Uszkodzenie stycznika	Dokręć śrubę Wymień silnik wentylatora Wymień stycznik
Sprężarka pracuje, ale pompa ciepła nie grzeje	Wycieka cały czynnik chłodniczy Usterka sprężarki Odwrócenie kolejności faz sprężarki	Sprawdź wyciek i napełnij czynnik chłodniczy Wymień sprężarkę Zamień kolejność faz sprężarki
Ochrona przed niskim przepływem wody	Niewystarczający przepływ wody w systemie Błąd przełącznika wody	Wyczyść filtr wody i wypuść powietrze z układu Sprawdź przełącznik wody i wymień go

ROZDZIAŁ 5. POŁĄCZENIE I DZIAŁANIE WIFI

Pobieranie aplikacji

- Przejdź do Google Play Store lub Apple App Store i wyszukaj "Smart Life" lub "Tuya Smart", a następnie pobierz. Zobacz poniższe rysunki.

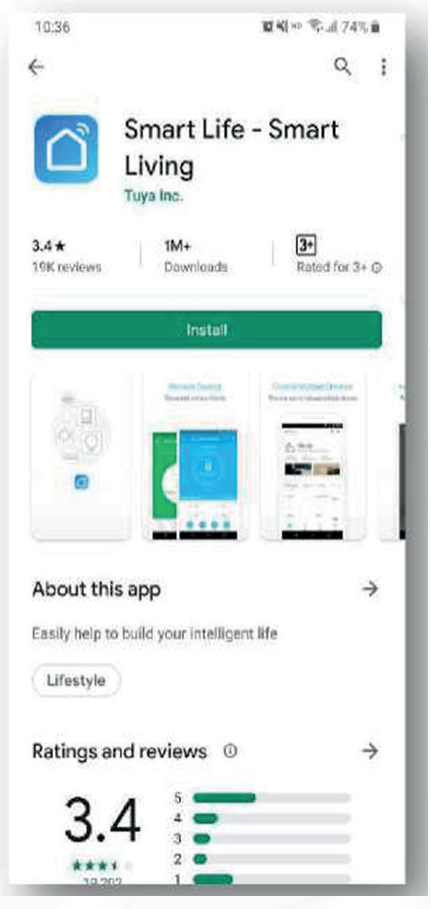

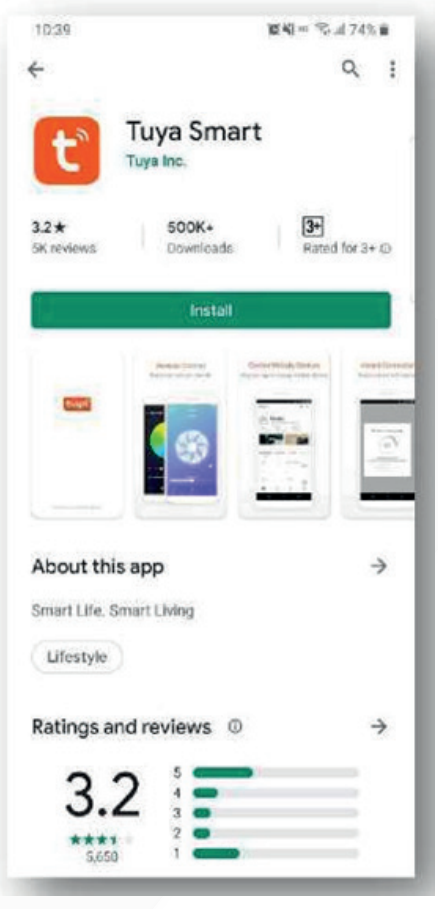

POŁĄCZENIE WIFI - METODA 1. TRYB BLUETOOTH

KROK 1:

- Domyślnie można go podłączyć w ciągu 10 sekund od pierwszego włączenia, a należy go podłączyć naciskając przyciski po 10 sekundach. (10 s to opóźnienie, w którym Wi-Fi wchodzi w niskie zużycie energii).
- Ręcznie wejdź w tryb inteligentnej dystrybucji: wybierz "**TRYB SMART**" lub "**TRYB AP**" na interfejsie WIFI kontrolera przewodowego, kliknij "**WIFI RESET**", aby przejść do trybu inteligentnej dystrybucji, ikona na głównym interfejsie miga, a telefon komórkowy



KROK 2:

- Włącz funkcję Bluetooth w telefonie komórkowym.
- Włącz funkcję WIFI w telefonie komórkowym i połącz się z hotspotem WIFI. Hotspot WIFI musi mieć możliwość połączenia się z Internetem, jak pokazano na rysunku: **Podłącz hotspot WIFI "123456789".**



KROK 3:

- Otwórz aplikację **"SMART LIFE"**, zaloguj się i wejdź do głównego interfejsu, kliknij **+** w prawym górnym rogu lub **"DODAJ URZĄDZENIE"** w interfejsie. Interfejs pokazuje wyniki **"WYKRYWANIE URZĄDZEŃ"**

Kliknij **"DODAJ"**, aby wejść do interfejsu **"DODAJ URZĄDZENIE"**, kliknij **+**

Następnie wybierz WIFI w interfejsie wyboru sieci, wprowadź i potwierdź prawidłowe hasło Wifi, kliknij **"DALEJ"**, aby rozpocząć dopasowywanie Wifi.

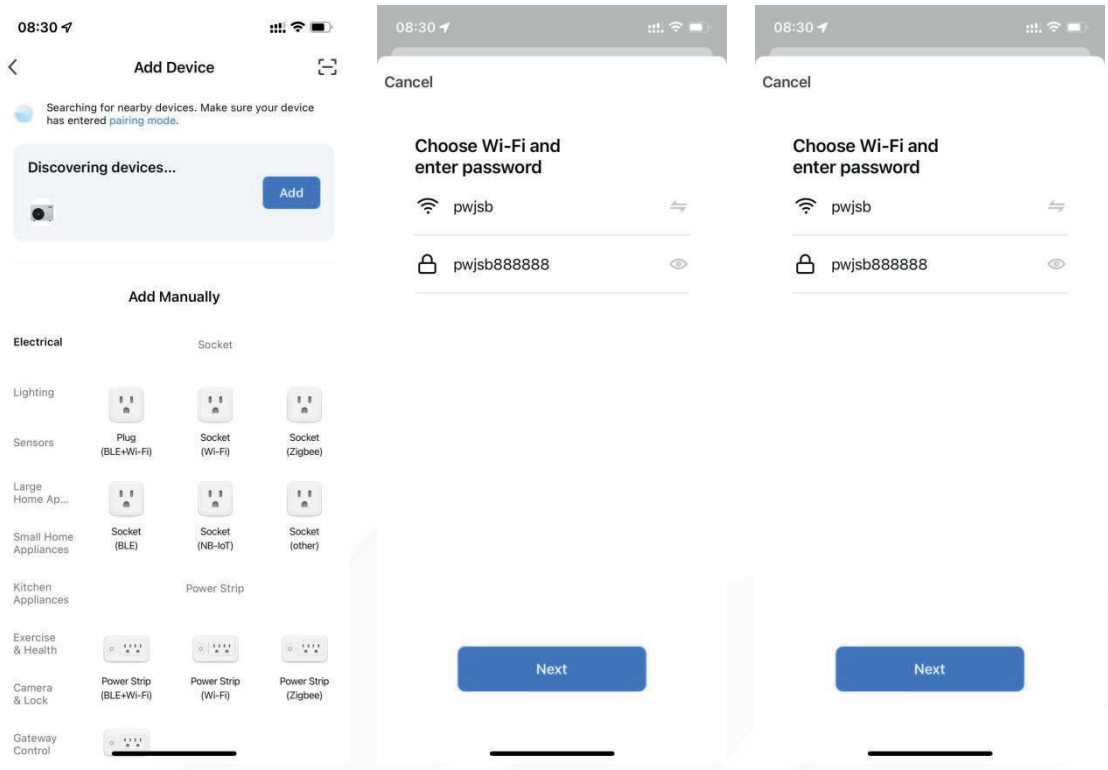

KROK 4:

- Gdy połączenie się powiedzie, a system wyświetli komunikat **"DODANO POMYŚLNIE"**, konfiguracja sieci zakończy się pomyślnie. Kliknij **"GOTOWE"**, aby wejść na stronę główną.

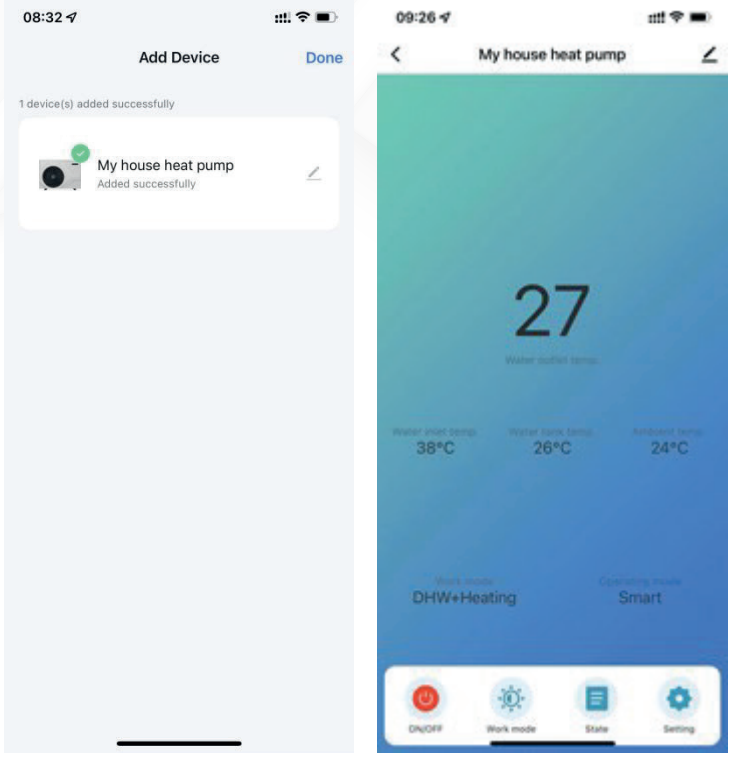

POŁĄCZENIE WIFI -
METODA 2: INTELIGENTNY TRYB DYSTRYBUCJI SIECI

KROK 1:

- Domyślnie można go podłączyć w ciągu 10 sekund po pierwszym włączeniu i należy go podłączyć, naciskając przyciski po 10 sekundach. (10 s to opóźnienie, w którym Wi-Fi wchodzi w niskie zużycie energii)
- Ręcznie wejdź w tryb inteligentnej dystrybucji: wybierz "**TRYB SMART**" na interfejsie WIFI kontrolera przewodowego, kliknij "**WIFI RESET**", aby przejść do trybu inteligentnej dystrybucji, ikona na głównym interfejsie miga, a telefon komórkowy może się uruchomić aby skonfigurować sieć.





- Wyjdź ze stanu konfiguracji sieci po 3 minutach, ikona przestanie migać, a moduł WIFI nie jest już połączony z siecią. Jeśli chcesz ponownie skonfigurować sieć, musisz ponownie kliknąć przycisk **"WIFI RESET"** na interfejsie WIFI.

KROK 2:

- Włącz funkcję WIFI w telefonie komórkowym i połącz się z hotspotem WIFI. Hotspot WIFI musi mieć możliwość normalnego łączenia się z Internetem, jak pokazano na rysunku: **Podłącz hotspot WIFI "123456789".**



KROK 3:

- Otwórz aplikację **"SMART LIFE"**, zaloguj się i wejdź do głównego interfejsu, kliknij "+" w prawym górnym rogu lub "**DODAJ URZĄDZENIE**" w interfejsie, aby przejść do wyboru typu urządzenia, i wybierz "**PODGRZEWACZ WODY**" w **"DUŻE URZĄDZENIE DOMOWE"**, aby przejść do interfejsu dodawania urządzenia.

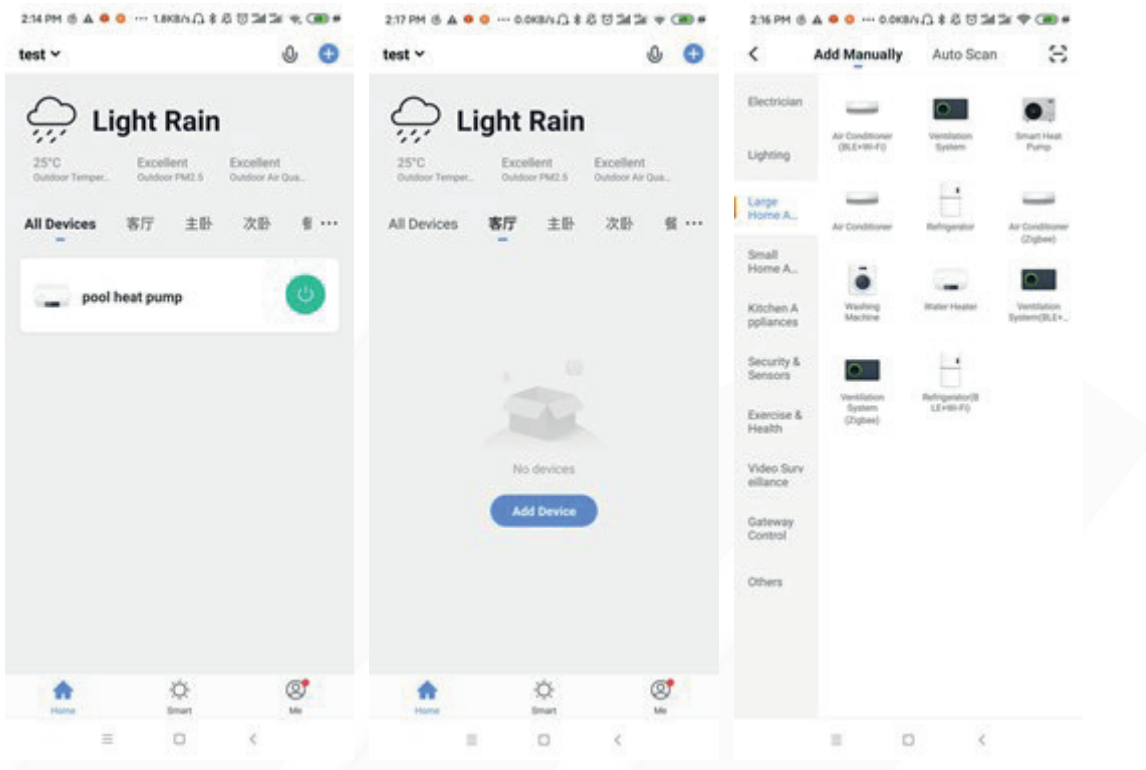

KROK 4:

- Po wybraniu podgrzewacza wody przejdź do interfejsu **"DODAJ URZĄDZENIE"**, potwierdź, że sterownik przewodowy wybrał tryb inteligentnej dystrybucji sieci, a gdy ikona zacznie szybko migać, kliknij **"POTWIERDŹ WSKAŹNIK SZYBKO MIGA"**.



■ Wejdź do interfejsu połączenia WIFI, wprowadź hasło WIFI, do którego jest podłączony telefon komórkowy (musi być takie samo, jak WIFI podłączone do telefonu komórkowego) i kliknij **"DALEJ"**, aby bezpośrednio przejść do stanu połączenia urządzenia.

UWAGA:

Gdy moduł WIFI sterownika przewodowego jest podłączony do hotspotu WIFI, Ikona miga szybko.

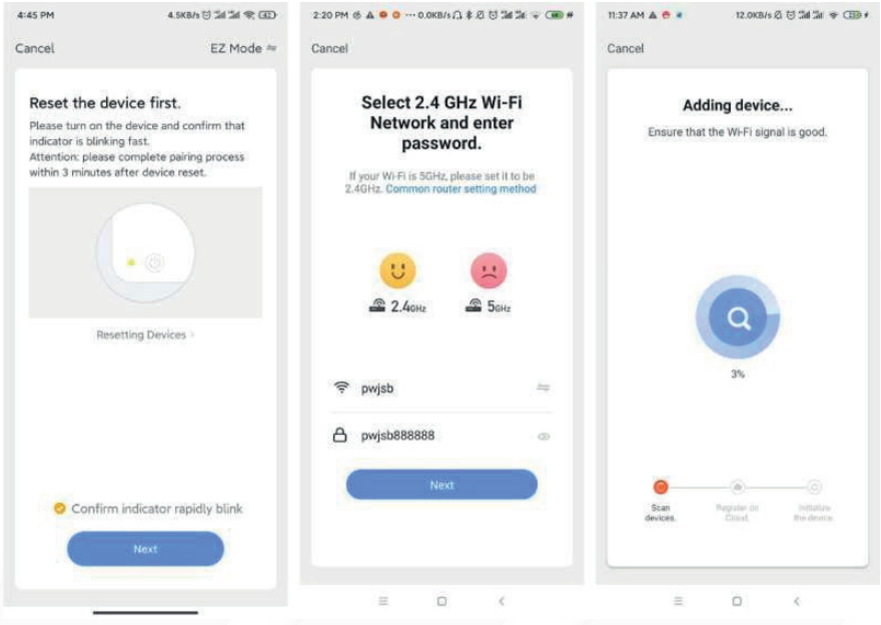

KROK 5:

■ Kiedy **"SKANUJ URZĄDZENIA"**, **"ZAREJESTRUJ W CHMURZE"** i **"ZAINICJUJ URZĄDZENIE"** zostaną zakończone, połączenie się powiedzie, a system wyświetli komunikat **"DODANO POMYŚLNIE"**, konfiguracja sieci zakończy się pomyślnie. W tym interfejsie możesz zmienić nazwę urządzenia w , wybrać miejsce instalacji urządzenia (salon, sypialnia główna...), a następnie kliknąć **"GOTOWE"**, aby przejść bezpośrednio do głównego interfejsu obsługi urządzenia.

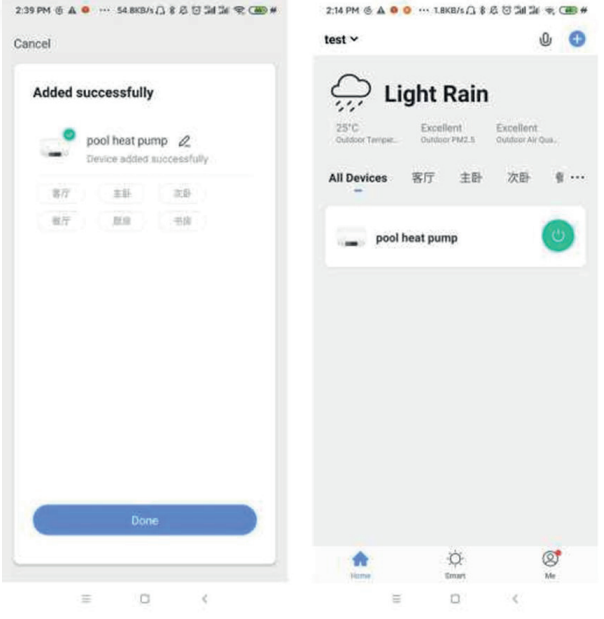

POŁĄCZENIE WIFI -
METODA 3: TRYB SIECI DYSTRYBUCJI AP

KROK 1:

- Wybierz **"TRYB AP"** na interfejsie WIFI kontrolera przewodowego, kliknij **"RESETUJ WIFI"**, aby przejść do trybu konfiguracji sieci AP, ikona na głównym interfejsie zacznie migać, a telefon komórkowy może rozpocząćkonfigurację sieci.

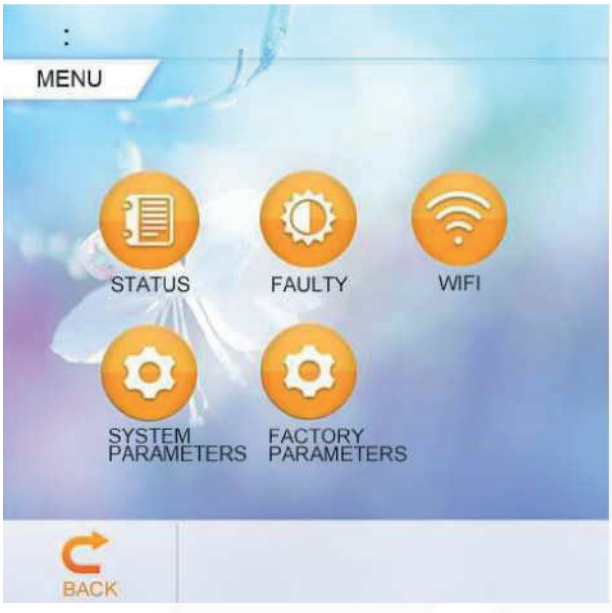



- Wyjdź ze stanu konfiguracji sieci po 3 minutach, ikona przestaje migać, a moduł WIFI nie jest już połączony z siecią. Jeśli chcesz ponownie skonfigurować sieć, musisz ponownie kliknąć przycisk **"WIFI RESET"** na interfejsie WIFI.

KROK 2:

- Włącz funkcję WIFI w telefonie komórkowym i połącz się z hotspotem WIFI. Hotspot WIFI musi mieć możliwość normalnego łączenia się z Internetem, jak pokazano na rysunku: **Podłącz hotspot WIFI "123456789"**.



KROK 3:

- Otwórz aplikację **"SMART LIFE"**, zaloguj się i wejdź do głównego interfejsu, kliknij **+** w prawym górnym rogu lub **"DODAJ URZĄDZENIE"** w interfejsie, aby przejść do wyboru typu urządzenia, i wybierz **"PODGRZEWACZ WODY"** w **"DUŻE URZĄDZENIE DOMOWE"**, aby przejść do interfejsu dodawania urządzenia.

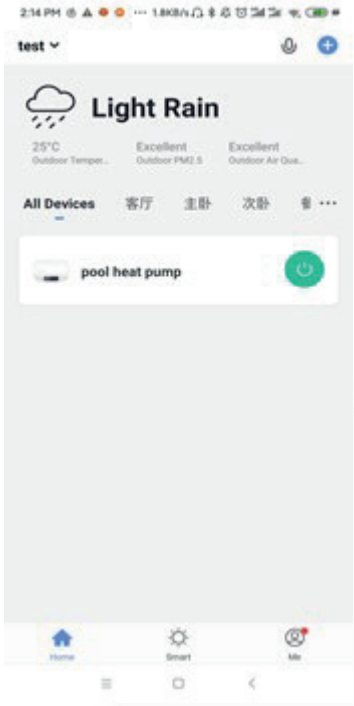





KROK 4:

- Po wejściu do interfejsu dodawania urządzenia, kliknij **"TRYB AP"** w prawym górnym rogu, wejdź do interfejsu dodawania urządzenia w trybie AP, potwierdź, że wybrany jest tryb konfiguracji sieci AP (miga ikona), kliknij **"DALEJ"** i wskaźnik światło miga powoli.

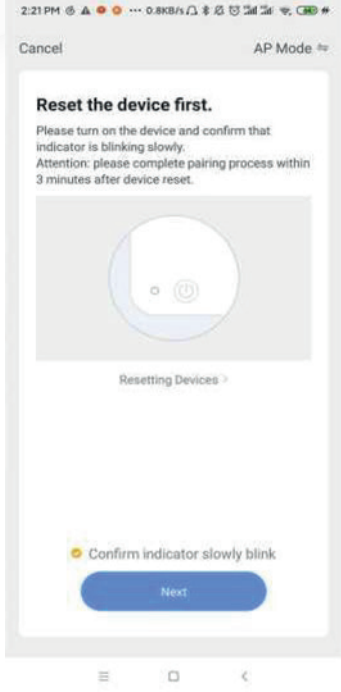

- Otwórz interfejs połączenia WIFI, wprowadź hasło WIFI, do którego jest podłączony telefon komórkowy (musi być takie samo, jak WIFI podłączone do telefonu komórkowego), kliknij **"DALEJ"**, a następnie **"PODŁĄCZ TELEFON KOMÓRKOWY DO HOTSPOTU URZĄDZENIA"**, postępuj zgodnie z instrukcjami i kliknij **"PRZEJDŹ DO POŁĄCZENIA"**.

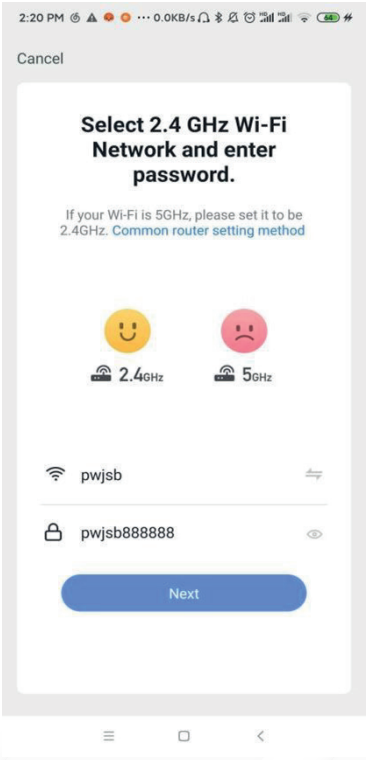

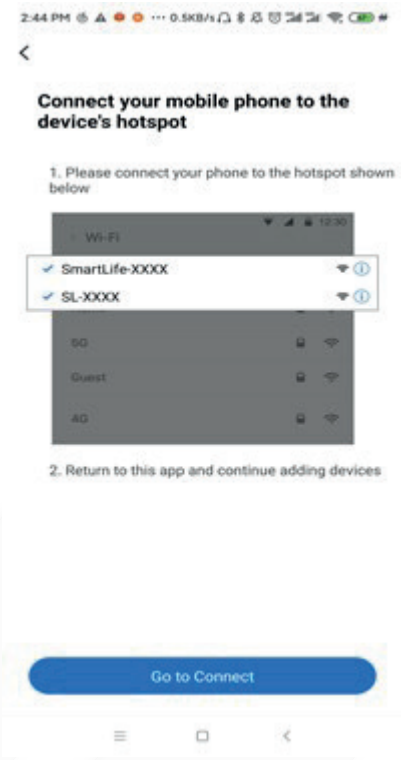

- Wejdź do interfejsu połączenia WIFI telefonu komórkowego, znajdź połączenie SmartLife_XXX, jak pokazano na rysunku: SmartLife_E4A1, wróć do aplikacji **"SMART LIFE"**, a aplikacja automatycznie przejdzie w stan połączenia urządzenia.

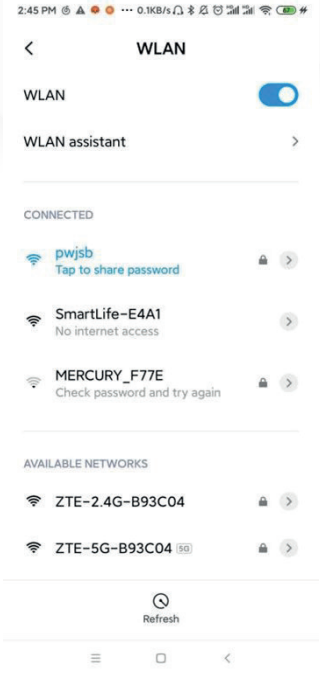

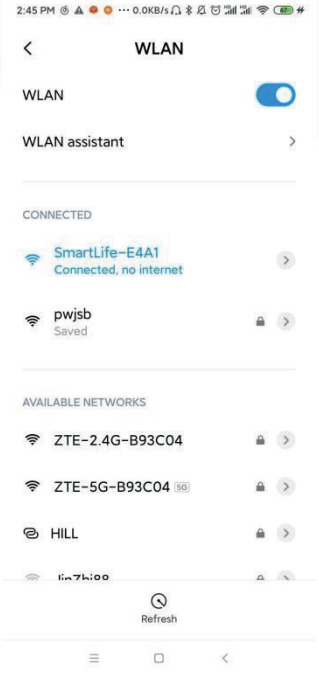

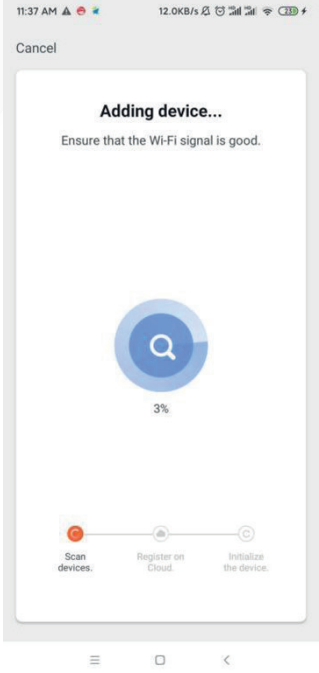

KROK 5:

■ Kiedy **"SKANUJ URZĄDZENIA"**, **"ZAREJESTRUJ W CHMURZE"** i **"ZAINICJUJ URZĄDZENIE"** zostaną zakończone, połączenie się powiedzie, a system wyświetli komunikat **"DODANO POMYŚLNIE"**, konfiguracja sieci zakończy się pomyślnie. W tym interfejsie możesz zmienić nazwę urządzenia w , wybrać miejsce instalacji urządzenia (salon, sypialnia główna...), a następnie kliknąć **"GOTOWE"**, aby przejść bezpośrednio do głównego interfejsu obsługi urządzenia.

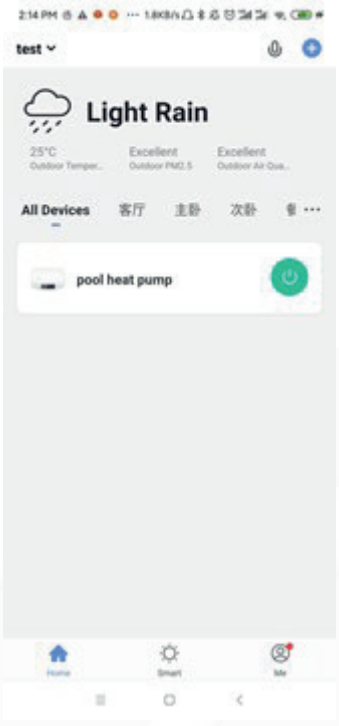



DZIAŁANIE FUNKCJI OPROGRAMOWANIA

WPROWADZENIE DO INTERFEJSU

■ Po pomyślnym powiązaniu urządzenia wejdź na stronę obsługi **"MÓJ DOM POMPA CIEPŁA"** (nazwa urządzenia może być modyfikowana).

■ Kliknij **"MÓJ DOM POMPA CIEPŁA"** w **"WSZYSTKIE URZĄDZENIA"** w głównym interfejsie aplikacji **"SMART LIFE"**, aby wejść na stronę obsługi urządzenia **"MÓJ DOM POMPA CIEPŁA".**



POWRÓT

WIĘCEJ: Możesz zmienić nazwę urządzenia, wybrać lokalizację instalacji urządzenia, sprawdzić stan sieci, dodać współdzielonych użytkowników, utworzyć grupę urządzeń, wyświetlić informacje o urządzeniu itp.

INFORMACJE O BŁĘDACH:
wyświetla informacje o usterce, gdy wystąpi awaria.

AKTUALNY TRYB PRACY

TRYB PRACY

PRZYCISK ZASILANIA:
kliknij, aby włączyć/wyłączyć

USTAWIENIA:
Kliknij, aby dodać czas włączenia/wyłączenia

PRZEŁĄCZANIE TRYBÓW:
kliknij, aby wybrać tryb do przełączenia

ZAPYTANIE O PARAMETRY:
Wyświetl dane o stanie urządzenia

USTAWIENIA TRYBU

- Kliknij **"WORK MODE"** w głównym interfejsie działania urządzenia, aby przełączyć tryb, a interfejs wyboru trybu pojawi się, jak pokazano na poniższym rysunku, następnie kliknij tryb, który chcesz wybrać.

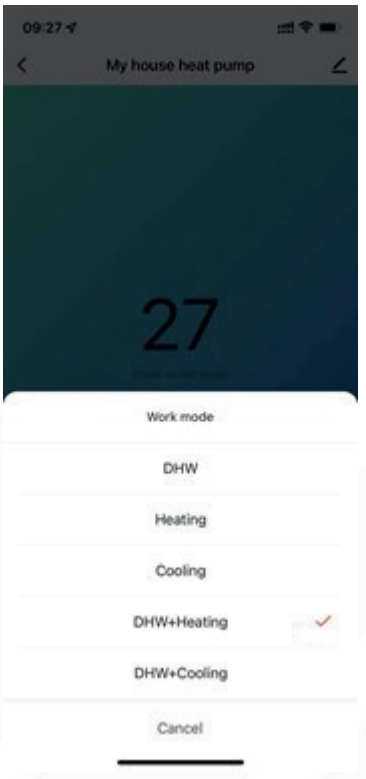

USTAWIENIE TEMPERATURY WODY

- W interfejsie ustawień kliknij **"USTAWIENIE TEMPERATURY WODY"**, aby ustawić żądaną temperaturę i różnicę temperatury pomiędzy zasilaniem a powrotem.

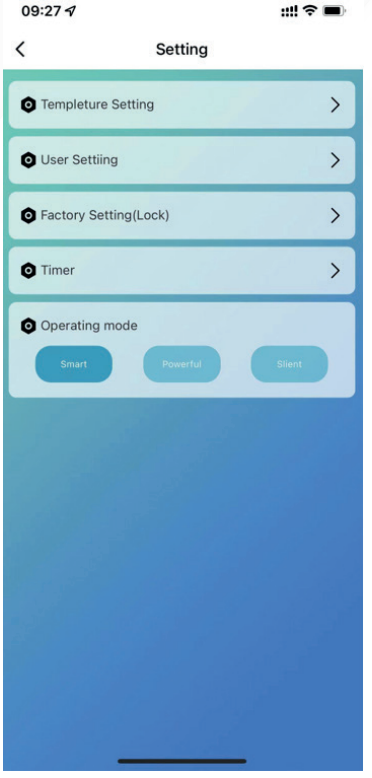

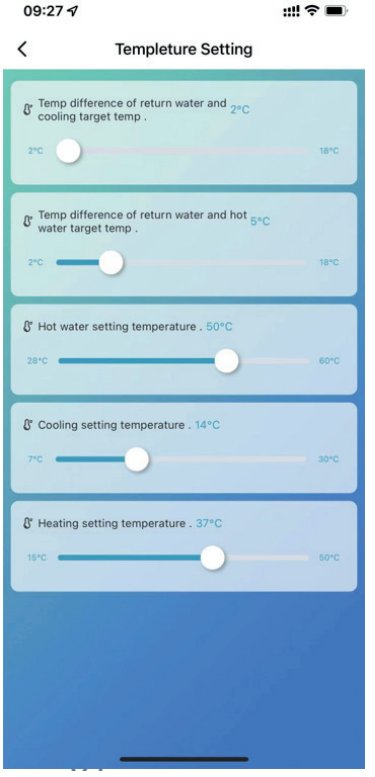

USTAWIENIE UŻYTKOWNIKA





FUNKCJA ANTYSEPTYKI WYSOKIEJ TEMPERATURY: (GDY WYBRANA JEST FUNKCJA GORĄCEJ WODY)

- Cykl antyseptyki w wysokiej temperaturze odbywa się raz na 7 dni(funkcja jest anulowana, gdy wybrano 0)
- Po wejściu w tryb antyseptyki w wysokiej temperaturze, nastąpi wymuszenie włączenia grzałki elektrycznej zbiornika wody.
- Podczas procesu antyseptyki, jeśli temperatura zbiornika wody > 60°C (maksymalne ustawienie temperatury), nie dojdzie do uruchomienia sprężarki, aktywuje się jedynie ogrzewanie elektryczne; jeśli temperatura zbiornika wody ≤55°C, zarówno sprężarka, jak i grzałka elektryczna zostaną uruchomione.
- Gdy temperatura zbiornika wody ≥70°C i temperatura zabezpieczenia jest zachowywana przez 30 minut na poziomie ≥65°C, nastąpi wyłączenie trybu antyseptyki w wysokiej temperaturze;
- Po wejściu w tryb antyseptyki w wysokiej temperaturze, jeśli po 1 godzinie temperatura zbiornika ciepłej wody nie osiągnie 65°C, zostanie wymuszone wyłączenie programu antyseptyki w wysokiej temperaturze;

FUNKCJA ANTYSEPTYKI WYSOKIEJ TEMPERATURY: (GDY WYBRANA JEST FUNKCJA GORĄCEJ WODY)

- Temperatura docelowa w trybie ogrzewania może być automatycznie regulowana w zależności od temperatury otoczenia.
- Warunki wejścia

Gdy parametr włącza tryb automatycznej regulacji temperatury docelowej ogrzewania.

- Wzór obliczeniowy temperatury docelowej ogrzewania

Pset (temperatura docelowa ogrzewania) = 20°C + (współczynnik kompensacji temperatury docelowej÷10) * (punkt temperatury kompensacji ogrzewania - aktualna temperatura otoczenia)

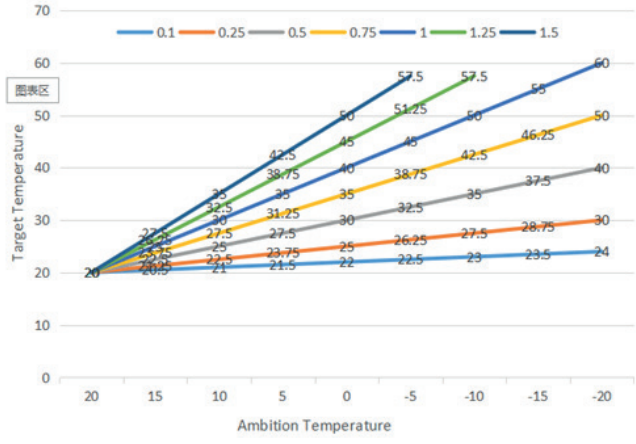

- Powyższe różne krzywe oznaczają różne wartości współczynnika kompensacji temperatury docelowej. (Gdy współczynnik kompensacji temperatury docelowej=1, wartość rzeczywista wynosi 0,1)
- Docelowy zakres automatycznej regulacji temperatury to 20-60°C

POMOCNICZA GRZAŁKA ELEKTRYCZNA DO ZBIORNIKA WODY

- Warunki początkowe (wszystkie poniższe warunki muszą być spełnione jednocześnie)
  1) W trybie ciepłej wody;
  2) Sprężarka pracuje przez czas rozruchu elektrycznego ogrzewania zbiornika wodnego (30) minut;
  3) Istnieje zapotrzebowanie na ciepłą wodę, a temperatura w zbiorniku wody wynosi ≤55°C;
  4) Pompa pracuje
- Warunek wyjścia (wystarczy spełnić jeden z poniższych warunków)
  1) Gdy pompa ciepła wykonuje tryb chłodzenia / tryb ogrzewania wody;
  2) Gdy nie ma zapotrzebowania na ciepłą wodę lub stałą regulację temperatury;
  3) Czujnik temperatury zbiornika wody posiada alarm dot. usterki;
- Kiedy jest w trakcie odszraniania / wymuszonego odszraniania / wtórnego odmrażania , dochodzi do wymuszenia wyłączenia ogrzewania elektrycznego;
- Gdy występuje błąd wysokiego ciśnienia / błąd niskiego ciśnienia / awaria czujnika temperatury spalin / blokada działania spowodowana działaniem zabezpieczenia przed nadmiernym wydmuchem, a także gdy dojdzie do zablokowania się sprężarki i nie ma możliwości jej uruchomienia, wówczas po 5 minutach zamiast sprężarki zostanie uruchomione ogrzewanie elektryczne.

POMOCNICZA GRZAŁKA ELEKTRYCZNA DO OGRZEWANIA POMIESZCZEŃ

- Warunek włączenia:
  1) W przypadku trybu ogrzewania;
  2) Temperatura otoczenia < Temp. otoczenia dla uruchomienia ogrzewania elektrycznego (0°C) lub usterka czujnika temp. otoczenia
  3) Występuje zapotrzebowanie na ogrzewanie, temperatura wody na wlocie ≤ Ustawienia ogrzewania temperatury (P05) - Różnica restartu (P01);
  4) Pompa wodna podczas Stanów Roboczych

Grzałka elektryczna włączy się, gdy zostaną spełnione powyższe warunki

- Warunek wyłączenia:
  1) W przypadku trybu chłodzenia lub ciepłej wody
  2) Brak zapotrzebowania na ogrzewanie lub stała kontrola temperatury
  3) Awaria lub alarm czujnika temperatury wody na wlocie
  4) Temperatura otoczenia > 0°C (Temp. otoczenia dla uruchomienia ogrzewania elektrycznego)+1
  5) Awarie przepływu wody
  6) Zamknięcie pompy obiegowej

Grzałka elektryczna zostanie wyłączona, gdy zostanie spełniony którykolwiek z powyższych warunków.

USTAWIENIE REGULATORA CZASOWEGO

- W interfejsie ustawień kliknij **"CZAS"**, aby wprowadzić ustawienia regulatora czasowego, kliknij, aby dodać ustawienia włączenia/wyłączenia.

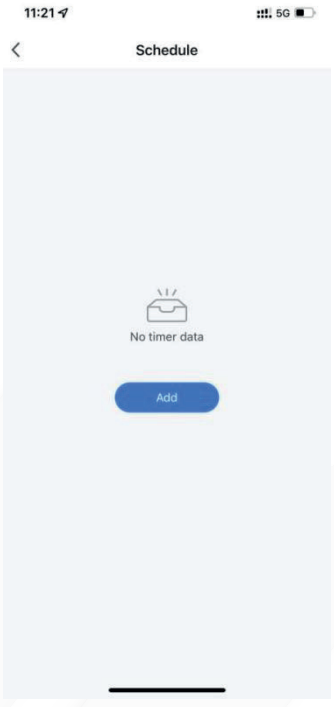

- W ustawieniach regulatora czasowego przesuń godzinę/minutę w górę i w dół, aby ustawić czas timera, ustaw powtarzający się tydzień i włączanie/wyłączanie, naciśnij prawy górny róg, aby zapisać, jak pokazano na poniższym rysunku.

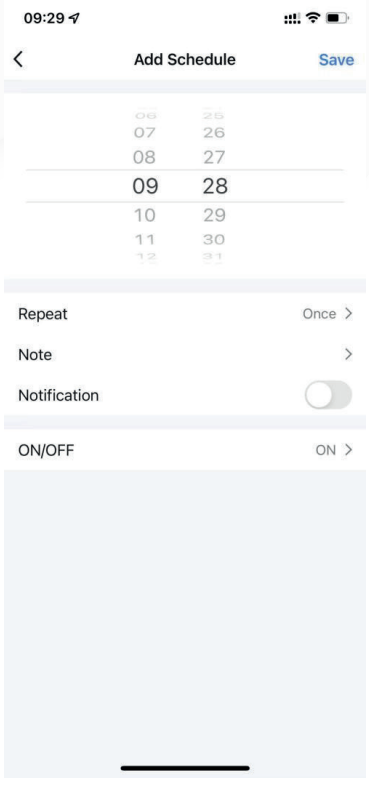

GODZINA

MINUTY

Dostępny wybór czasu powtarzania

Dostępny wybór czasu włączenia/wyłączenia

UDOSTĘPNIANIE SPRZĘTU

- Udostępnij powiązane urządzenie, udostępniający działa w następującej kolejności.
- Po pomyślnym udostępnieniu lista zostanie powiększona i pokaże udostępnioną osobę.
- Aby usunąć udostępnioną osobę, naciśnij i przytrzymaj wybranego użytkownika, pojawi się interfejs usuwania, kliknij **"USUŃ"**.
- Działanie interfejsu udostępniania wygląda następująco:



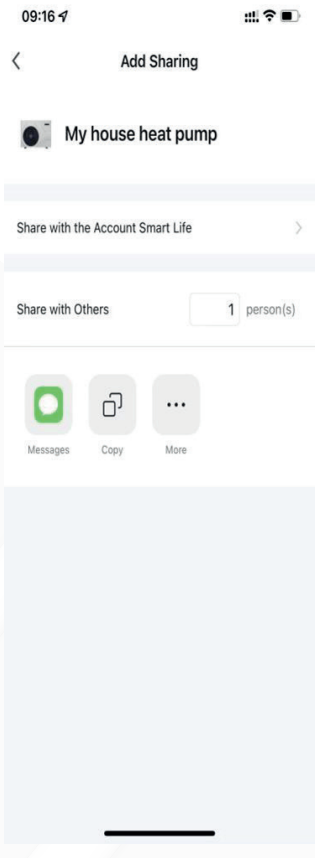

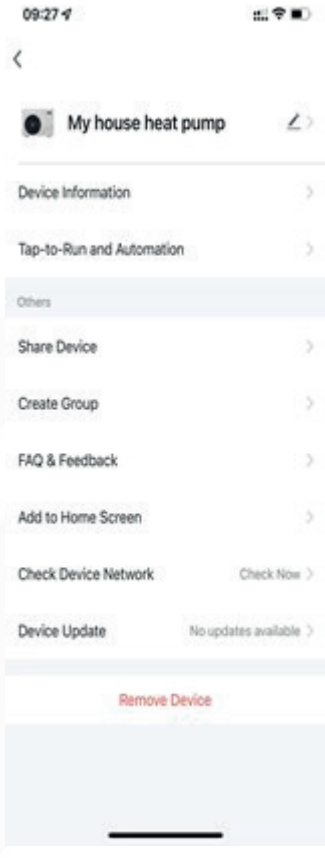

- Wprowadź konto współdzielonej osoby, kliknij **"GOTOWE"**, wspólna lista sukcesów wyświetli konto nowo dodanej współdzielonej osoby. Interfejs udostępnionej osoby jest następujący, pokazując otrzymane udostępnione urządzenie, kliknij, aby obsługiwać i sterować urządzeniem.

USUWANIE URZĄDZENIA

- **Usunięcie aplikacji**

Kliknij ∠ w prawym górnym rogu głównego interfejsu obsługi urządzenia, aby przejść do interfejsu szczegółów urządzenia, a następnie kliknij interfejs **"USUŃ URZĄDZENIE"**, aby przejść do trybu konfiguracji sieci inteligentnej. Odpowiednia kontrolka nie miga, a sieć można ponownie skonfigurować w ciągu 3 minut. Jeśli przekroczy 3 minuty, opuści sieć dystrybucyjną.

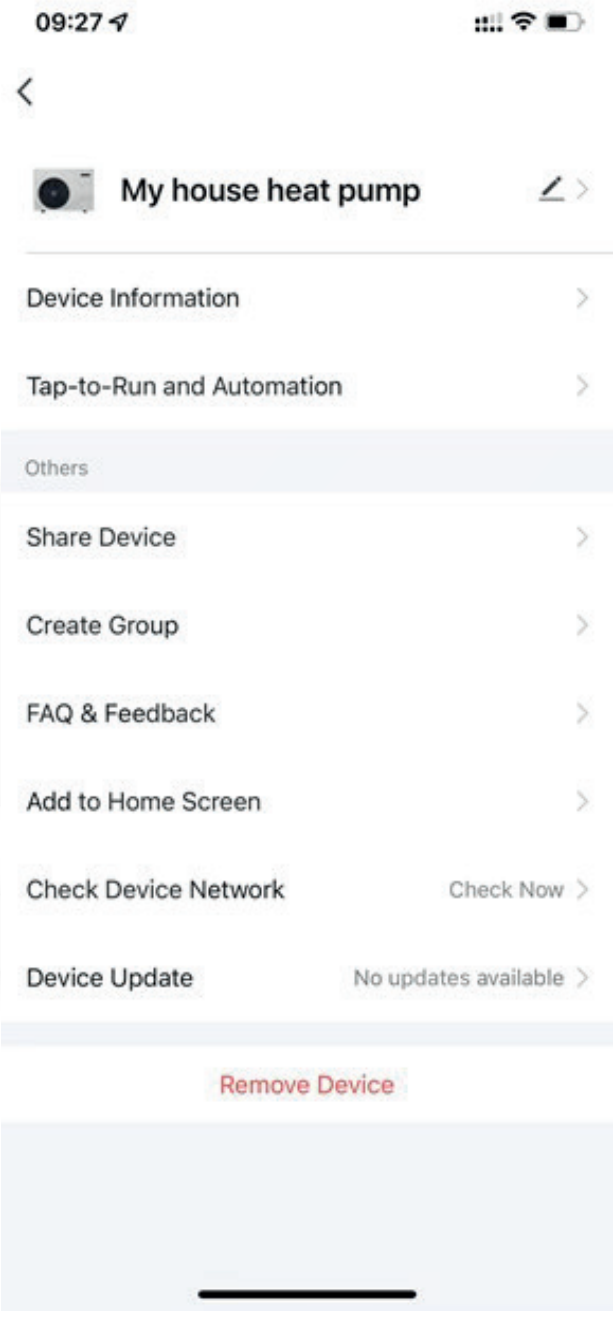
09:27
My house heat pump
Device Information
Tap-to-Run and Automation
Others
Share Device
Create Group
FAQ & Feedback
Add to Home Screen
Check Device Network
Check Now
Device Update
No updates available
Remove Device

BLAUPUNKT

Hymon

Hymon Fotowoltaika Sp z o.o.

ul. Dojazd 16A 33-100 Tarnów
Telefon/Fax: +48 575 910 300
E-mail: biuro@hymon.pl